PORTO DO ITAQUI
EMPRESA MARANHENSE DE ADMINISTRAÇÃO PORTUÁRIA - EMAP

VERSÃO ALTERADA DE EDITAL DE LICITAÇÃO

PREGÃO ELETRÔNICO Nº. 009/2014-EMAP

O Pregoeiro da **EMPRESA MARANHENSE DE ADMINISTRAÇÃO PORTUÁRIA - EMAP**, auxiliado pela Equipe de Apoio, designados pela Portaria nº 149/2013-PRE, de 29 de agosto de 2013, torna público que realizará licitação, na modalidade **Pregão Eletrônico do tipo Menor Preço Global, por Lote Único,** em vista do que consta do Processo Administrativo n.º 0114/2014 EMAP, de 27/01/2014, e em conformidade com as disposições da Lei nº. 10.520, de 17.07.2002, do Decreto nº. 5.450, de 31.05.2005, e subsidiariamente às disposições do Decreto nº 3.555, de 08 de agosto de 2000 e suas alterações, Decreto nº 6.204/2007, Lei Complementar nº 123/2006, e da Lei nº. 8.666/1993 e suas alterações posteriores, bem como as condições estabelecidas neste Edital e seus Anexos.

ABERTURA DA SESSÃO PÚBLICA DO PREGÃO ELETRÔNICO

DATA: 14/08/2014

Às 10:00 hs - Horário de Brasília–DF, ou no primeiro dia útil subsequente, na hipótese de não haver expediente nesta data.
Local: Porto do Itaqui, São Luís-MA.
Fone/Fax: (98) 3216-6531 / 6532 / 6533 ou 3216-6028.
Sítio: www.comprasnet.gov.br

01 – OBJETO

1.1 Contratação de empresa para fornecimento de 02 (dois) cabrestantes mecânicos, com acionamento elétrico, para recolhimento e tração dos cabos de amarração, para que sejam implantados para operarem ao lado dos cabeços 13 e 20, ambos no Berço 104 do Porto do Itaqui, em São Luís-MA., que atendam aos padrões mínimos de segurança exigidos para as manobras de atracação e desatracação realizadas nos Berços de Atracação da Empresa Maranhense de Administração Portuária – EMAP, conforme especificações e quantitativos constantes do Anexo I - Termo de Referência, deste Edital.

1.2 O valor máximo a ser pago pelo fornecimento dos equipamentos/produtos é de R$ 160.247,00 (cento e sessenta mil, duzentos e quarenta e sete reais).

1.3 O prazo para fornecimento do objeto será de no máximo 90 (noventa) dias, contado a partir da data de recebimento da Ordem de Fornecimento a ser emitida pela EMAP, autorizando o início do fornecimento.

1.4 Em razão da inviabilidade técnica e da mesma natureza dos equipamentos/materiais e visando a economia de escala a contratação será feita por menor preço global por lote único.

1.5 A licitante deverá indicar no Comprasnet o valor total do lote único. Caso vença a licitação

Empresa Maranhense de Administração Portuária – EMAP . Porto do Itaqui . São Luís . Maranhão . Brasil
Av. dos Portugueses s/nº . CEP 65085-370 . e-mail: csl@emap.ma.gov.br . site: www.emap.ma.gov.br
Tel.: 55 (0**98) 3216-6533/6531. Fax: 3216-6028. CNPJ: 03.650.060/0001-48. Insc. Est.: 12.180.031-8

deverá indicar em sua proposta (conforme Anexo II) a ser encaminhada ao Pregoeiro o preço unitário, o preço parcial e o valor total de cada item e o valor total do lote.

02. CONSTITUEM ANEXOS DESTE EDITAL E DELE FAZEM PARTES INTEGRANTES

- Anexo I: Termo de Referência.
- Anexo II: Modelo de Proposta de Preços a ser enviada à EMAP pela vencedora.
- Anexo III: Minuta do Contrato.
- Anexo IV: Regras de Ouro no Trânsito do Porto do Itaqui.

03 - DA IMPUGNAÇÃO DO ATO CONVOCATÓRIO

3.1 Conforme previsto no art. 18 do Decreto n° 5.450/2005, até 02(dois) dias úteis antes da data fixada para abertura da sessão pública para recebimento das propostas, qualquer pessoa poderá impugnar o ato convocatório deste Pregão, através do e-mail: csl@emap.ma.gov.br.

3.2 Caberá ao Pregoeiro decidir sobre a impugnação do Edital no prazo de até 24 (vinte e quatro) horas, conforme estabelecido no § 1º do art. 18, do Decreto nº 5.450/2005;

3.3 Acolhida a impugnação contra o ato convocatório, será definida e publicada nova data para a realização do certame;

3.4 As impugnações feitas intempestivamente serão desconsideradas.

04 – DOS PEDIDOS DE ESCLARECIMENTOS

4.1 Qualquer pedido de esclarecimento em relação a eventuais dúvidas na interpretação do presente Edital e seus Anexos deverá ser enviado, por escrito, ao Pregoeiro, responsável por esta licitação, **exclusivamente** no endereço eletrônico **csl@emap.ma.gov.br** até 03 (três) dias úteis anteriores à data fixada no preâmbulo deste Edital.

05 – DAS CONDIÇÕES GERAIS PARA PARTICIPAÇÃO

5.1. Poderão participar deste pregão eletrônico os interessados que atendam a todas as exigências deste Edital e seus anexos e que estejam cadastrados no SICAF - Sistema de Cadastramento Unificado de Fornecedores, através do sítio www.comprasnet.gov.br para acesso ao sistema eletrônico.

5.2. Caberá ao licitante interessado em participar do pregão eletrônico:
a) credenciar-se no SICAF;
b) remeter, conforme estabelecido no subitem 7.3 deste Edital, exclusivamente por meio eletrônico, via internet, a proposta de preços;
c) responsabilizar-se formalmente pelas transações efetuadas em seu nome, assumindo como firmes e verdadeiras suas propostas e lances, inclusive os atos praticados diretamente ou por seu

Empresa Maranhense de Administração Portuária – EMAP . Porto do Itaqui . São Luís . Maranhão . Brasil
Av. dos Portugueses s/nº . CEP 65085-370 . e-mail: csl@emap.ma.gov.br . site: www.emap.ma.gov.br
Tel.: 55 (0**98) 3216-6533/6531. Fax: 3216-6028. CNPJ: 03.650.060/0001-48. Insc. Est.: 12.180.031-8

representante, não cabendo ao provedor do sistema ou à EMAP - Empresa Maranhense de Administração Portuária - responsabilidade por eventuais danos decorrentes de uso indevido da senha, ainda que por terceiros;
d) acompanhar as operações no sistema eletrônico durante o processo licitatório, responsabilizando-se pelo ônus decorrente da perda de negócios diante da inobservância de quaisquer mensagens emitidas pelo sistema ou de sua desconexão;
e) comunicar imediatamente ao provedor do sistema qualquer acontecimento que possa comprometer o sigilo ou a viabilidade do uso da senha, para imediato bloqueio de acesso;
f) utilizar-se de chave de identificação e da senha de acesso para participar do pregão na forma eletrônica;
g) solicitar o cancelamento da chave de identificação ou da senha de acesso por interesse próprio.

5.3. A participação no pregão eletrônico dar-se-á pela utilização da senha privativa do licitante.

5.4. Para participação no pregão eletrônico, o licitante deverá manifestar, em campo próprio do sistema eletrônico, que cumpre plenamente os requisitos de habilitação e que sua proposta está em conformidade com as exigências do presente Edital.

5.5 Não poderão participar deste Pregão:

5.5.1 empresas que não atenderem às condições deste Edital;

5.5.2 empresas que estejam em processo de falência, sob concurso de credores, em dissolução ou em liquidação e em recuperação judicial ou extrajudicial;

5.5.3 empresas que tenham sido declaradas inidôneas por órgão da Administração Pública, direta ou indireta, federal, estadual, municipal ou do Distrito Federal, por meio de ato publicado no Diário Oficial da União, do Estado ou do Município, enquanto perdurarem os motivos determinantes da punição. Igualmente não poderão participar as empresas suspensas de licitar e contratar com a Empresa Maranhense de Administração Portuária – EMAP;

5.5.4 empresas reunidas em consórcio, que sejam controladas, coligadas ou subsidiárias entre si, qualquer que seja sua forma de constituição;

5.5.5 servidor da EMAP, bem assim a empresa da qual tal servidor seja sócio, dirigente ou responsável técnico;

5.5.6 empresas que estejam constituídas sob a forma de Cooperativas, tendo em vista as disposições contidas no Termo de Conciliação Judicial firmado entre o Ministério Público do Trabalho e a União;

5.5.7 empresas estrangeiras que não estejam autorizadas a operar no País.

06 – DO CREDENCIAMENTO

6.1 O credenciamento dar-se-á pela atribuição de chave de identificação e de senha, pessoal e intransferível, para acesso ao sistema eletrônico, no sítio www.comprasnet.gov.br.

Empresa Maranhense de Administração Portuária – EMAP . Porto do Itaqui . São Luís . Maranhão . Brasil
Av. dos Portugueses s/nº . CEP 65085-370 . e-mail: csl@emap.ma.gov.br . site: www.emap.ma.gov.br
Tel.: 55 (0**98) 3216-6533/6531. Fax: 3216-6028. CNPJ: 03.650.060/0001-48. Insc. Est.: 12.180.031-8

6.2 O credenciamento do LICITANTE dependerá de registro cadastral atualizado no Sistema de Cadastramento Unificado de Fornecedores – SICAF (inciso I, art. 13, Decreto nº 5.450/2005), que também será requisito obrigatório para fins de habilitação.

6.3 O credenciamento junto ao provedor do sistema implica responsabilidade legal do LICITANTE, ou de seu representante legal e presunção de sua capacidade técnica para realização das transações inerentes ao Pregão Eletrônico.

6.4 O uso da senha de acesso pelo LICITANTE é de sua responsabilidade exclusiva, incluindo qualquer transação efetuada diretamente ou por seu representante, não cabendo ao provedor do sistema ou à Empresa Maranhense de Administração Portuária - EMAP responsabilidade por eventuais danos decorrentes do uso indevido da senha, ainda que por terceiros.

07 – DO ENVIO DA PROPOSTA DE PREÇOS

7.1 A licitante será responsável por todas as transações que forem efetuadas em seu nome no sistema eletrônico, assumindo como firmes e verdadeiras suas propostas e lances.

7.2 Incumbirá, ainda, a licitante acompanhar as operações no sistema eletrônico durante a Sessão Pública do Pregão, ficando responsável pelo ônus decorrente da perda de negócios diante da inobservância de quaisquer mensagens emitidas pelo sistema ou de sua desconexão.

7.3 A participação no Pregão dar-se-á por meio da digitação de senha privativa do LICITANTE e subsequente encaminhamento da Proposta de Preço, exclusivamente por meio do sistema eletrônico.

7.4 Como requisito para a participação no Pregão, o LICITANTE deverá manifestar, em campo próprio do sistema eletrônico, o pleno conhecimento e atendimento às exigências de habilitação previstas neste Edital.

7.5 A proposta de preços deverá ser apresentada por meio de preenchimento da planilha existente no Comprasnet, onde deverão ser transcritas as especificações dos equipamentos/produtos ofertados.

7.5.1. A licitante deverá considerar na formulação dos preços todos os tributos vigentes e eventuais benefícios/incentivos fiscais, quando houver, observando as condições a seguir:

7.5.1.1 A licitante cujo estado de origem de faturamento seja diferente do estado de destino do fornecimento, deverá calcular o valor do ICMS na Proposta, acrescendo ao seu preço final a alíquota interna do Estado de origem do fornecimento do(s) bem(ns), bem como, para emissão da respectiva Nota Fiscal, visto que a EMAP não é contribuinte deste tributo.

7.5.2 Caso a licitante ou o(s) materiais/produtos tenha(m) algum benefício/incentivo fiscal, obtido com base na legislação vigente, este deverá ser considerado na composição do

Empresa Maranhense de Administração Portuária – EMAP . Porto do Itaqui . São Luís . Maranhão . Brasil
Av. dos Portugueses s/nº . CEP 65085-370 . e-mail: csl@emap.ma.gov.br . site: www.emap.ma.gov.br
Tel.: 55 (0**98) 3216-6533/6531. Fax: 3216-6028. CNPJ: 03.650.060/0001-48. Insc. Est.: 12.180.031-8

preço proposto no Comprasnet. Obrigatoriamente, a licitante deverá anexar à Proposta Formal escrita comprovante de que faz jus ao referido benefício/incentivo fiscal.

7.5.2.1 A licitante vencedora do certame deverá atender aos termos do Convênio ICMS 87/02 CONFAZ relativo ao produto ofertado, quando da emissão da Nota Fiscal, incluindo no bojo da referida nota o destaque da isenção concedida.

7.6 Até a data e hora de início da sessão pública prevista neste Edital, a licitante poderá acessar o Comprasnet para retirar, alterar ou complementar a proposta formulada. A partir do início da sessão pública, não poderão ser alteradas ou retiradas as propostas formuladas.

7.7 Após a etapa de lances, a licitante detentora do menor lance deverá enviar através do endereço eletrônico csl@emap.ma.gov.br, ou Fax: (98) 3216-6028, no prazo máximo de até 03 (três) horas, a Proposta de Preços preenchida com os valores unitário e total, atualizados em conformidade com o menor lance ofertado, segundo o Anexo II, e demais documentos exigidos para habilitação que não estiverem disponíveis no Comprasnet.

7.8 Após análise, a proposta ajustada e os documentos de habilitação enviados conforme previsto no subitem 7.7 deste Edital, deverão ser encaminhados em originais ou cópias autenticadas por meio de Cartório competente, no prazo de até 04 (quatro) dias úteis contados do encerramento da Sessão Pública.

7.9 A Proposta de Preços deverá conter:

a) Número do Pregão e o nome ou razão social do licitante, número do CNPJ/MF, endereço completo, telefone, fax e endereço eletrônico (e-mail), este último se houver, para contato, bem como dados bancários (nome e número do Banco, agência e conta corrente para fins de pagamento);

b) Planilha de Preços, expressos em Reais (R$), com base no quantitativo do(s) item(s) do lote constante do **Anexo II - Modelo de Proposta de Preços** deste Edital, compreendendo a **discriminação dos equipamentos/produtos com a indicação da marca, do preço unitário e parcial**, já incluídos todos os itens de despesas suportados pela licitante e tributos porventura existentes, seja qual for o título ou a natureza (impostos, taxas, transporte, frete, encargos sociais, locais, comerciais, trabalhistas e tudo mais que possa influenciar no custo final do objeto da licitação);

c) Valor total da proposta expresso em reais (R$), em algarismo e por extenso, permitidas apenas duas casas decimais, após a vírgula, já incluídas todas as despesas relacionadas direta ou indiretamente ao fornecimento dos equipamentos/produtos na sede da EMAP, no Porto do Itaqui, em São Luís-MA;

d) Prazo de validade da proposta, nunca inferior a 60 (sessenta) dias;

e) Prazo de entrega dos equipamentos/produtos de, no máximo, 90 (noventa) dias.

7.9.1. Quaisquer tributos, custos e despesas diretos ou indiretos omitidos da proposta ou incorretamente cotados, serão considerados como inclusos nos preços, não sendo

Empresa Maranhense de Administração Portuária – EMAP . Porto do Itaqui . São Luís . Maranhão . Brasil
Av. dos Portugueses s/nº . CEP 65085-370 . e-mail: csl@emap.ma.gov.br . site: www.emap.ma.gov.br
Tel.: 55 (0**98) 3216-6533/6531. Fax: 3216-6028. CNPJ: 03.650.060/0001-48. Insc. Est.: 12.180.031-8

considerados pleitos de acréscimos, a esse ou qualquer título, devendo os equipamentos/produtos serem fornecidos sem quaisquer ônus adicionais para a EMAP.

7.9.2. Caso o prazo de validade da proposta e/ou prazo de entrega dos equipamentos/produtos sejam omitidos na Proposta de Preços, a licitante não será desclassificada e o Pregoeiro entenderá como sendo iguais aos previstos nas alíneas "d" e "e" do subitem 7.9 do Edital.

7.10 Não serão consideradas as propostas com alternativas não previstas neste instrumento, devendo as licitantes se limitar às especificações deste Edital e do Termo de Referência.

7.11. Serão desclassificadas as Propostas de Preços que:

7.11.1. Não atenderem às exigências do presente Edital e seus Anexos;

7.11.2. Apresentarem preço superior ao valor máximo estimado pela EMAP, no subitem 1.2 do Edital;

7.11.3. Apresentarem quantidade ou especificação diversa das solicitadas neste Edital;

7.11.4. Deixar de apresentar preço para qualquer item do lote único, constante do Anexo II – Modelo e Proposta;

7.11.5. Forem omissas ou apresentem erros e/ou falhas insanáveis.

08 – DA ABERTURA DA SESSÃO PÚBLICA

8.1 A partir das **10:00 hs (Horário de Brasília-DF) do dia 14/08/2014**, terá início a sessão pública do **PREGÃO ELETRÔNICO Nº. 009/2014-EMAP**, com a divulgação das Propostas de Preços recebidas e, após análise, início da etapa de lances.

09 – DA FORMULAÇÃO DOS LANCES

9.1 Para o objeto licitado haverá a disponibilização do sistema para a formulação de lances pelos licitantes, cujos procedimentos são explicitados nos subitens a seguir, tendo por amparo legal aqueles previstos no Decreto nº 5.450/2005.

9.2 Iniciada a etapa competitiva, os licitantes poderão encaminhar lances exclusivamente por meio do sistema eletrônico, sendo o licitante imediatamente informado do seu recebimento e respectivo horário de registro e valor.

9.3 Os licitantes poderão oferecer lances sucessivos, observado o horário fixado e as regras de aceitação dos mesmos.

9.4 Não serão aceitos dois ou mais lances de mesmo valor, prevalecendo aquele que for recebido e registrado em primeiro lugar, sendo que o licitante somente poderá oferecer lance inferior ao último lance por ele ofertado e registrado no sistema.

9.5 Durante o transcurso da sessão pública os licitantes serão informados, em tempo real, do valor do melhor lance registrado que tenha sido apresentado pelos demais licitantes, vedada a identificação do detentor do lance.

Empresa Maranhense de Administração Portuária – EMAP . Porto do Itaqui . São Luís . Maranhão . Brasil
Av. dos Portugueses s/nº . CEP 65085-370 . e-mail: csl@emap.ma.gov.br . site: www.emap.ma.gov.br
Tel.: 55 (0**98) 3216-6533/6531. Fax: 3216-6028. CNPJ: 03.650.060/0001-48. Insc. Est.: 12.180.031-8

9.6 No caso de desconexão com o Pregoeiro, no decorrer da etapa competitiva do Pregão, o sistema eletrônico poderá permanecer acessível aos licitantes para a recepção dos lances.

9.6.1 O Pregoeiro, quando possível, dará continuidade à sua atuação no certame, sem prejuízo dos atos realizados.

9.6.2 Quando a desconexão persistir por tempo superior a 10 (dez) minutos, a sessão do Pregão será suspensa e terá reinício somente após comunicação expressa do Pregoeiro aos licitantes participantes.

9.7 A etapa de lances da sessão pública será encerrada mediante aviso de fechamento iminente dos lances, emitido pelo sistema eletrônico aos licitantes, após o que transcorrerá um período de tempo aleatório de até 30 (trinta) minutos, durante o qual, a qualquer momento, o sistema encerrará automaticamente a recepção de lances.

9.8 O Pregoeiro poderá encaminhar, pelo sistema eletrônico, contraproposta diretamente ao licitante que tenha apresentado o lance de melhor oferta, para que seja obtido melhor preço, bem assim decidir sobre sua aceitação.

9.9 Encerrada a etapa de lances da sessão pública, o detentor da melhor oferta deverá comprovar a situação de regularidade, podendo tal comprovação se dar mediante encaminhamento da documentação, em até 03 (três) horas, por meio do e- mail **csl@emap.ma.gov.br** ou pelo **Tel/Fax: (98) 3216-6028,** com posterior envio dos originais ou cópias autenticadas, no prazo de até 04 (quatro) dias úteis, contado da data da solicitação pelo Pregoeiro, ao endereço da EMAP, na Avenida dos Portugueses, Porto do Itaqui, s/n, Bairro Itaqui, CEP 65.085-370, São Luís - MA.

9.9.1 Os documentos a serem apresentados para cumprimento desta exigência são os relacionados no item 11 deste Edital.

9.9.2 O descumprimento do disposto no subitem 9.9 implicará na desclassificação do licitante.

10 – DO JULGAMENTO DAS PROPOSTAS DE PREÇOS

10.1 Encerrada a etapa de lances, o pregoeiro examinará a proposta classificada em primeiro lugar quanto à compatibilidade do preço em relação ao estimado para contratação e verificará a habilitação do licitante, conforme disposições do Edital e seus Anexos.

10.2 Na análise da proposta de preços será verificado o atendimento de todas as especificações e condições estabelecidas neste Edital e seus Anexos.

10.3 Analisada a aceitabilidade dos preços obtidos, o Pregoeiro divulgará o resultado de julgamento da Proposta de Preço.

10.4 Se a proposta ou o lance de menor preço não for aceitável, ou se o licitante desatender às exigências habilitatórias, o Pregoeiro examinará a proposta ou o lance subsequente, verificando a sua aceitabilidade e procedendo à sua habilitação, na ordem de classificação, e assim sucessivamente, até a apuração de uma proposta ou lance que atenda ao edital.

10.4.1 Ocorrendo a situação a que se refere o inciso anterior, o Pregoeiro poderá negociar com o licitante para que seja obtido preço melhor.

Empresa Maranhense de Administração Portuária – EMAP . Porto do Itaqui . São Luís . Maranhão . Brasil
Av. dos Portugueses s/nº . CEP 65085-370 . e-mail: csl@emap.ma.gov.br . site: www.emap.ma.gov.br
Tel.: 55 (0**98) 3216-6533/6531. Fax: 3216-6028. CNPJ: 03.650.060/0001-48. Insc. Est.: 12.180.031-8

10.5 No julgamento das propostas, a classificação se dará em ordem crescente dos preços apresentados, sendo considerada vencedora a proposta que apresentar o **menor preço global, por lote único,** em duas casas decimais, oferecido pela licitante.

10.6 Se a primeira classificada não for uma Microempresa – ME ou Empresa de Pequeno Porte – EPP, o sistema verificará se outro licitante ME ou EPP ofereceu lance final com preço até 5% (cinco por cento) superior ao melhor registrado. Havendo licitante nessa condição, o sistema irá convocá-lo para ofertar nova proposta mais vantajosa (menor preço) àquele inicialmente vencedor da fase de lances, que deverá ser apresentada no prazo máximo de 05 (cinco) minutos após convocação, sob pena de preclusão.

10.7 Caso a ME ou EPP mais bem classificada não apresente proposta mais vantajosa (menor preço) àquela inicialmente vencedora, serão convocadas as ME ou EPP remanescentes, que tiveram lance final com preço até 5% (cinco por cento) superior ao melhor registrado, para apresentar oferta na forma do disposto no item anterior.

10.8 No caso de equivalência de valores apresentados pelas ME ou EPP, que tiveram lance final com preço até 5% (cinco por cento) superior ao melhor registrado, será realizado sorteio entre elas para que se identifique aquela que primeiro poderá melhorar a oferta. Contudo, só será dada a oportunidade de apresentar melhor oferta às demais ME ou EPP com preços equivalentes, no caso de desistência da mais bem classificada no sorteio, a exemplo do exposto no item anterior.

10.9 Não ocorrendo a apresentação de proposta mais vantajosa (menor preço) que a primeira empresa não ME ou EPP classificada, nos termos dos itens 10.6 e 10.7 deste capítulo, essa será considerada vencedora.

11 – DA HABILITAÇÃO

11.1 Para fins de habilitação a licitante classificada em primeiro lugar deverá apresentar os seguintes documentos:

11.1.1. Registro Comercial, no caso de empresa individual;

11.1.2. Ato constitutivo, estatuto ou contrato social em vigor, devidamente registrado, em se tratando de sociedades comerciais, e, no caso de sociedades por ações, acompanhado de documentos de eleição de seus administradores. Os documentos em apreço deverão estar acompanhados de todas as alterações ou da consolidação respectiva;

11.1.3. Prova de inscrição no Certificado Nacional de Pessoa Jurídica – CNPJ;

11.1.4. Prova de regularidade para com a Fazenda Federal e Estadual do domicílio ou sede do Licitante, ou outra equivalente, na forma da Lei;

11.1.5. Prova de regularidade relativa à Seguridade Social (INSS);

11.1.6. Prova de regularidade relativa ao Fundo de Garantia por Tempo de Serviços (FGTS);

11.1.7. Balanço Patrimonial do exercício social 2013, apresentado na forma da lei, vedada sua substituição por balancetes ou balanços provisórios, que demonstre boa situação financeira através de cálculo dos índices contábeis, de conformidade com as fórmulas adiante:

Empresa Maranhense de Administração Portuária – EMAP . Porto do Itaqui . São Luís . Maranhão . Brasil
Av. dos Portugueses s/nº . CEP 65085-370 . e-mail: csl@emap.ma.gov.br . site: www.emap.ma.gov.br
Tel.: 55 (0**98) 3216-6533/6531. Fax: 3216-6028. CNPJ: 03.650.060/0001-48. Insc. Est.: 12.180.031-8

a) Índice de Liquidez Geral (**ILG**) ≥ **1,0**

$$\textbf{ILG} = \frac{\text{Ativo Circulante + Realizável a Longo Prazo}}{\text{Passivo Circulante + Exigível de Longo Prazo}}$$

b) Índice de Liquidez Corrente (**ILC)** ≥ **1,0**

$$\textbf{ILC} = \frac{\text{Ativo Circulante}}{\text{Passivo Circulante}}$$

11.1.7.1 Os índices contábeis apurados na análise do balanço patrimonial do exercício social 2013, deverão ser informados pela licitante, conforme a fórmula acima indicada, expressando os valores em Reais dos grupos de contas envolvidos.

11.1.7.2 A licitante que apresentar resultado do ILG e/ou ILC menor do que o exigido, quando de sua habilitação poderá comprovar sua qualificação econômica financeira para estes dois itens (ILG e/ou ILC), considerados os riscos para a administração, através de Capital Social ou Patrimônio Líquido no valor mínimo de 10% (dez por cento) do valor estimado da contratação, admitida a atualização para a data de apresentação da proposta através de índices oficiais**.**

11.1.7.3 A licitante que ainda não encerrou o seu primeiro exercício social, por ter sido constituída a menos de um ano, deverá apresentar, em substituição ao Balanço Patromonial, o Balanço de Abertura devidamente registrado na forma da lei, que comprove capital social integralizado de no mínimo 10% do valor máximo estimado para a contratação.

11.1.8 Certidão Negativa de Falência, expedida pelo Cartório de distribuição da sede da licitante, expedida pelo distribuidor da sede da pessoa jurídica, com data não excedente a 90 (noventa) dias de antecedência da data de apresentação da proposta de preço.

11.1.9. **Certidão Negativa de Débitos Trabalhistas – CNDT**, conforme Lei nº 12.440, de 07 de julho de 2011.

11.1.10 Certidão Simplificada da Junta Comercial do Estado do Maranhão (JUCEMA), **comprobatória da situação atualizada** da empresa, conforme determina o Decreto Estadual nº 21.040, de 17 de fevereiro de 2005 (somente para empresa estabelecida no Estado do Maranhão).

11.1.11 Declaração no Comprasnet da Inexistência de Fato Superveniente Impeditivo de sua

Empresa Maranhense de Administração Portuária – EMAP . Porto do Itaqui **.** São Luís **.** Maranhão **.** Brasil
Av. dos Portugueses s/nº **.** CEP 65085-370 **.** e-mail: csl@emap.ma.gov.br **.** site: www.emap.ma.gov.br
Tel.: 55 (0**98) 3216-6533/6531**.** Fax: 3216-6028**.** CNPJ: 03.650.060/0001-48**.** Insc. Est.: 12.180.031-8

Habilitação;

11.1.12 Declaração no Comprasnet de que a empresa não utiliza mão-de-obra direta ou indireta de menores;

11.1.13 O licitante que possuir habilitação parcial atualizada no Sistema de Cadastramento Unificado de Fornecedores – SICAF, ficará isenta de apresentar os documentos relacionados nos itens 11.1.1 a 11.1.8. A verificação da habilitação junto ao SICAF, será feita "on-line". Caso algum dos documentos citados nos subitens 11.1.1 a 11.1.8 não conste do SICAF a licitante deverá encaminhá-lo conforme subitem 9.9 deste Edital.

11.1.14 Não serão aceitos protocolos de entrega ou solicitação de documentos, em substituição aos documentos requeridos neste Edital e seus anexos.

12 – DOS RECURSOS

12.1 Declarado o vencedor, após a fase de habilitação, qualquer licitante poderá, durante a sessão pública, de forma imediata e motivada, em campo próprio do sistema, manifestar sua a intenção de interpor recurso, quando lhe será concedido o prazo de 03 (três) dias para apresentar as razões de recurso, ficando os demais licitantes, desde logo, intimados, para, querendo, apresentarem contrarrazões em igual prazo, que começará a contar do término do prazo do recorrente, sendo-lhes assegurada vista imediata dos autos.

12.2 A falta de manifestação imediata e motivada da licitante quanto à intenção de recorrer, nos termos do item anterior, importará na decadência desse direito, ficando o Pregoeiro autorizado a adjudicar o objeto ao licitante declarado vencedor.

12.3 O recurso contra decisão do Pregoeiro não terá efeito suspensivo.

12.4 O acolhimento do recurso importará na invalidação apenas dos atos insuscetíveis de aproveitamento.

12.5 Os autos do processo permanecerão com vista franqueada aos interessados, na EMAP, no Porto do Itaqui, s/n, Itaqui – São Luís/MA, durante os dias úteis, das 08:00 às 12:00 horas e das 13:00 às 17:00 horas.

13 – DA HOMOLOGAÇÃO E CONVOCAÇÃO DA LICITANTE VENCEDORA

13.1 O resultado de julgamento será submetido à Autoridade Competente para homologação.

13.2 Após a homologação do resultado da presente licitação pelo Presidente da EMAP, a empresa adjudicatária será convocada, por meio de correspondência específica, pela EMAP para assinar o Contrato, prestar a garantia, se houver, e receber a Ordem de Fornecimento, sob pena de decair o direito da contratação, sem prejuízo das sanções previstas no item 14 deste Edital. **Os contratos com valor maior ou igual a R$ 150.000,00 (cento e cinquenta mil reais) serão assinados, obrigatoriamente, na sede da EMAP.**

Empresa Maranhense de Administração Portuária – EMAP . Porto do Itaqui . São Luís . Maranhão . Brasil
Av. dos Portugueses s/nº . CEP 65085-370 . e-mail: csl@emap.ma.gov.br . site: www.emap.ma.gov.br
Tel.: 55 (0**98) 3216-6533/6531. Fax: 3216-6028. CNPJ: 03.650.060/0001-48. Insc. Est.: 12.180.031-8

13.3 O prazo da convocação poderá ser prorrogado uma vez, por igual período, quando solicitado pelo licitante vencedor durante o seu transcurso, desde que ocorra motivo justificado e aceito pela EMAP.

13.4 A recusa injustificada do licitante vencedor em assinar o Contrato, prestar a garantia e/ou receber, se houver, a Ordem de Fornecimento, dentro do prazo estabelecido pela EMAP, caracteriza o descumprimento total da obrigação assumida, sujeitando-o as penalidades legalmente estabelecidas.

13.5 No ato da assinatura do contrato, a adjudicatária estabelecida no Maranhão deverá apresentar Certidão Negativa de Débito com a CAEMA, consoante determina o Decreto Estadual nº 21.178, de 26/04/05.

13.6 A contratação fica condicionada à confirmação da autenticidade das certidões sujeitas à confirmação e à consulta prévia pela EMAP ao Cadastro Estadual de Inadimplentes - CEI, consoante determina o art. 6º da Lei Estadual nº 6.690, de 11 de julho de 1996.

14 – DAS SANÇÕES ADMINISTRATIVAS E PENALIDADES

14.1 A licitante que não mantiver a sua proposta, comportar-se de modo inidôneo, fizer declaração falsa ou cometer fraude fiscal, garantido o direito prévio da citação e da ampla defesa, ficará impedida de licitar e contratar com a Administração, e será descredenciada no SICAF, pelo prazo de até 05 (cinco) anos, sem prejuízo das demais multas previstas neste Edital e no Contrato e demais cominações legais.

14.2 As penalidades serão obrigatoriamente registradas no Sistema de Cadastramento Unificado de Fornecedores – SICAF, e no caso de suspensão de licitar, a licitante será descredenciada por igual período, sem prejuízo das multas previstas no contrato e das demais cominações legais.

14.3 Se a licitante vencedora se recusar injustificadamente a assinar ou aceitar o contrato ou retirar o instrumento equivalente e/ou prestar a garantia de execução, se houver, dentro do prazo estabelecido, hipóteses em que se caracterizará o descumprimento total da obrigação assumida, a Sessão será retomada e as demais licitantes serão chamadas na ordem de classificação, sujeitando-se a licitante desistente às penalidades previstas no subitem 14.1 deste Edital.

14.4 Além das penalidades estabelecidas anteriormente a EMAP poderá, garantida a prévia defesa, aplicar à licitante vencedora as seguintes sanções:

14.4.1 Advertência escrita.

14.4.2 Multa de 20% (vinte por cento) do valor total adjudicado, na hipótese de a licitante vencedora se recusar injustificadamente a assinar ou aceitar o contrato ou retirar o instrumento equivalente e/ou prestar a garantia de execução, se houver, dentro do prazo estabelecido pela EMAP.

14.5 A multa a que se refere o subitem anterior será descontada da garantia, se houver, ou cobrada diretamente da empresa, amigável ou judicialmente, e poderá ser aplicada cumulativamente com as demais penalidades previstas neste Edital.

Empresa Maranhense de Administração Portuária – EMAP . Porto do Itaqui . São Luís . Maranhão . Brasil
Av. dos Portugueses s/nº . CEP 65085-370 . e-mail: csl@emap.ma.gov.br . site: www.emap.ma.gov.br
Tel.: 55 (0**98) 3216-6533/6531. Fax: 3216-6028. CNPJ: 03.650.060/0001-48. Insc. Est.: 12.180.031-8

14.6 A aplicação das penalidades será precedida da concessão da oportunidade de ampla defesa por parte do adjudicatário, na forma da Lei.

14.7 A licitante estará sujeita, também, ao pagamento de despesas com passagem área, hospedagem, alimentação e serviços de taxi, feita pelo pregoeiro e a equipe de apoio, decorrentes da promoção de diligência destinadas a esclarecer ou dirimir quaisquer dúvidas motivadas pela licitante neste pregão eletrônico.

15 – DA DOTAÇÃO ORÇAMENTÁRIA

15.1. As despesas decorrentes da presente licitação correrão por conta da seguinte Dotação Orçamentária: Orçamento Geral da EMAP, para o exercício financeiro de 2014, Natureza da Despesa 44.90.52 – Equipamentos e Materiais Permanentes, CAPEX: 41 – Aparelhamento e Segurança Nacional, PI: ampliporto, fonte 227 – Recursos das Empresas Estatais, aprovado pela Lei n°9.976, de 06/01/2014 e pelo Decreto n° 29.780, de 31/01/2014.

16 – DO CONTRATO

16.1 A contratação do objeto licitado será efetivada mediante assinatura de Contrato elaborado pela EMAP, na forma do **Anexo V**, deste Edital.

16.2 O contrato, que obedecerá às condições estabelecidas neste Edital e seus Anexos, estará vinculado integralmente a este instrumento, implicando na obrigatoriedade da licitante vencedora em cumprir todas as obrigações e condições especificadas neste Edital e seus Anexos.

16.3 O presente Edital e seus Anexos, bem como a proposta da licitante vencedora deste certame, farão parte integrante do Contrato, independente de transcrição.

17 – DAS DISPOSIÇÕES GERAIS

18.1. A Empresa Maranhense de Administração Portuária – EMAP somente poderá anular ou revogar, a qualquer tempo, no todo ou em parte, a presente licitação, por razões de interesse público decorrente de fato superveniente devidamente comprovado, pertinente e suficiente para justificar tal conduta, devendo anulá-la por ilegalidade, de ofício ou por provocação de terceiros, mediante parecer escrito e devidamente fundamentado.

18.2. A participação neste Pregão implicará na aceitação integral e irretratável de suas normas e observância dos preceitos legais e regulamentares, ressalvados o direito de impugnação e de recurso.

18.3 O objeto da presente licitação poderá sofrer acréscimos ou supressões, conforme previsto no § 1º do Art. 65 da Lei 8.666/93.

18.4. A Contratada ficará responsável por quaisquer danos que venha a causar a terceiros ou ao patrimônio da EMAP, reparando às suas custas os mesmos, durante a execução o fornecimento dos equipamento/produtos contratados, sem que lhe caiba nenhuma indenização por parte da

Empresa Maranhense de Administração Portuária – EMAP . Porto do Itaqui . São Luís . Maranhão . Brasil
Av. dos Portugueses s/nº . CEP 65085-370 . e-mail: csl@emap.ma.gov.br . site: www.emap.ma.gov.br
Tel.: 55 (0**98) 3216-6533/6531. Fax: 3216-6028. CNPJ: 03.650.060/0001-48. Insc. Est.: 12.180.031-8

EMAP.

18.5. Não havendo expediente na data fixada para a abertura da sessão da licitação, ou ocorrendo qualquer fato superveniente que impeça a realização do certame na data marcada, a sessão será automaticamente transferida para o primeiro dia útil subseqüente, no mesmo local e horário anteriormente estabelecido, desde que não haja comunicação do Pregoeiro em contrário.

18.6 O desatendimento de exigências formais não essenciais não importará no afastamento da licitante, desde que sejam possíveis as aferições das suas qualificações e a exata compreensão da sua proposta, durante a realização da sessão pública deste Pregão.

18.7. Caso seja necessária a interrupção da sessão, os autos do processo ficarão sob a guarda do Pregoeiro, que designará nova data para a continuação dos trabalhos.

18.8 Os licitantes poderão solicitar informações adicionais, eventualmente necessárias sobre o certame junto ao Pregoeiro da EMAP, através do e-mail csl@emap.ma.gov.br, ou Fax (98) 3216-6028 ou no Setor de Protocolo da EMAP, sito na sede da EMAP, no Porto do Itaqui, s/n, Itaqui, São Luís-MA, nos dias de expediente das 08:00 às 12:00 e das 13:00 às 17:00 horas, até 03 (três) dias úteis anteriores à data de abertura da sessão publica deste pregão.

19. Este edital e seus anexos estão à disposição dos interessados nos sítios www.comprasnet.gov.br e www.emap.ma.gov.br no link Licitações.

São Luís-MA., 30 de Julho de 2014.

João Luís Diniz Nogueira
Pregoeiro Titular da EMAP

Empresa Maranhense de Administração Portuária – EMAP . Porto do Itaqui **.** São Luís **.** Maranhão **.** Brasil
Av. dos Portugueses s/nº **.** CEP 65085-370 **.** e-mail: csl@emap.ma.gov.br **.** site: www.emap.ma.gov.br
Tel.: 55 (0**98) 3216-6533/6531**.** Fax: 3216-6028**.** CNPJ: 03.650.060/0001-48**.** Insc. Est.: 12.180.031-8

EMPRESA MARANHENSE DE ADMINISTRAÇÃO PORTUÁRIA - EMAP

PREGÃO ELETRÔNICO Nº. 009/2014-EMAP

ANEXO I

TERMO DE REFERÊNCIA

1. OBJETO

Constitui objeto desta contratação a aquisição de 02 (dois) cabrestantes mecânicos, com acionamento elétrico, para recolhimento e tração dos cabos de amarração, para que sejam implantados para operarem ao lado dos cabeços 13 e 20, ambos no Berço 104 do Porto do Itaqui, que atendam aos padrões mínimos de segurança exigidos para as manobras de atracação e desatracação realizadas nos Berços de Atracação da Empresa Maranhense de Administração Portuária – EMAP.

2. PRAZO DE EXECUÇÃO

O prazo máximo para execução do contrato será de 90 (noventa) dias, a contar da data da assinatura da Ordem de Serviço.

3. JUSTIFICATIVA

O Porto do Itaqui está em fase de franca expansão, com execução de obras para construção de novos Berços, reforma em andamento do Berço 103 e recente entrega do Berço 100 e a Empresa Maranhense de Administração Portuária – EMAP, na qualidade de Autoridade Portuária, zela pela segurança dos equipamentos e das pessoas que prestam serviços em suas instalações. Por isso deve oferecer infraestrutura básica, com segurança operacional aos clientes e usuários deste terminal público. Ocorre que as atividades de amarração executadas no Berço 104 estão acontecendo de forma manual, fato que gera riscos ergonômicos e perigo de quedas de pessoas e equipamentos ao mar. Os cabos que são usados para amarrar os navios que acostam nos Berços Atracadouros são de aço, com elevado peso e grandes dimensões. Por este motivo, algumas vezes as equipes de amarração fazem uso de trator de rodas para recolher e tracionar os cabos de amarração dos navios, para posterior ancoragem nos cabeços. Esta atividade conecta tais máquinas aos navios, potencializando os riscos para causar incidentes e até fatalidades durante as operações. Por não atenderem aos padrões mínimos de segurança exigidos, estas práticas não são recomendadas por esta Autoridade Portuária e por isso a pretensão desta aquisição, que visa o cumprimento das obrigações deste terminal portuário público, garantindo com isso o pleno andamento da rotina dos funcionários, inclusive os que trabalham em regime de escala de turno, de todo o setor de operações, considerando a necessidade de promover a

Empresa Maranhense de Administração Portuária – EMAP . Porto do Itaqui . São Luís . Maranhão . Brasil
Av. dos Portugueses s/nº . CEP 65085-370 . e-mail: csl@emap.ma.gov.br . site: www.emap.ma.gov.br
Tel.: 55 (0**98) 3216-6533/6531. Fax: 3216-6028. CNPJ: 03.650.060/0001-48. Insc. Est.: 12.180.031-8

gestão eficiente e eficaz da aplicação dos recursos administrativos e financeiros na aquisição pretendida neste ***Termo de Referência***.

4. OBJETIVO

Adquirir cabrestantes mecânicos, com acionamento elétrico, para recolhimento e tração dos cabos de amarração. Esta padronização tem finalidade de garantir o aumento da segurança para os prestadores de serviços e todos os que transitam pela área onde os equipamentos serão instalados.

5. DETALHAMENTO DO OBJETO

5.1. Especificações Técnicas:

5.1.1. **CABRESTANTE**:

a) Quantidade: 02 cabrestantes
b) Capacidade de Tração (mínima): 2.000 Kgf
c) Capacidade de Tração na Partida (mínima): 4.000 Kgf
d) Velocidade de recolhimento: 20 metros por minuto
e) Saia: 01 saia para cabo de até 64 mm – Saia com diâmetro de 340 mm.
f) Acionamento: Elétrico com botoeira tipo pedal
g) Freio: 01 freio eletromagnético
h) Motor: trifásico 7,5 kW (ou superior)
i) Tensão de Alimentação: 380 volts (trifásico) – 60 Hz

Obs.: O Cabrestante Vertical é um guincho para auxiliar a amarração dos cabos em manobras de atracação e desatracação. Deve possuir saia na posição vertical com 340 mm de diâmetro e capacidade para armazenar até 03 voltas de cabo sintético de 64 mm, situação necessária para poder tracionar cabos com ou sem carga.

5.1.2. **PAINEL ELÉTRICO** PARA CABRESTANTE:

a) Quantidade: 02 peças
b) Descrição: Painel elétrico de acionamento do equipamento, responsável pela partida, parada, reversão e proteção.
c) Cada painel será responsável pelo acionamento de um guincho.
d) A tensão de acionamento deve ser 380 volts, 60 hz e a tensão de comando do freio 380 volts 60 Hz.
e) Cada guincho terá 01 botoeira de comando tipo pedal.
f) O painel deve conter as seguintes luzes indicadoras: Painel Energizado, Motor Operando e Sobrecarga.

Empresa Maranhense de Administração Portuária – EMAP . Porto do Itaqui . São Luís . Maranhão . Brasil
Av. dos Portugueses s/nº . CEP 65085-370 . e-mail: csl@emap.ma.gov.br . site: www.emap.ma.gov.br
Tel.: 55 (0**98) 3216-6533/6531. Fax: 3216-6028. CNPJ: 03.650.060/0001-48. Insc. Est.: 12.180.031-8

5.1.3. AUXÍLIO PARA **FIXAÇÃO** COMPOSTO DE UM CONJUNTO PARA CADA EQUIPAMENTO:

a) 12 Chumbadores em aço 1” x 10” tipo prisioneiro com bucha ou presilha em aço;
b) 12 Porcas 1”;
c) 12 Arruelas para chumbador 1”;
d) 02 kg Adesivo estrutural bi-componente à base de resina epóxi, de media viscosidade (Sikadur 32 ou similar ou de qualidade superior).

6. LOCAL DE ENTREGA

Os equipamentos solicitados, na quantidade e forma estabelecidas no contrato e na respectiva Ordem de Fornecimento e Serviço, deverão ser entregues no Prédio de Operações da Empresa Maranhense de Administração Portuária – EMAP, localizado na Av. dos Portugueses, s/n, - Itaqui Bacanga, São Luís-MA, em embalagens devidamente lacradas.

7. DA GESTÃO E FISCALIZAÇÃO

7.1. Os produtos objeto desta contratação serão fiscalizados pelo Sr. PEDRO JOSÉ RIBEIRO ALVES, COORDENADOR DE ACESSO AQUAVIÁRIO, representante da EMAP, daqui por diante denominada simplesmente FISCALIZAÇÃO, independente de qualquer outra supervisão, assessoramento e/ou acompanhamento dos serviços, que venham a ser determinado pela EMAP, a seu exclusivo juízo. No caso de impedimento, será substituído pelo Sr. ALISSON ANDRÉ SILVA LUZ, GERENTE DE OPERAÇÕES, ou por outro técnico expressamente indicado pela contratante.

7.2. A Fiscalização de que trata esta cláusula não exclui, nem reduz a responsabilidade da CONTRATADA, inclusive perante terceiros, por qualquer irregularidade e, na sua ocorrência, não implica corresponsabilidade da EMAP dos seus empregados, prepostos ou contratados.

7.3. Todas as Ordens de Serviço, instruções, reclamações e, em geral, quaisquer entendimentos entre a Fiscalização e a CONTRATADA, serão feitas por escrito, nas ocasiões devidas, não sendo tomadas em consideração quaisquer alegações fundamentadas em ordens ou declarações verbais.

7.4. O fiscal do contrato terá poderes para:

7.4.1. Transmitir a CONTRATADA as determinações que julgar necessárias;

Empresa Maranhense de Administração Portuária – EMAP . Porto do Itaqui . São Luís . Maranhão . Brasil
Av. dos Portugueses s/nº . CEP 65085-370 . e-mail: csl@emap.ma.gov.br . site: www.emap.ma.gov.br
Tel.: 55 (0**98) 3216-6533/6531. Fax: 3216-6028. CNPJ: 03.650.060/0001-48. Insc. Est.: 12.180.031-8

7.4.2. Recusar os serviços e materiais que não tenham sido entregues de acordo com as condições ajustadas;

7.4.3. Ordenar a imediata retirada de suas dependências de empregados da CONTRATADA, cuja permanência seja inconveniente, ou que venha embaraçar ou dificultar a ação fiscalizadora, correndo por exclusiva conta da CONTRATADA, quaisquer ônus decorrentes das leis trabalhistas e previdenciárias, bem como qualquer outra que tal fato imponha;

7.4.4. Acusar a falta de atendimento às solicitações da EMAP por parte da CONTRATADA, bem como o atendimento inadequado, incompleto e/ou retardatário, notificando-a para que proceda à imediata regularização, sob pena de serem aplicadas as sanções e penalidades previstas neste instrumento e na lei.

7.5. A ação ou omissão total ou parcial da fiscalização do CONTRATANTE não eximirá a CONTRATADA da responsabilidade por eventuais vícios do produto objeto da contratação.

8. VALOR ESTIMADO DO CONTRATO

8.1. O valor estimado é de R$ 160.247,00 (cento e sessenta mil, duzentos e quarenta e sete reais).

8.2. O preço proposto para execução do contrato objeto desta licitação será fixo e irreajustável, expresso em Reais (R$) e se referirá à data de apresentação das propostas.

9. OBRIGAÇÕES DA CONTRATADA

9.1. Executar a entrega dos produtos rigorosamente em conformidade com todas as condições estabelecidas neste ***Termo de Referência***, envidando para tanto todos os esforços necessários.

9.2. Responsabilizar-se por quaisquer danos causados diretamente à Administração ou a terceiros, decorrentes de sua culpa ou dolo, quando da entrega dos materiais objeto deste ***Termo de Referência***, não podendo ser arguido, para efeito de execução de sua responsabilidade, o fato da Administração proceder à fiscalização ou o acompanhamento da entrega dos referidos produtos.

9.3. Todos os produtos adquiridos neste contrato deverão possuir garantia do fabricante pelo período de 01 (um) ano, a contar da data de recebimento.

Empresa Maranhense de Administração Portuária – EMAP . Porto do Itaqui . São Luís . Maranhão . Brasil
Av. dos Portugueses s/nº . CEP 65085-370 . e-mail: csl@emap.ma.gov.br . site: www.emap.ma.gov.br
Tel.: 55 (0**98) 3216-6533/6531. Fax: 3216-6028. CNPJ: 03.650.060/0001-48. Insc. Est.: 12.180.031-8

9.4. A contratada deverá comunicar imediatamente a EMAP, qualquer anormalidade verificada, inclusive de ordem funcional, para que sejam adotadas as providencias necessárias.

9.5. Seguir rigorosamente todas as Normas e Procedimentos de Segurança da EMAP.

9.6. Realizar os serviços, objeto desta contratação, sob orientação técnica da Fiscalização,

9.7. Em caso de incidente, comunicar imediatamente aos responsáveis pelos serviços,

9.8. Obedecer, rigorosamente, às rotinas de trabalho estabelecidas pela Fiscalização da EMAP.

9.9. Apresentar à Fiscalização, relatório dos serviços executados com registro de anormalidade,

9.10. Ressarcir à EMAP os custos relativos a quaisquer danos materiais causados pelo pessoal em bens móveis e imóveis da EMAP,

9.11. Responder perante a EMAP e terceiros pela cobertura dos riscos e acidente de trabalho dos seus empregados, prepostos ou contratados, bem como por todos os ônus, encargos, perdas e danos, porventura resultantes da execução dos serviços contratados.

9.12. Manter o sigilo absoluto sobre informações, dados e documentos integrantes dos serviços a serem prestados.

9.13. Cumprir com todas as normas de Saúde, Segurança e Meio Ambiente da CONTRATANTE, especialmente as ***Portarias de nº 211/2011*** e ***402/2013*** que tratam das Regras de Ouro no Trânsito e Obrigatoriedade do uso de EPI no Porto do Itaqui. A CONTRATADA deverá procurar antes do início de suas atividades a Gerência de Saúde, Segurança e Meio Ambiente - GESMA no telefone +55 98 3216-6053, para receber todas as orientações referentes aos controles necessários para mitigar eventuais impactos ao meio ambiente, garantir a saúde e evitar acidentes com os colaboradores dos serviços desta contratação.

9.14. Deverá atender todas as exigências e condições estabelecidas neste ***Termo de Referência*** e as orientações da ***NR-29***.

Empresa Maranhense de Administração Portuária – EMAP . Porto do Itaqui . São Luís . Maranhão . Brasil
Av. dos Portugueses s/nº . CEP 65085-370 . e-mail: csl@emap.ma.gov.br . site: www.emap.ma.gov.br
Tel.: 55 (0**98) 3216-6533/6531. Fax: 3216-6028. CNPJ: 03.650.060/0001-48. Insc. Est.: 12.180.031-8

10. OBRIGAÇÕES DA EMAP

10.1. Fiscalizar a execução da entrega dos materiais.

10.2. Atestar, por meio de recibo ou simples atesto no verso da nota fiscal/fatura, a entrega dos materiais.

10.3. Efetuar o pagamento a contratada no prazo pactuado, após o cumprimento das condições previamente exigidas.

10.4. Notificar, por escrito, à contratada da aplicação de qualquer sanção, caso esta cometa alguma infração ou desrespeito às cláusulas de contratadas.

11. ANÁLISE DE RISCO PARA GARANTIA DE EXECUÇÃO DO CONTRATO

11.1. A empresa CONTRATADA deverá apresentar garantia de execução contratual para o objeto desta contratação pelos motivos abaixo relacionados:

11.1.1. O fornecimento dos equipamentos previstos neste Termo de Referência dará garantias de segurança aos trabalhadores que compõem as equipes de Amarração em suas atividades diárias, evitando riscos de acidentes e doenças do trabalho, visto que algumas vezes os Amarradores fazem uso de Pá-Carregadeira para recolher e tracionar as amarras dos navios, para posterior ancoragem nos cabeços.

11.1.2. Caso a contratada não entregue o objeto solicitado neste ***Termo de Referência***, as atividades de atracação dos navios no Berço 104 do Porto do Itaqui ficarão comprometidas, visto que estas atividades neste berço estão sendo executas de forma não recomendada pela EMAP, o que pode acarretar em inúmeros prejuízos operacionais, tanto para a EMAP quanto para toda a comunidade portuária.

12. PAGAMENTO

12.1. O pagamento da fatura será realizado em até 30 (trinta) dias, contados a partir do dia seguinte ao do recebimento definitivo do produto, presentes as condições requisitadas pela contratante à contratada para efeito de habilitação.

12.2. Nenhum pagamento será efetuado à CONTRATADA enquanto estiver pendente de liquidação de qualquer obrigação financeira que lhe for imposta em virtude da penalidade, ou inadimplência contratual, ou de atraso de pagamento dos encargos sociais (INSS e FGTS) sob responsabilidade da licitante CONTRATADA.

Empresa Maranhense de Administração Portuária – EMAP . Porto do Itaqui . São Luís . Maranhão . Brasil
Av. dos Portugueses s/nº . CEP 65085-370 . e-mail: csl@emap.ma.gov.br . site: www.emap.ma.gov.br
Tel.: 55 (0**98) 3216-6533/6531. Fax: 3216-6028. CNPJ: 03.650.060/0001-48. Insc. Est.: 12.180.031-8

13. CONDIÇÕES DE RECEBIMENTO

O objeto do contrato será recebido mediante recibo, provisoriamente para efeito de verificação da conformidade do material com as especificações contidas neste ***Termo de Referência***, e definitivamente após o prazo referido. Caso sejam encontrados defeitos, o material será rejeitado e devolvido à contratada no estado em que se encontra.

14. ANEXOS

14.1. PLANILHAS DE CUSTOS ESTIMADOS:

MATERIAL	ESPECIFICAÇÃO	UNIDADE	QUANT.	PREÇO UNITÁRIO	TOTAL ITEM
Cabrestante	Cap. de tração: 2.000 Kgf, Cap. de frenagem: 4.000 Kgf, Veloc. Recolhimento: 20 m/min., Acionamento elétrico, freio eletromagnético, Motor trifásico de 7,5 kW ou superior, Tensão: 380V - trifásico.	Unid.	2	60.537,00	121.074,00
Painel Elétrico	Tensão: 380V - Trifásico, 60 Hz, com luzes indicadoras: Painel Energizado, Motor Operando e Sobrecarga.	Unid.	2	17.536,50	35.073,00
Conjunto de Chumbadores	O conjunto de chumbadores, é composto por : 12 chumbadores em aço de ø 1”x 10”, tipo prisioneiro com bucha em aço; 02 kg Adesivo estrutural bi-componente à base de resina epóxi, de media viscosidade (Sikadur 32 ou similar ou de qualidade superior). 12 porcas para chumbador 1” 12 arruelas para chumbador 1”	Conjunto	2	2.050,00	4.100,00
VALOR ..... R$					**160.247,00**

Empresa Maranhense de Administração Portuária – EMAP . Porto do Itaqui . São Luís . Maranhão . Brasil
Av. dos Portugueses s/nº . CEP 65085-370 . e-mail: csl@emap.ma.gov.br . site: www.emap.ma.gov.br
Tel.: 55 (0**98) 3216-6533/6531. Fax: 3216-6028. CNPJ: 03.650.060/0001-48. Insc. Est.: 12.180.031-8

14.2. PROJETO:

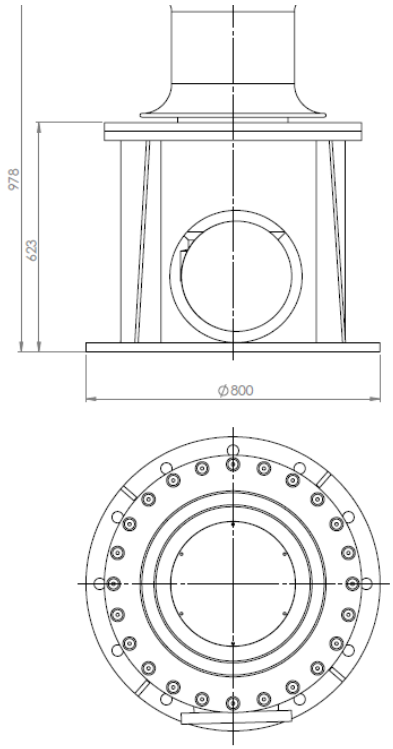

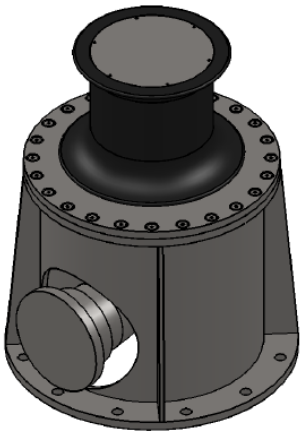

Empresa Maranhense de Administração Portuária – EMAP . Porto do Itaqui . São Luís . Maranhão . Brasil
Av. dos Portugueses s/nº . CEP 65085-370 . e-mail: csl@emap.ma.gov.br . site: www.emap.ma.gov.br
Tel.: 55 (0**98) 3216-6533/6531. Fax: 3216-6028. CNPJ: 03.650.060/0001-48. Insc. Est.: 12.180.031-8

EMPRESA MARANHENSE DE ADMINISTRAÇÃO PORTUÁRIA - EMAP

PREGÃO ELETRÔNICO Nº. 009/2014-EMAP

ANEXO II – LOTE ÚNICO

MODELO DE PROPOSTA QUE A LICITANTE VENCEDORA DEVERÁ ENCAMINHAR À EMAP

Prezados Senhores,

Pela presente, submetemos à apreciação de V.Sa., a nossa proposta de preço relativa a licitação **PREGÃO ELETRÔNICO Nº. 009/2014-EMAP**, assumindo inteira responsabilidade por quaisquer erros ou omissões que venham a ser verificados na preparação da mesma.

RAZÃO SOCIAL:
ENDEREÇO:
CNPJ:
DADOS BANCÁRIOS:

ITEM	DISCRIMINAÇÃO/ESPECIFICAÇÃO TÉCNICAS MÍNIMAS	UNIDADE	QUANTi-DADE	PREÇO UNITÁRIO	PREÇO TOTAL
01	**CABRESTANTE:** Capacidade de Tração (mínima): 2.000 Kgf; Capacidade de Tração na Partida (mínima): 4.000 Kgf; Velocidade de recolhimento: 20 metros por minuto; Saia: 01 saia para cabo de até 64 mm – Saia com diâmetro de 340 mm; Acionamento elétrico com botoeira tipo pedal; Freio: 01 freio eletromagnético; Motor Trifásico de 7,5 Kw ou superior; Tensão de Alimentação : 380 volts (trifásico) – 60 Hz.	UND	2		
02	**PAINEL ELÉTRICO PARA CABRESTANTE**: Painel elétrico de acionamento do equipamento, responsável pela partida, parada, reversão e proteção. Cada painel será responsável pelo acionamento de um guincho. A tensão de acionamento deve ser 380 volts, 60 hz. Cada guincho terá 01 botoeira de comando tipo pedal. O painel deve conter as seguintes luzes indicadoras: Painel Energizado, Motor Operando e Sobrecarga.	UND	2		
03	**FIXAÇÃO** COMPOSTA DE UM CONJUNTO PARA CADA EQUIPAMENTO: 12 Chumbadores em aço 1" x 10" tipo prisioneiro com bucha ou presilha em aço; 12 Porcas de 1"; 12 Arruelas para chumbador de 1"; 02 kg Adesivo estrutural bi-componente à base de resina epóxi, de media viscosidade (Sikadur 32 ou similar de qualidade superior).	CONJUNTO	2		
VALOR TOTAL ..... R$					

VALOR TOTAL R$ _____,__ (_____)
PRAZO DE VALIDADE DA PROPOSTA: 60 (sessenta) dias
PRAZO DO FORNECIMENTO: __ (_____) dias.

Data, ___de _____de 2014.

_____
Assinatura do responsável legal da licitante

Empresa Maranhense de Administração Portuária – EMAP . Porto do Itaqui . São Luís . Maranhão . Brasil
Av. dos Portugueses s/nº . CEP 65085-370 . e-mail: csl@emap.ma.gov.br . site: www.emap.ma.gov.br
Tel.: 55 (0**98) 3216-6533/6531. Fax: 3216-6028. CNPJ: 03.650.060/0001-48. Insc. Est.: 12.180.031-8

PREGÃO ELETRÔNICO Nº. 009/2014-EMAP

ANEXO III

MINUTA DO CONTRATO

CONTRATO Nº ____/2014/00-EMAP

CONTRATO QUE ENTRE SI FAZEM A EMPRESA MARANHENSE DE ADMINISTRAÇÃO PORTUÁRIA – EMAP E A _____, PARA FORNECIMENTO DE _____ PARA A EMAP.

A Empresa Maranhense de Administração Portuária - EMAP, empresa pública estadual, com personalidade jurídica de direito privado, autonomia administrativa, técnica, patrimonial e financeira, inscrita no CNPJ sob o nº 03.650.060/0001-48, Inscrição Estadual nº 12.180.031-8, criada pela Lei Estadual nº 7.225, de 31 de agosto de 1998, vinculada à Secretaria de Estado de Desenvolvimento, Indústria e Comércio – SEDINC, com sede no Porto do Itaqui, São Luís - Maranhão, daqui por diante denominada EMAP, neste ato representada por seu Presidente, Sr. _____, inscrito no CPF sob o nº ___.___.___-__, e RG sob o nº _____, e por sua diretora de Administração e Finanças, Sra. _____, inscrita no CPF sob o n° ___.___.___-__, e RG sob o nº _____, e de outro lado a empresa _____, pessoa jurídica de direito privado, inscrita no CNPJ sob o nº _____, com sede na _____, neste ato representada por seu sócio, Sr. _____, inscrito no R.G. sob o n° _____, e no CPF sob o n° ___.___.___-__, doravante denominada "CONTRATADA", têm entre si, ajustado o presente Contrato, cuja lavratura foi regularmente autorizada pela Diretoria Executiva da EMAP, conforme consta do Processo Administrativo n.º 0114/2014-EMAP, de 27.01.14 e do Edital do PREGÃO ELETRÔNICO Nº. 009/2014-EMAP e respectivos anexos que a este integram, independentemente de transcrição, submetendo-se as partes às disposições constantes da Lei Federal n° 8.666/1993, à Proposta adjudicada e às cláusulas e condições seguintes:

CLÁUSULA PRIMEIRA – OBJETO

É objeto do presente Contrato o fornecimento de 02 (dois) cabrestantes mecânicos, com acionamento elétrico, para recolhimento e tração dos cabos de amarração, para que sejam implantados para operarem ao lado dos cabeços 13 e 20, ambos no Berço 104 do Porto do Itaqui, em São Luís-MA., que atendam aos padrões mínimos de segurança exigidos para as manobras de atracação e desatracação realizadas nos berços de atracação da EMAP, conforme especificações e quantitativos constantes do Anexo I - Termo de Referência do Edital do PREGÃO ELETRÔNICO Nº. 009/2014-EMAP.

Empresa Maranhense de Administração Portuária – EMAP . Porto do Itaqui . São Luís . Maranhão . Brasil
Av. dos Portugueses s/nº . CEP 65085-370 . e-mail: csl@emap.ma.gov.br . site: www.emap.ma.gov.br
Tel.: 55 (0**98) 3216-6533/6531. Fax: 3216-6028. CNPJ: 03.650.060/0001-48. Insc. Est.: 12.180.031-8

PARÁGRAFO PRIMEIRO

Toda e qualquer alteração do fornecimento dos equipamentos/produto, ora contratado, somente poderá ser executada mediante aprovação prévia por parte da EMAP, devendo ser efetivada por meio de Instrumento Aditivo ao Contrato.

PARÁGRAFO SEGUNDO

Integram este Instrumento, independentemente de transcrição, a Lei Federal nº 10.520/2002 e a Lei Federal nº 8.666/1993 e a legislação complementar, que a CONTRATADA, desde já, aceita e declara conhecer, bem como a Proposta da mesma, apresentada no correspondente Processo Administrativo, ficando, porém, ressalvadas, como não transcritas, as condições nela estipuladas que contrariem as disposições deste Contrato.

CLÁUSULA SEGUNDA – PRAZO DE EXECUÇÃO DO CONTRATO

O prazo para fornecimento do objeto deste Contrato é de ____ (_____) dias corridos, contado a partir da data de recebimento da Ordem de Fornecimento a ser emitida pela EMAP, autorizando o início das atividades.

CLÁUSULA TERCEIRA - VALOR

O valor total do objeto ora contratado é de R$ _____ (_____), conforme proposta apresentada pela Contratada no Processo Licitatório do PREGÃO ELETRÔNICO Nº. 009/2014-EMAP, e aceita pela EMAP.

PARÁGRAFO PRIMEIRO

No preço contratual apresentado na proposta da CONTRATADA estão incluídos todos os custos com mão-de-obra, honorários, EP's, equipamentos, peças, materiais, serviços, hospedagem, alimentação, licenças, transportes/frete, seguro de transporte, impostos, encargos sociais e quaisquer incidências tributárias, bem como as resultantes das leis trabalhistas, previdenciárias e securitárias, que se aplicarem direta ou indiretamente, e que venham a incidir no cumprimento deste Contrato.

PARÁGRAFO SEGUNDO

A juízo exclusivo da EMAP, e com as devidas justificativas, poderão ser atribuídos ou suprimidos equipamentos/materiais, decorrentes desta contratação até o limite permitido por Lei.

CLÁUSULA QUARTA – REAJUSTAMENTO DE PREÇOS

Os preços apresentados pela licitante vencedora permanecerão fixos e irreajustáveis durante a vigência deste contrato.

CLÁUSULA QUINTA – PAGAMENTO

O pagamento do objeto deste Contrato será efetuado em parcela única, via depósito em Conta Corrente da Contratada no Banco do Brasil S.A. ou em outra instituição bancária por ela indicada, mediante apresentação da Nota Fiscal correspondente aos equipamentos/produtos efetivamente

Empresa Maranhense de Administração Portuária – EMAP . Porto do Itaqui . São Luís . Maranhão . Brasil
Av. dos Portugueses s/nº . CEP 65085-370 . e-mail: csl@emap.ma.gov.br . site: www.emap.ma.gov.br
Tel.: 55 (0**98) 3216-6533/6531. Fax: 3216-6028. CNPJ: 03.650.060/0001-48. Insc. Est.: 12.180.031-8

entregues, devidamente certificada pela Fiscalização, observadas as condições de preços propostos pela CONTRATADA e aceitos pela EMAP.

PARÁGRAFO PRIMEIRO

A Nota Fiscal deverá ser emitida em nome da Empresa Maranhense de Administração Portuária – EMAP, CNPJ sob o nº 03.650.060/0001-48, Inscrição Estadual nº 12.180.031-8, Endereço: Porto do Itaqui, s/n, Itaqui, CEP: 65.085-370, São Luís – MA.

PARÁGRAFO SEGUNDO

A contratada deverá apresentar, para efeito de pagamento, juntamente com a Nota Fiscal, Carta endereçada à EMAP formalizando o pedido e a documentação de comprovação de regularidade fiscal e trabalhista elencadas nos subitens 11.1.4 a 11.1.6 e 11.1.9 do Edital do PREGÃO ELETRÔNICO Nº. 009/2014-EMAP, em original, ou por qualquer processo de cópia autenticada através de Cartório competente, ou pela Fiscalização ou por funcionário da EMAP designado para esse fim, sendo nestes dois últimos casos, mediante a apresentação dos originais para confronto

PARÁGRAFO TERCEIRO

A EMAP terá o prazo de até 30 (trinta) dias contado da data de recebimento da Nota Fiscal, para efetuar o pagamento.

PARÁGRAFO QUARTO

Nenhum pagamento será efetuado à CONTRATADA enquanto estiver pendente liquidação de qualquer obrigação financeira que lhe for imposta em virtude de penalidade ou inadimplência contratual.

CLÁUSULA SEXTA – OBRIGAÇÕES

Para cumprimento do estabelecido na Cláusula Primeira deste Contrato, constituem obrigações:

I - DA CONTRATADA:

a) Executar a entrega dos equipamentos/produtos rigorosamente em conformidade com todas as condições estabelecidas no Termo de Referência, levantando para tanto todos os esforços físicos e financeiros necessários, bem como despesas decorrentes das obrigações assumidas sem qualquer ônus para a EMAP/Porto do Itaqui;

b) Responsabilizar-se por quaisquer danos causados diretamente à Administração ou a terceiros, decorrentes de sua culpa ou dolo, quando da entrega dos equipamentos/produtos objeto do Termo de Referência, não podendo ser arguido, para efeito de execução de sua responsabilidade, o fato da

Empresa Maranhense de Administração Portuária – EMAP . Porto do Itaqui . São Luís . Maranhão . Brasil
Av. dos Portugueses s/nº . CEP 65085-370 . e-mail: csl@emap.ma.gov.br . site: www.emap.ma.gov.br
Tel.: 55 (0**98) 3216-6533/6531. Fax: 3216-6028. CNPJ: 03.650.060/0001-48. Insc. Est.: 12.180.031-8

Administração proceder à fiscalização ou o acompanhamento da entrega dos referidos produtos;

c) Oferecer garantia do fabricante do equipamento/produto pelo período mínimo de 01 (um) ano, a contar da data de recebimento;

d) Responsabilizar-se pelo fiel cumprimento da entrega dos equipamentos/produtos solicitados na Ordem de Fornecimento;

e) Obedecer, rigorosamente, às rotinas de trabalho estabelecidas pela Fiscalização da EMAP.

f) Ressarcir à EMAP os custos relativos a quaisquer danos materiais causados pelo pessoal em bens móveis e imóveis da EMAP;

g) Seguir rigorosamente todas as Normas e Procedimentos de Segurança da EMAP;

h) Sanar, em até 48 (quarenta e oito) horas, as falhas/avarias/defeitos que por ventura venham ocorrer nos equipamentos/produtos solicitados;

i) Responder por perdas e danos que vier a sofrer a EMAP ou terceiros em razão de sua ação ou omissão dolosa ou culposa, independente de outras cominações contratuais ou legais a que estiver sujeita;

j) Prestar todos os esclarecimentos que forem solicitados pela EMAP durante a execução do objeto deste Contrato;

k) Realizar a entrega do objeto desta contratação, sob orientação técnica da Fiscalização;

l) Responder perante a EMAP e a terceiros, pela cobertura dos riscos e acidente de trabalho dos seus empregados, prepostos ou contratados, bem como por todos os ônus, encargos;

m) Comunicar imediatamente, em caso de incidente, ao fiscal do contrato;

n) Entregar o objeto, em embalagens devidamente lacradas, na quantidade e forma estabelecidas no contrato e na respectiva Ordem Fornecimento no Prédio de Operações da Empresa Maranhense de Administração Portuária – EMAP, no horário de funcionamento, de segunda a sexta, das 08h00min às 12 h:00 min, e das 13 h:00 min às 16h:30min, devendo o funcionário responsável pela entrega estar devidamente identificado e uniformizado;

o) Manter atualizado, durante o período de vigência, em compatibilidade com as obrigações assumidas, todas as condições de habilitação e qualificação exigidas, de acordo com o Art. 29 da Lei 8.666/93;

p) Entregar os equipamentos/produtos no Prédio de Operações da EMAP, localizado na Av. dos Portugueses, s/n, - Itaqui Bacanga, São Luís-MA, livre de tributos, impostos e taxas;

q) Manter o sigilo absoluto sobre informações, dados e documentos integrantes dos serviços a serem prestados;

Empresa Maranhense de Administração Portuária – EMAP . Porto do Itaqui . São Luís . Maranhão . Brasil
Av. dos Portugueses s/nº . CEP 65085-370 . e-mail: csl@emap.ma.gov.br . site: www.emap.ma.gov.br
Tel.: 55 (0**98) 3216-6533/6531. Fax: 3216-6028. CNPJ: 03.650.060/0001-48. Insc. Est.: 12.180.031-8

r) Apresentar à Fiscalização, relatório dos serviços executados com registro de anormalidade, se houver;

s) Cumprir com todas as normas de Saúde, Segurança e Meio Ambiente da Contratante, especialmente as ***Portarias de nº 211/2011*** e ***402/2013*** que tratam das Regras de Ouro no Trânsito e Obrigatoriedade do uso de EPI no Porto do Itaqui. A CONTRATADA deverá procurar antes do início de suas atividades a Gerência de Saúde Segurança e Meio Ambiente - GESMA no telefone +55 98 3216-6053, para receber todas as orientações referentes aos controles necessários para mitigar eventuais impactos ao meio ambiente, garantir a saúde e evitar acidentes com os colaboradores;

t) Atender todas as exigências e condições estabelecidas no ***Termo de Referência*** e as orientações da ***NR-2***

II - DA EMAP:

a) Fiscalizar a execução/entrega dos equipamentos/produtos;

b) Atestar, por meio de recibo ou simples atesto no verso da nota fiscal/fatura, a entrega dos equipamentos/produtos;

c) Efetuar o pagamento a contratada no prazo pactuado, após o cumprimento das condições previamente exigidas;

d) Notificar, por escrito, à contratada da aplicação de qualquer sanção, caso esta cometa alguma infração ou desrespeito às cláusulas de contratadas.

CLÁUSULA SÉTIMA – RESPONSABILIDADE

A CONTRATADA assume total responsabilidade pelo cumprimento das Cláusulas e condições deste Contrato, respondendo perante à EMAP e terceiros pela cobertura dos riscos e acidentes de trabalho dos seus empregados, prepostos ou contratados, bem como por todos os ônus, encargos, perdas e danos, porventura resultantes do fornecimento do objeto contratado.

PARÁGRAFO ÚNICO

As licenças para o fornecimento, se houver, dependentes de quaisquer autoridades federais, estaduais e/ou municipais, correrão por conta e risco exclusivo da CONTRATADA.

CLÁUSULA OITAVA – FISCALIZAÇÃO

O objeto deste Contrato será fiscalizado pelo Sr. Pedro José Ribeiro Alves da EMAP, daqui por diante denominada simplesmente FISCALIZAÇÃO, independente de qualquer outra supervisão, assessoramento e/ou acompanhamento dos fornecimentos, que venham a ser determinados pela EMAP, a seu exclusivo juízo, podendo ser substituído pelo Sr. Alisson André Silva Luz da EMAP, em seu impedimento.

Empresa Maranhense de Administração Portuária – EMAP . Porto do Itaqui . São Luís . Maranhão . Brasil
Av. dos Portugueses s/nº . CEP 65085-370 . e-mail: csl@emap.ma.gov.br . site: www.emap.ma.gov.br
Tel.: 55 (0**98) 3216-6533/6531. Fax: 3216-6028. CNPJ: 03.650.060/0001-48. Insc. Est.: 12.180.031-8

PARÁGRAFO PRIMEIRO

A Fiscalização de que trata o "caput" desta Cláusula não exclui, nem reduz a responsabilidade da CONTRATADA, inclusive perante terceiros, por qualquer irregularidade e, na sua ocorrência, não implica corresponsabilidade da EMAP, dos seus empregados, prepostos ou contratados.

PARÁGRAFO SEGUNDO

Todas as Ordens de Fornecimento, instruções, reclamações e, em geral, quaisquer entendimentos entre a Fiscalização e a Contratada, serão feitas por escrito, nas ocasiões devidas, não sendo tomadas em consideração quaisquer alegações fundamentadas em ordens ou declarações verbais.

PARÁGRAFO TERCEIRO

A CONTRATADA manterá sempre um preposto para as tratativas e para resolver as questões que surgirem durante a execução deste Contrato.

CLÁUSULA NONA - RECEBIMENTO DO OBJETO DO CONTRATO EXECUTADO

O objeto deste Contrato será recebido provisoriamente pela Fiscalização e definitivamente por servidor ou comissão designada pelo Presidente da EMAP, mediante termo circunstanciado assinado entre as partes, na forma do art. 73, da Lei nº 8.666/93.

CLÁUSULA DÉCIMA – INFRAÇÕES E SANÇÕES ADMINISTRATIVAS

Sem prejuízo de rescisão contratual, com as consequências previstas em lei, e das responsabilizações civil e criminal por ilícitos a que tiver dado causa, a CONTRATADA estará sujeita às sanções administrativas a seguir descritas:

a) Advertência escrita, podendo, ainda, se for o caso, ser fixado prazo para a adoção de medidas corretivas;
b) Multa:
   b1. De 0,33% (trinta e três centésimos por cento) ao dia, incidente sobre o valor da parcela do objeto em atraso, desde o segundo até o trigésimo dia;
   b2. De 0,66% (sessenta e seis centésimos por cento) ao dia, incidente sobre o valor da parcela em atraso, a partir do trigésimo primeiro dia, não podendo ultrapassar 20% (vinte por cento) do valor do contrato;
   b3. De 20% (vinte por cento) sobre o valor da contratação nas seguintes situações:
      b3.1) recusa injustificada em assinar ou aceitar o contrato ou retirar o instrumento equivalente, dentro do prazo estabelecido pela EMAP;
      b3.2) no descumprimento de cláusula contratual, à exceção da que estabeleça prazo para entrega do objeto ou de parcela deste, cuja não observância sujeita o responsável às sanções previstas nas alíneas "b1" e "b2", conforme o caso.

Empresa Maranhense de Administração Portuária – EMAP . Porto do Itaqui . São Luís . Maranhão . Brasil
Av. dos Portugueses s/nº . CEP 65085-370 . e-mail: csl@emap.ma.gov.br . site: www.emap.ma.gov.br
Tel.: 55 (0**98) 3216-6533/6531. Fax: 3216-6028. CNPJ: 03.650.060/0001-48. Insc. Est.: 12.180.031-8

b4. Decorrido mais de 30 (trinta) dias de atraso na execução do objeto pactuado, este contrato será rescindido, exceto se houver interesse justificado da **EMAP** na manutenção da avença, sem prejuízo de o autor do ilícito ser apenado na forma da alínea "b2", desta Cláusula;

b5. No caso de não pagamento voluntário no prazo de 2 (dois) dias úteis, contados da notificação da aplicação da sanção, a **EMAP** poderá:

b5.1) descontar o valor da multa dos pagamentos porventura devidos pela EMAP;
b5.2) descontar da garantia caso a multa seja de valor superior aos créditos da CONTRATADA, devendo a garantia ser recomposta no prazo de até 30 (trinta) dias, sob pena de se configurar inexecução contratual.
b5.3) inscrevê-la em dívida ativa para futura cobrança judicial, na impossibilidade de adoção das medidas previstas nas alíneas "b5.1" e "b5.2".

b6. A multa pode ser aplicada cumulativamente com outras sanções, em função da natureza e da gravidade do ilícito.

c) Suspensão temporária de participação em licitação e impedimento de contratar com a Administração por prazo não superior a 02 (dois) anos, devendo ser aplicada, dentre outros, nos seguintes casos:

c1. por até 30 (trinta) dias:

c1.1) descumprimento do prazo fixado para adoção de medidas corretivas, quando da aplicação da sanção de advertência;
c1.2) perturbação de qualquer ato da sessão pública da licitação;

c2. de 31 (trinta e um) dias a 6 (seis) meses:

c2.1) reincidências no cometimento de ilícito punível com advertência, em prazo inferior a 12 (doze) meses da última sanção aplicada, que cause grave prejuízo à EMAP;
c2.2) aplicação de nova sanção de multa pelas seguintes condutas, nos casos de atraso na execução do objeto, que cause grave prejuízo à EMAP, ou por alteração de quantidade ou qualidade prevista no edital ou na proposta;

c3. de 6 (seis) a 12 (doze) meses:

c3.1) retardamento imotivado na execução de serviço, obra ou fornecimento de bens que implique necessária rescisão contratual;
c3.2) não pagamento de multa no prazo estabelecido, nas situações em que não for possível descontar o seu valor da garantia ou dos créditos decorrentes de parcelas executadas;

c4. de 12 (doze) a 24 (vinte e quatro) meses:

c4.1) apresentação de documentos fraudulentos, adulterados, falsos ou falsificados;
c4.2) declaração falsa;
c4.3) condenação definitiva pela prática dolosa de fraude fiscal no recolhimento de tributos relacionados ao contrato;

Empresa Maranhense de Administração Portuária – EMAP . Porto do Itaqui . São Luís . Maranhão . Brasil
Av. dos Portugueses s/nº . CEP 65085-370 . e-mail: csl@emap.ma.gov.br . site: www.emap.ma.gov.br
Tel.: 55 (0**98) 3216-6533/6531. Fax: 3216-6028. CNPJ: 03.650.060/0001-48. Insc. Est.: 12.180.031-8

c4.4) paralisação do serviço, obra ou fornecimento de bens sem justo motivo e prévia comunicação à EMAP;

c4.5) entrega de objeto contratual falsificado ou adulterado;

c4.6) inexecução contratual da qual resultem graves prejuízos à EMAP.

d) Declaração de inidoneidade para licitar ou contratar com a Administração direta e indireta da União, dos Estados, do Distrito Federal e dos Municípios, pelo prazo de 2 (dois) anos ou enquanto perdurarem os motivos determinantes da punição.

d1. a declaração de inidoneidade só será aplicada para as condutas previstas na alínea "c4", desde que haja prejuízos a serem ressarcidos à EMAP.

PARÁGRAFO PRIMEIRO

A reabilitação perante a Administração dar-se-á pelo cumprimento das obrigações de ressarcir os prejuízos; de pagar as multas devidas; e, se houver, de fazer.

PARÁGRAFO SEGUNDO

No ato da declaração de inidoneidade, a **EMAP** deve indicar, para fim de reabilitação, o valor a ser ressarcido pela CONTRATADA, com os acréscimos legais devidos, e as eventuais obrigações de fazer.

PARÁGRAFO TERCEIRO

A(s) multa(s) será(ão) aplicada(s) pela FISCALIZAÇÃO e deverá(ão) ser recolhida(s) à Coordenadoria de Finanças da **EMAP**, dentro do prazo máximo de 10 (dez) dias a partir de sua(s) notificação(ões).

PARÁGRAFO QUARTO

De qualquer multa imposta, a CONTRATADA poderá, no prazo máximo de 5 (cinco) dias contados do recolhimento, oferecer recurso ao Presidente da **EMAP** por meio da FISCALIZAÇÃO, que o encaminhará devidamente informado.

CLÁUSULA DÉCIMA PRIMEIRA – RESCISÃO

Sem prejuízo de qualquer outra disposição do presente Contrato, o mesmo poderá ser rescindido pela EMAP, judicial ou extrajudicialmente, independentemente de qualquer notificação, quando da ocorrência de um dos seguintes casos:

a) se o presente Contrato for transferido a outrem, no todo ou em parte, sem a prévia autorização da EMAP;

b) se a CONTRATADA impedir ou dificultar a ação fiscalizadora da EMAP;

c) se a CONTRATADA deixar de cumprir quaisquer das Cláusulas do presente Contrato, ou se incidir mais de duas vezes na mesma falta, sem prejuízo da multa de que trata a Cláusula Décima deste Instrumento;

d) se vier a ser decretada a falência ou a liquidação da CONTRATADA;

e) o atraso injustificado do início do fornecimento dos equipamentos/produtos;

Empresa Maranhense de Administração Portuária – EMAP . Porto do Itaqui . São Luís . Maranhão . Brasil
Av. dos Portugueses s/nº . CEP 65085-370 . e-mail: csl@emap.ma.gov.br . site: www.emap.ma.gov.br
Tel.: 55 (0**98) 3216-6533/6531. Fax: 3216-6028. CNPJ: 03.650.060/0001-48. Insc. Est.: 12.180.031-8

f) razões de interesse público de alta relevância e amplo conhecimento, justificadas e determinadas pelo Presidente da EMAP e exaradas no correspondente processo administrativo.
g) Demais motivos previstos no art. 78 da Lei Federal n° 8.666/1993.

PARÁGRAFO PRIMEIRO

Se a rescisão deste Contrato provocar prejuízos e/ou danos diretos à EMAP, promoverá esta, a responsabilidade da Contratada, visando o seu respectivo ressarcimento.

PARÁGRAFO SEGUNDO

Fica estabelecido que a cobrança de quaisquer importâncias devidas pela Contratada à EMAP será feita por meio de processo de execução.

PARÁGRAFO TERCEIRO

Se a EMAP julgar necessário rescindir o presente Contrato, não tendo a Contratada dado causa à rescisão, poderá fazê-lo mediante comunicação escrita, com antecedência de 30 (trinta) dias, pagando os produtos e serviços fornecidos e executados até a data da rescisão.

CLÁUSULA DÉCIMA SEGUNDA - FONTE DE RECURSOS

As despesas decorrentes do objeto desta contratação, correrão por conta do Orçamento Geral da EMAP, para o exercício financeiro de 2014, Natureza da Despesa 44.90.52 – Equipamentos e Materiais Permanentes, CAPEX: 41 – Aparelhamento e Segurança Nacional, PI: ampliporto, fonte 227 – Recursos das Empresas Estatais, aprovado pela Lei n°9.976, de 06/01/2014 e pelo Decreto n° 29.780, de 31/01/2014.

CLÁUSULA DÉCIMA TERCEIRA – PUBLICAÇÃO

A publicação do extrato do presente Contrato, no "Diário Oficial" será providenciada pela EMAP, até o quinto dia útil do mês seguinte ao de sua assinatura, para ocorrer no prazo máximo de 20 (vinte) dias a contar daquela data.

CLÁUSULA DÉCIMA QUARTA – VIGÊNCIA

O presente Contrato entrará em vigor na data de sua assinatura observando-se o disposto na CLAUSULA SEGUNDA – PRAZO.

CLÁUSULA DÉCIMA QUINTA – DISPOSIÇÕES FINAIS

O presente Contrato está vinculado ao Edital do PREGÃO ELETRÔNICO Nº. 009/2014-EMAP.

CLÁUSULA DÉCIMA SEXTA – DA TRANFERÊNCIA DA CONTRATAÇÃO

A CONTRATADA não poderá transferir a outrem parte do presente contrato, sem prévia e expressa anuência da EMAP.

Empresa Maranhense de Administração Portuária – EMAP . Porto do Itaqui . São Luís . Maranhão . Brasil
Av. dos Portugueses s/nº . CEP 65085-370 . e-mail: csl@emap.ma.gov.br . site: www.emap.ma.gov.br
Tel.: 55 (0**98) 3216-6533/6531. Fax: 3216-6028. CNPJ: 03.650.060/0001-48. Insc. Est.: 12.180.031-8

CLÁUSULA DÉCIMA SÉTIMA – DOS CASOS OMISSOS

Os casos omissos deverão ser resolvidos entre as partes contratantes e constituirão objeto de Termo Aditivo ao presente Contrato, quando couber.

CLÁUSULA DÉCIMA OITAVA - DO FORO

Para dirimir as questões deste Contrato fica eleito o foro da Comarca de São Luís, capital do Estado do Maranhão.

E, por estarem de pleno acordo, as partes Contratantes assinam o presente Contrato, em 03 (três) vias de igual teor e forma, na presença das testemunhas abaixo assinadas.

São Luís(MA), ____ de _____ de 2014.

_____ _____

Presidente da EMAP _____ da EMAP

_____

Representante Legal da Contratada

T E S T E M U N H A S:

Pela **EMAP**
RG nº:
CPF nº:

Pela **CONTRATADA**
RG nº:
CPF nº:

Empresa Maranhense de Administração Portuária – EMAP . Porto do Itaqui . São Luís . Maranhão . Brasil
Av. dos Portugueses s/nº . CEP 65085-370 . e-mail: csl@emap.ma.gov.br . site: www.emap.ma.gov.br
Tel.: 55 (0**98) 3216-6533/6531. Fax: 3216-6028. CNPJ: 03.650.060/0001-48. Insc. Est.: 12.180.031-8

PREGÃO ELETRÔNICO Nº. 009/2014-EMAP

ANEXO VI

REGRAS DE OURO NO TRÂNSITO DO PORTO DO ITAQUI

PORTO DO ITAQUI
EMPRESA MARANHENSE DE ADMINISTRAÇÃO PORTUÁRIA - EMAP

Portaria nº 211/2011 – PRE

O Presidente da Empresa Maranhense de Administração Portuária – EMAP, no uso de suas atribuições que lhe são conferidas pela Lei nº 12.815/13, que estabelece na esfera de atuação da Administração do Porto a fiscalização das operações portuárias, com zelo para que os serviços se realizem com regularidade, eficiência, segurança e respeito ao meio ambiente;

RESOLVE:

Determinar a obrigatoriedade o cumprimento das **Regras de ouro no trânsito do Porto do Itaqui, a saber:**

- Respeitar toda a sinalização;
- Uso do cinto obrigatório por todos os ocupantes do veículo;
- Respeitar os limites de velocidade;
- Manter os faróis sempre acessos, mesmo que de dia;
- Estacionar o veículo a ré;
- Estacionar apenas nos locais indicados;
- Limitar o número de ocupantes no veículo, conforme a disponibilidade de assentos;
- Proibido o transporte de pessoas nas carrocerias dos veículos utilitários e caminhões;
- Manter todos os dispositivos de funcionamento e sinalização do veículo em perfeito estado de uso;
- Dê a preferência aos pedestres;
- Proibido o uso de rádios, celulares ou dispositivos "mãos livre" (viva voz, fones de ouvido, bluetooth), enquanto estiver dirigindo;
- Ao desembarcar os passageiros do veículo, dê a preferência em locais onde haja acostamentos ou calçadas. Evite com que eles desçam para a pista, proporcionando assim, perigos de colisão;
- Uso obrigatório do capacete aos usuários de motocicletas;
- Ao observar as placas de PARE, não quer dizer que é somente para reduzir, mesmo que nenhum veículo esteja atravessando a via, você deve parar;
- Não realize ultrapassagens, respeite a velocidade estabelecida pela sinalização;
- Carros de passeio devem dar prioridade aos veículos pesados e máquinas;
- Fique atento à sinalização da linha férrea, pois há movimentação de trens dentro da poligonal;
- Não conduzir veículos utilizando chinelos;
- Os carros na Área Primária deverão estar identificados e com giroflex.

Dê-se ciência, registre-se e cumpra-se.

São Luís, 11 de Agosto de 2011.

Luiz Carlos Fossati
Presidente da EMAP

Empresa Maranhense de Administração Portuária – EMAP . Porto do Itaqui . São Luís . Maranhão . Brasil
Av. dos Portugueses s/nº . CEP 65085-370 . e-mail: comunicacao@emap.ma.gov.br . site: www.emap.ma.gov.br
Tel.: 55 (0**98) 3216-6533/6531 . Fax: 3216-6028 . CNPJ: 03.650.060/0001-48 . Insc. Est.: 12.180.031-8