PORTO DO ITAQUI
EMPRESA MARANHENSE DE ADMINISTRAÇÃO PORTUÁRIA - EMAP

EDITAL DE LICITAÇÃO

PREGÃO ELETRÔNICO Nº 039/2013-EMAP, REPETIÇÃO DO PREGÃO ELETRÔNICO Nº 035/2013-EMAP

O Pregoeiro da **EMPRESA MARANHENSE DE ADMINISTRAÇÃO PORTUÁRIA - EMAP**, auxiliado pela Equipe de Apoio, designados pela Portaria nº 149/2013-PRE, de 19 de agosto de 2013, torna público que realizará licitação, na modalidade **Pregão Eletrônico**, **do tipo Menor Preço Global, por lote único,** em vista do que consta do Processo Administrativo nº1.572/2013 - EMAP, de 01.11.2013 e em conformidade com as disposições da Lei nº 10.520/2002, do Decreto nº 5.450/2005, e subsidiariamente às disposições do Decreto nº 3.555/2000 e suas alterações, Decreto nº 6.204/2007, Lei complementar nº 123/2006, e da Lei nº 8.666/1993 e suas alterações posteriores, bem como as condições estabelecidas neste Edital e seus Anexos.

ABERTURA DA SESSÃO PÚBLICA DO PREGÃO ELETRÔNICO

DATA: 13/01/2014

Às 11:00 hs - Horário de Brasília–DF, ou no primeiro dia útil subsequente, na hipótese de não haver expediente nesta data.
Local: Porto do Itaqui, São Luís-MA.
Fone/Fax: (98) 3216-6531 / 6532 / 6533 ou 3216-6028.
Sítio: www.comprasnet.gov.br

01. OBJETO

1.1. Constitui objeto desta licitação a contratação de empresa especializada para fabricação e fornecimento de 02 (duas) escadas tipo prancha removível para acesso a embarcações no Porto do Itaqui, em São Luís-MA., incluída a elaboração de projeto, com características e dimensões conforme especificações constantes do Anexo I - Termo de Referência, deste Edital.

1.2. O valor máximo a ser pago pelo fornecimento, incluído o projeto, é de R$ 45.000,00 (quarenta e cinco mil reais).

1.3 O prazo máximo para execução do objeto será de até 60 (sessenta) dias, contado a partir da data de recebimento da Ordem de Serviço/Fornecimento a ser emitida pela EMAP, autorizando o início do fornecimento.

02. CONSTITUEM ANEXOS DESTE EDITAL E DELE FAZEM PARTES INTEGRANTES

Anexo I: Termo de Referência.

Anexo II: Modelo de Proposta de Preços a ser enviada à EMAP pela vencedora.

Anexo III: Declaração de inexistência de fatos supervenientes.

Anexo IV: Declaração de que não utiliza mão-de-obra de menores de 18 anos.

Anexo V: Minuta do Contrato.

Empresa Maranhense de Administração Portuária – EMAP . Porto do Itaqui . São Luís . Maranhão . Brasil
Av. dos Portugueses s/nº . CEP 65085-370 . e-mail: csl@emap.ma.gov.br . site: www.emap.ma.gov.br
Tel.: 55 (0**98) 3216-6533/6531. Fax: 3216-6028. CNPJ: 03.650.060/0001-48. Insc. Est.: 12.180.031-8

Anexo VI: Normas de Meio Ambiente e Segurança do Trabalho para empresas contratadas e prestadoras de serviço no Porto do Itaqui.

03. DA IMPUGNAÇÃO DO ATO CONVOCATÓRIO

3.1. Conforme previsto no art. 18 do Decreto nº 5.450/2005, até 02 (dois) dias úteis antes da data fixada para abertura da sessão pública para recebimento das propostas, qualquer pessoa poderá impugnar o ato convocatório deste Pregão, através do e-mail: csl@emap.ma.gov.br.

3.2. Caberá ao Pregoeiro decidir sobre a impugnação do Edital no prazo de até 24 (vinte e quatro) horas, conforme estabelecido no § 1º, do art. 18, do Decreto nº 5.450/2005;

3.3. Acolhida a impugnação contra o ato convocatório, será definida e publicada nova data para a realização do certame;

3.4. As impugnações feitas intempestivamente serão desconsideradas.

04. DOS PEDIDOS DE ESCLARECIMENTOS

4.1. Qualquer pedido de esclarecimento em relação a eventuais dúvidas na interpretação do presente Edital e seus Anexos deverá ser enviado, por escrito, ao Pregoeiro, responsável por esta licitação, **exclusivamente** no endereço eletrônico **csl@emap.ma.gov.br** até 03 (três) dias úteis anteriores à data fixada no preâmbulo deste Edital.

05. DAS CONDIÇÕES GERAIS PARA PARTICIPAÇÃO

5.1. Poderão participar deste pregão eletrônico os interessados que atendam a todas as exigências deste Edital e seus anexos e que estejam cadastrados no SICAF - Sistema de Cadastramento Unificado de Fornecedores, através do sítio www.comprasnet.gov.br para acesso ao sistema eletrônico.

5.2. Caberá ao licitante interessado em participar do pregão eletrônico:

a) credenciar-se no SICAF;

b) remeter, conforme estabelecido no subitem 7.3 deste Edital, exclusivamente por meio eletrônico, via internet, a proposta de preços;

c) responsabilizar-se formalmente pelas transações efetuadas em seu nome, assumindo como firmes e verdadeiras suas propostas e lances, inclusive os atos praticados diretamente ou por seu representante, não cabendo ao provedor do sistema ou à EMAP - Empresa Maranhense de Administração Portuária - responsabilidade por eventuais danos decorrentes de uso indevido da senha, ainda que por terceiros;

d) acompanhar as operações no sistema eletrônico durante o processo licitatório, responsabilizando-se pelo ônus decorrente da perda de negócios diante da inobservância de quaisquer mensagens emitidas pelo sistema ou de sua desconexão;

e) comunicar imediatamente ao provedor do sistema qualquer acontecimento que possa comprometer o sigilo ou a viabilidade do uso da senha, para imediato bloqueio de acesso;

Empresa Maranhense de Administração Portuária – EMAP . Porto do Itaqui . São Luís . Maranhão . Brasil
Av. dos Portugueses s/nº . CEP 65085-370 . e-mail: csl@emap.ma.gov.br . site: www.emap.ma.gov.br
Tel.: 55 (0**98) 3216-6533/6531. Fax: 3216-6028. CNPJ: 03.650.060/0001-48. Insc. Est.: 12.180.031-8

f) utilizar-se de chave de identificação e da senha de acesso para participar do pregão na forma eletrônica;

g) solicitar o cancelamento da chave de identificação ou da senha de acesso por interesse próprio.

5.3. A participação no pregão eletrônico dar-se-á pela utilização da senha privativa do licitante.

5.4. Para participação no pregão eletrônico, o licitante deverá manifestar, em campo próprio do sistema eletrônico, que cumpre plenamente os requisitos de habilitação e que sua proposta está em conformidade com as exigências do presente Edital.

5.2. Não poderão participar deste Pregão:

5.2.1 empresas que não atenderem às condições deste Edital;

5.2.2 empresas que estejam em processo de falência, sob concurso de credores, em dissolução ou em liquidação e em recuperação judicial ou extrajudicial;

5.2.3 empresas que tenham sido declaradas inidôneas por órgão da Administração Pública, direta ou indireta, federal, estadual, municipal ou do Distrito Federal, por meio de ato publicado no Diário Oficial da União, do Estado ou do Município, enquanto perdurarem os motivos determinantes da punição. Igualmente não poderão participar as empresas suspensas de licitar e contratar com a Empresa Maranhense de Administração Portuária – EMAP;

5.2.4 empresas reunidas em consórcio, que sejam controladas, coligadas ou subsidiárias entre si, qualquer que seja sua forma de constituição;

5.2.5 servidor da EMAP, bem assim a empresa da qual tal servidor seja sócio, dirigente ou responsável técnico;

5.2.6 empresas que estejam constituídas sob a forma de Cooperativas, tendo em vista as disposições contidas no Termo de Conciliação Judicial firmado entre o Ministério Público do Trabalho e a União;

5.2.7 empresas estrangeiras que não estejam autorizadas a operar no País.

06. DO CREDENCIAMENTO

6.1 O credenciamento dar-se-á pela atribuição de chave de identificação e de senha, pessoal e intransferível, para acesso ao sistema eletrônico, no sítio www.comprasnet.gov.br.

6.2. O credenciamento do LICITANTE dependerá de registro cadastral atualizado no Sistema de Cadastramento Unificado de Fornecedores – SICAF (inciso I, art. 13, Decreto nº 5.450/2005), que também será requisito obrigatório para fins de habilitação.

6.3 O credenciamento junto ao provedor do sistema implica responsabilidade legal do LICITANTE, ou de seu representante legal e presunção de sua capacidade técnica para realização das transações inerentes ao Pregão Eletrônico.

6.4 O uso da senha de acesso pelo LICITANTE é de sua responsabilidade exclusiva, incluindo qualquer transação efetuada diretamente ou por seu representante, não cabendo ao provedor do

Empresa Maranhense de Administração Portuária – EMAP . Porto do Itaqui . São Luís . Maranhão . Brasil
Av. dos Portugueses s/nº . CEP 65085-370 . e-mail: csl@emap.ma.gov.br . site: www.emap.ma.gov.br
Tel.: 55 (0**98) 3216-6533/6531. Fax: 3216-6028. CNPJ: 03.650.060/0001-48. Insc. Est.: 12.180.031-8

sistema ou à Empresa Maranhense de Administração Portuária - EMAP responsabilidade por eventuais danos decorrentes do uso indevido da senha, ainda que por terceiros.

07. DO ENVIO DA PROPOSTA DE PREÇOS

7.1 O LICITANTE será responsável por todas as transações que forem efetuadas em seu nome no sistema eletrônico, assumindo como firmes e verdadeiras suas propostas e lances.

7.2 Incumbirá, ainda, ao LICITANTE acompanhar as operações no sistema eletrônico durante a Sessão Pública do Pregão, ficando responsável pelo ônus decorrente da perda de negócios diante da inobservância de quaisquer mensagens emitidas pelo sistema ou de sua desconexão.

7.3 A participação no Pregão dar-se-á por meio da digitação de senha privativa do LICITANTE e subsequente encaminhamento da Proposta de Preço, exclusivamente por meio do sistema eletrônico.

7.4 Como requisito para a participação no Pregão, o LICITANTE deverá manifestar, em campo próprio do sistema eletrônico, o pleno conhecimento e atendimento às exigências de habilitação previstas neste Edital.

7.5 A proposta de preços deverá ser apresentada por meio de preenchimento da planilha existente no sistema Comprasnet, onde deverão ser transcritas as especificações dos serviços ou materiais ofertados.

7.6 Até a data e hora de início da sessão pública prevista neste Edital, o Licitante poderá acessar o sistema Comprasnet para retirar, alterar ou complementar a proposta formulada. A partir do início da sessão pública, não poderão ser alteradas ou retiradas as propostas formuladas.

7.7. Após a etapa de lances, o licitante detentor do menor lance deverá enviar através do endereço eletrônico csl@emap.ma.gov.br, ou Fax: (98) 3216-6028, no prazo máximo de até 03 (três) horas, a Proposta de Preços preenchida com os valores unitário e total, atualizados em conformidade com o menor lance ofertado, segundo o Anexo II, e demais documentos exigidos para habilitação que não estiverem disponíveis no Sistema Comprasnet.

7.8. Após análise, a proposta ajustada e os documentos de habilitação enviados conforme previsto no subitem 7.7 deste Edital, deverão ser encaminhados em originais ou cópias autenticadas por meio de Cartório competente, no prazo de até 04 (quatro) dias úteis contados do encerramento da Sessão Pública.

7.9. A Proposta de Preços deverá conter:

a) Número do Pregão e o nome ou razão social do licitante, número do CNPJ/MF, endereço completo, telefone, fax e endereço eletrônico (e-mail), este último se houver, para contato, bem como os dados bancários (nome e número do Banco, agência e conta corrente para fins de pagamento);

b) Planilha de Preços, expressos em Reais (R$), com base no quantitativo do item do lote único constante do Anexo II - Modelo de Proposta de Preços deste Edital, compreendendo a discriminação do equipamento e do projeto com a indicação da marca, do preço unitário e parcial, já incluídos todos os itens de despesas suportados pelo licitante e tributos porventura existentes, seja qual for o título ou a natureza (projeto, impostos, taxas, transporte, fretes, encargos sociais, locais, comerciais, trabalhistas e tudo mais que possa

Empresa Maranhense de Administração Portuária – EMAP . Porto do Itaqui . São Luís . Maranhão . Brasil
Av. dos Portugueses s/nº . CEP 65085-370 . e-mail: csl@emap.ma.gov.br . site: www.emap.ma.gov.br
Tel.: 55 (0**98) 3216-6533/6531. Fax: 3216-6028. CNPJ: 03.650.060/0001-48. Insc. Est.: 12.180.031-8

influenciar no custo final do objeto da licitação);

c) Valor total da proposta expresso em reais (R$), em algarismo e por extenso, permitidas apenas duas casas decimais, após a vírgula, já incluídas todas as despesas relacionadas direta ou indiretamente ao fornecimento do equipamento na sede da EMAP, no Porto do Itaqui, em São Luís-MA;

d) Prazo de validade da proposta, nunca inferior a 60 (sessenta) dias, contado da data de apresentação da mesma;

e) Prazo **de execução do fornecimento** de, no máximo, 60 (sessenta) dias;

f) Prazo de garantia do equipamento contra defeitos de fabricação nunca inferior a 12 (doze) meses

7.9.1. Quaisquer tributos, custos e despesas diretos ou indiretos omitidos da proposta ou incorretamente cotados, serão considerados como inclusos nos preços, não sendo considerados pleitos de acréscimos, a esse ou qualquer título, devendo o fornecimento ser executado sem quaisquer ônus adicionais para a EMAP.

7.9.2. Caso o prazo de validade da proposta e/ou prazo de execução do fornecimento e/ou de garantia dos equipamentos sejam omitidos na Proposta de Preços, a licitante não será desclassificada e o Pregoeiro entenderá como sendo iguais aos previstos nas alíneas "d", "e" e "f" do subitem 7.9 do Edital.

7.10 Não serão consideradas as propostas com alternativas não previstas neste instrumento, devendo os licitantes se limitarem às especificações deste Edital e do Termo de Referência.

7.11. Serão desclassificadas as Propostas de Preços que:

7.11.1. Não atenderem às exigências do presente Edital e seus Anexos;

7.11.2. Apresentarem preço superior ao valor máximo estimado pela EMAP, no subitem 1.2 do Edital;

7.11.3. Deixar de apresentar preço para qualquer item, constante do Anexo II – Modelo de Proposta;

7.11.4 Forem omissas ou apresentem irregularidades insanáveis.

08. DA ABERTURA DA SESSÃO PÚBLICA

8.1 A partir das **11:00 hs (Horário de Brasília-DF) do dia 13/01/2014**, terá início a sessão pública do PREGÃO ELETRÔNICO Nº 039/2013-EMAP, com a divulgação das Propostas de Preços recebidas e, após análise, início da etapa de lances.

09. DA FORMULAÇÃO DOS LANCES

9.1 Para o objeto licitado haverá a disponibilização do sistema para a formulação de lances pelos licitantes, cujos procedimentos são explicitados nos subitens a seguir, tendo por amparo legal aqueles previstos no Decreto nº 5.450/2005.

9.2 Iniciada a etapa competitiva, os licitantes poderão encaminhar lances exclusivamente por meio do sistema eletrônico, sendo o licitante imediatamente informado do seu recebimento e respectivo horário de registro e valor.

Empresa Maranhense de Administração Portuária – EMAP . Porto do Itaqui . São Luís . Maranhão . Brasil
Av. dos Portugueses s/nº . CEP 65085-370 . e-mail: csl@emap.ma.gov.br . site: www.emap.ma.gov.br
Tel.: 55 (0**98) 3216-6533/6531. Fax: 3216-6028. CNPJ: 03.650.060/0001-48. Insc. Est.: 12.180.031-8

9.3 Os licitantes poderão oferecer lances sucessivos, observado o horário fixado e as regras de aceitação dos mesmos.

9.4 Não serão aceitos dois ou mais lances de mesmo valor, prevalecendo aquele que for recebido e registrado em primeiro lugar, sendo que o licitante somente poderá oferecer lance inferior ao último lance por ele ofertado e registrado no sistema.

9.5 Durante o transcurso da sessão pública os licitantes serão informados, em tempo real, do valor do melhor lance registrado que tenha sido apresentado pelos demais licitantes, vedada a identificação do detentor do lance.

9.6 No caso de desconexão com o Pregoeiro, no decorrer da etapa competitiva do Pregão, o sistema eletrônico poderá permanecer acessível aos licitantes para a recepção dos lances.

9.6.1 O Pregoeiro, quando possível, dará continuidade à sua atuação no certame, sem prejuízo dos atos realizados.

9.6.2 Quando a desconexão persistir por tempo superior a 10 (dez) minutos, a sessão do Pregão será suspensa e terá reinício somente após comunicação expressa do Pregoeiro aos licitantes participantes.

9.7 A etapa de lances da sessão pública será encerrada mediante aviso de fechamento iminente dos lances, emitido pelo sistema eletrônico aos licitantes, após o que transcorrerá um período de tempo aleatório, compreendido entre 01 (um) a 30 (trinta) minutos, durante o qual, a qualquer momento, o sistema encerrará automaticamente a recepção de lances.

9.8 O Pregoeiro poderá encaminhar, pelo sistema eletrônico, contraproposta diretamente ao licitante que tenha apresentado o lance de melhor oferta, para que seja obtido melhor preço, bem assim decidir sobre sua aceitação.

9.9 Encerrada a etapa de lances da sessão pública, o detentor da melhor oferta deverá comprovar a situação de regularidade, podendo tal comprovação se dar mediante encaminhamento da documentação, em até 03 (três) horas, por meio do e-mail **csl@emap.ma.gov.br** ou pelo **Tel/Fax: (98) 3216-6028,** com posterior envio dos originais ou cópias autenticadas, no prazo de até 04 (quatro) dias úteis, contado da data da solicitação pelo Pregoeiro, ao endereço da EMAP, na Avenida dos Portugueses, Porto do Itaqui, s/n, Bairro Itaqui, CEP 65.085-370, São Luís - MA.

9.9.1 Os documentos a serem apresentados para cumprimento desta exigência são os relacionados no item 11 deste Edital.

9.9.2 O descumprimento do disposto no subitem 9.9 implicará na desclassificação do licitante.

10. DO JULGAMENTO DAS PROPOSTAS DE PREÇOS

10.1 Encerrada a etapa de lances, o pregoeiro examinará a proposta classificada em primeiro lugar quanto à compatibilidade do preço em relação ao estimado para contratação e verificará a habilitação do licitante, conforme disposições do Edital e seus Anexos.

10.2 Na análise da proposta de preços será verificado o atendimento de todas as especificações e condições estabelecidas neste Edital e seus Anexos.

Empresa Maranhense de Administração Portuária – EMAP . Porto do Itaqui . São Luís . Maranhão . Brasil
Av. dos Portugueses s/nº . CEP 65085-370 . e-mail: csl@emap.ma.gov.br . site: www.emap.ma.gov.br
Tel.: 55 (0**98) 3216-6533/6531. Fax: 3216-6028. CNPJ: 03.650.060/0001-48. Insc. Est.: 12.180.031-8

10.3 Analisada a aceitabilidade dos preços obtidos, o Pregoeiro divulgará o resultado de julgamento da Proposta de Preço.

10.4 Se a proposta ou o lance de menor preço não for aceitável, ou se o licitante desatender às exigências habilitatórias, o Pregoeiro examinará a proposta ou o lance subsequente, verificando a sua aceitabilidade e procedendo à sua habilitação, na ordem de classificação, e assim sucessivamente, até a apuração de uma proposta ou lance que atenda ao edital.

10.4.1 Ocorrendo a situação a que se refere o inciso anterior, o Pregoeiro poderá negociar com o licitante para que seja obtido preço melhor.

10.5 No julgamento das propostas, a classificação se dará em ordem crescente dos preços apresentados, sendo considerada vencedora a proposta que apresentar o **menor preço global, por lote único**.

10.6 Se a primeira classificada não for uma Microempresa – ME ou Empresa de Pequeno Porte – EPP, o sistema verificará se outro licitante ME ou EPP ofereceu lance final com preço até 5% (cinco por cento) superior ao melhor registrado. Havendo licitante nessa condição, o sistema irá convocá-lo para ofertar nova proposta mais vantajosa (menor preço) àquele inicialmente vencedor da fase de lances, que deverá ser apresentada no prazo máximo de 05 (cinco) minutos após convocação, sob pena de preclusão.

10.7 Caso a ME ou EPP mais bem classificada não apresente proposta mais vantajosa (menor preço) àquela inicialmente vencedora, serão convocadas as ME ou EPP remanescentes, que tiveram lance final com preço até 5% (cinco por cento) superior ao melhor registrado, para apresentar oferta na forma do disposto no item anterior.

10.8 No caso de equivalência de valores apresentados pelas ME ou EPP, que tiveram lance final com preço até 5% (cinco por cento) superior ao melhor registrado, será realizado sorteio entre elas para que se identifique aquela que primeiro poderá melhorar a oferta. Contudo, só será dada a oportunidade de apresentar melhor oferta às demais ME ou EPP com preços equivalentes, no caso de desistência da mais bem classificada no sorteio, a exemplo do exposto no item anterior.

10.9 Não ocorrendo a apresentação de proposta mais vantajosa (menor preço) que a primeira empresa não ME ou EPP classificada, nos termos dos itens 10.6 e 10.7 deste capítulo, essa será considerada vencedora.

11. DA HABILITAÇÃO

11.1 Para fins de habilitação a licitante classificada em primeiro lugar deverá apresentar os seguintes documentos:

11.1.1. Registro Comercial, no caso de empresa individual;

11.1.2. Ato constitutivo, estatuto ou contrato social em vigor, devidamente registrado, em se tratando de sociedades comerciais, e, no caso de sociedades por ações, acompanhado de documentos de eleição de seus administradores. Os documentos em apreço deverão estar acompanhados de todas as alterações ou da consolidação respectiva;

11.1.3. Prova de inscrição no Certificado Nacional de Pessoa Jurídica – CNPJ;

Empresa Maranhense de Administração Portuária – EMAP . Porto do Itaqui . São Luís . Maranhão . Brasil
Av. dos Portugueses s/nº . CEP 65085-370 . e-mail: csl@emap.ma.gov.br . site: www.emap.ma.gov.br
Tel.: 55 (0**98) 3216-6533/6531. Fax: 3216-6028. CNPJ: 03.650.060/0001-48. Insc. Est.: 12.180.031-8

11.1.4. Prova de regularidade para com a Fazenda Federal, Estadual e Municipal do domicílio ou sede do Licitante, ou outra equivalente, na forma da Lei;

11.1.5. Prova de regularidade relativa à Seguridade Social (INSS);

11.1.6. Prova de regularidade relativa ao Fundo de Garantia por Tempo de Serviço (FGTS);

11.1.7. Balanço Patrimonial do exercício social 2012 apresentado na forma da lei, vedada sua substituição por balancetes ou balanços provisórios, que demonstre boa situação financeira através de cálculo de índice contábil, de conformidade com as fórmulas adiante:

a) Índice de Liquidez Geral (**ILG**) ≥ **1,0**

$$\textbf{ILG} = \frac{\text{Ativo Circulante + Realizável a Longo Prazo}}{\text{Passivo Circulante + Exigível de Longo Prazo}}$$

b) Índice de Liquidez Corrente (**ILC)** ≥ **1,0**

$$\textbf{ILC} = \frac{\text{ATIVO CIRCULANTE}}{\text{PASSIVO CIRCULANTE}}$$

c) O índice contábil apurado na análise do balanço patrimonial, deverá ser informado pela licitante, conforme a fórmula acima indicada, expressando os valores em Reais dos grupos de contas envolvidos.

11.1.7.1 A licitante que apresentar resultado do ILG ou ILC menor do que o exigido, quando de sua habilitação poderá comprovar sua qualificação econômica financeira, considerados os riscos para a administração, através de Capital Social ou Patrimônio Líquido no valor mínimo de 10% (dez por cento) do valor estimado da contratação, admitida a atualização para a data de apresentação da proposta através de índices oficiais**.**

11.1.7.2 A licitante que ainda não encerrou o seu primeiro exercício social, por ter sido constituída a menos de um ano, deverá apresentar, em substituição ao Balanço Patromonial, o Balanço de Abertura devidamente registrado na forma da lei, que comprove capital social integralizado de no mínimo 10% do valor máximo estimado para a contratação dos serviços.

11.1.8 Certidão Negativa de Falência, expedida pelo Cartório de distribuição da sede da licitante, expedida pelo distribuidor da sede da pessoa jurídica, com data não excedente a 90 (noventa) dias de antecedência da data de apresentação da proposta de preço;

11.1.9. Certidão Negativa de Débitos Trabalhistas – CNDT, conforme Lei nº 12.440, de 07 de julho de 2011.

Empresa Maranhense de Administração Portuária – EMAP . Porto do Itaqui . São Luís . Maranhão . Brasil
Av. dos Portugueses s/nº . CEP 65085-370 . e-mail: csl@emap.ma.gov.br . site: www.emap.ma.gov.br
Tel.: 55 (0**98) 3216-6533/6531. Fax: 3216-6028. CNPJ: 03.650.060/0001-48. Insc. Est.: 12.180.031-8

11.1.10 Certidão Simplificada da Junta Comercial do Estado do Maranhão (JUCEMA), **do ano 2013**, **comprobatória da situação atualizada** da empresa, conforme determina o Decreto Estadual nº 21.040, de 17 de fevereiro de 2005 (**somente para empresa estabelecida no Estado do Maranhão**);

11.1.11 Apresentação de Declaração de Inexistência de Fato Superveniente Impeditivo de sua Habilitação, nos termos do modelo constante do **Anexo III** deste Edital, assinada por sócio, dirigente, proprietário ou procurador da licitante, com o nº de identidade do declarante.

11.1.12 Apresentação de Declaração de que a empresa não utiliza mão-de-obra direta ou indireta de menores, nos termos do modelo constante do **Anexo IV** deste Edital.

11.1.13 O licitante que possuir habilitação parcial atualizada no Sistema de Cadastramento Unificado de Fornecedores – SICAF, ficará isenta de apresentar os documentos relacionados nos itens 11.1.1 a 11.1.8. A verificação da habilitação junto ao SICAF, será feita "on-line'". Caso algum dos documentos citados nos subitens 11.1.1 a 11.1.8 não conste do SICAF a licitante deverá encaminhá-lo conforme subitem 9.9 deste Edital.

11.1.14 Não serão aceitos protocolos de entrega ou solicitação de documentos, em substituição aos documentos requeridos neste Edital e seus anexos.

12. DOS RECURSOS

12.1 Declarado o vencedor, após a fase de habilitação, qualquer licitante poderá, durante a sessão pública, de forma imediata e motivada, em campo próprio do sistema, manifestar sua a intenção de interpor recurso, quando lhe será concedido o prazo de 03 (três) dias para apresentar as razões de recurso, ficando os demais licitantes, desde logo, intimados, para, querendo, apresentarem contrarrazões em igual prazo, que começará a contar do término do prazo do recorrente, sendo-lhes assegurada vista imediata dos autos.

12.2 A falta de manifestação imediata e motivada do licitante quanto à intenção de recorrer, nos termos do item anterior, importará na decadência desse direito, ficando o Pregoeiro autorizado a adjudicar o objeto ao licitante declarado vencedor.

12.3 O recurso contra decisão do Pregoeiro não terá efeito suspensivo.

12.4 O acolhimento do recurso importará na invalidação apenas dos atos insuscetíveis de aproveitamento.

12.5 Os autos do processo permanecerão com vista franqueada aos interessados, na EMAP, no Porto do Itaqui, s/n, Itaqui – São Luís/MA, durante os dias úteis, das 08:00 às 12:00 horas e das 13:00 às 17:00 horas.

13. DA HOMOLOGAÇÃO E CONVOCAÇÃO DA LICITANTE VENCEDORA

13.1 O resultado de julgamento será submetido à Autoridade Competente para homologação.

13.2 Após a homologação do resultado da presente licitação pelo Presidente da EMAP, a empresa adjudicatária será convocada, por meio de correspondência específica, pela EMAP para assinar o Contrato, prestar a garantia, se houver, e receber a Ordem de Fornecimento, sob pena de decair o direito da contratação, sem prejuízo das sanções previstas no item 14 deste Edital. **Os contratos**

Empresa Maranhense de Administração Portuária – EMAP . Porto do Itaqui . São Luís . Maranhão . Brasil
Av. dos Portugueses s/nº . CEP 65085-370 . e-mail: csl@emap.ma.gov.br . site: www.emap.ma.gov.br
Tel.: 55 (0**98) 3216-6533/6531. Fax: 3216-6028. CNPJ: 03.650.060/0001-48. Insc. Est.: 12.180.031-8

com valor maior ou igual a R$ 150.000,00 (cento e cinquenta mil reais) serão assinados, obrigatoriamente, na sede da EMAP

13.3 O prazo da convocação poderá ser prorrogado uma vez, por igual período, quando solicitado pelo licitante vencedor durante o seu transcurso, desde que ocorra motivo justificado e aceito pela EMAP.

13.4 A recusa injustificada do licitante vencedor em assinar o Contrato, prestar a garantia e/ou receber, se houver, a Ordem de Fornecimento, dentro do prazo estabelecido pela EMAP, caracteriza o descumprimento total da obrigação assumida, sujeitando-o as penalidades legalmente estabelecidas.

13.5 No ato da assinatura do contrato, a adjudicatária estabelecida no Maranhão deverá apresentar Certidão Negativa de Débito com a CAEMA, consoante determina o Decreto Estadual nº 21.178, de 26/04/05.

13.6. A contratação fica condicionada à confirmação da autenticidade das certidões sujeitas à confirmação e à consulta prévia pela EMAP ao Cadastro Estadual de Inadimplentes - CEI, consoante determina o art. 6º da Lei Estadual nº 6.690, de 11 de julho de 1996.

14. DAS SANÇÕES ADMINISTRATIVAS E PENALIDADES

14.1 A licitante que não mantiver a sua proposta, comportar-se de modo inidôneo, fizer declaração falsa ou cometer fraude fiscal, garantido o direito prévio da citação e da ampla defesa, ficará impedida de licitar e contratar com o Estado, e será descredenciada no SICAF, pelo prazo de até 05 (cinco) anos, sem prejuízo das demais multas previstas neste Edital e no Contrato e demais cominações legais.

14.2 As penalidades serão obrigatoriamente registradas no Sistema de Cadastramento Unificado de Fornecedores – SICAF, e no caso de suspensão de licitar, a licitante será descredenciada por igual período, sem prejuízo das multas previstas no contrato e das demais cominações legais.

14.3 Se a licitante vencedora se recusar injustificadamente a assinar ou aceitar o contrato ou retirar o instrumento equivalente e/ou prestar a garantia de execução, se houver, dentro do prazo estabelecido, hipóteses em que se caracterizará o descumprimento total da obrigação assumida, a Sessão será retomada e as demais licitantes serão chamadas na ordem de classificação, sujeitando-se a licitante desistente às penalidades previstas no subitem 14.1 deste Edital.

14.4 Além das penalidades estabelecidas anteriormente a EMAP, poderá, garantida a prévia defesa, aplicar à licitante vencedora as seguintes sanções:

14.4.1 Advertência escrita.

14.4.2 Multa de 20% (vinte por cento) do valor total adjudicado, na hipótese de a licitante vencedora se recusar injustificadamente a assinar ou aceitar o contrato ou retirar o instrumento equivalente e/ou prestar a garantia de execução, dentro do prazo estabelecido pela EMAP.

14.5 A multa a que se refere o subitem anterior será descontada da garantia, se houver, ou cobrada diretamente da empresa, amigável ou judicialmente, e poderá ser aplicada cumulativamente com as demais penalidades previstas neste Edital.

14.6 A aplicação das penalidades será precedida da concessão da oportunidade de ampla defesa

Empresa Maranhense de Administração Portuária – EMAP . Porto do Itaqui . São Luís . Maranhão . Brasil
Av. dos Portugueses s/nº . CEP 65085-370 . e-mail: csl@emap.ma.gov.br . site: www.emap.ma.gov.br
Tel.: 55 (0**98) 3216-6533/6531. Fax: 3216-6028. CNPJ: 03.650.060/0001-48. Insc. Est.: 12.180.031-8

por parte do adjudicatário, na forma da Lei.

14.7 A licitante estará sujeita, também, ao pagamento de despesas com passagem área, hospedagem, alimentação e serviços de taxi, feita pelo pregoeiro e a equipe de apoio, decorrentes da promoção de diligência destinadas a esclarecer ou dirimir quaisquer dúvidas motivadas pela licitante neste pregão eletrônico.

15. DA DOTAÇÃO ORÇAMENTÁRIA

15.1 As despesas decorrentes da presente licitação correrão por conta da seguinte Dotação Orçamentária: Orçamento da EMAP, Natureza de Despesa 44.90.52 - Equipamento e Materiais Permanentes, PI: ampliporto, fonte 227 - recursos das empresas estatais, integrante do Orçamento Geral do Estado, para o exercício financeiro de 2013.

16. DO CONTRATO

16.1 A contratação do objeto licitado será efetivada mediante assinatura de Contrato elaborado pela EMAP, na forma do Anexo V, deste Edital.

16.2 O contrato, que obedecerá às condições estabelecidas neste Edital e seus Anexos, estará vinculado integralmente a este instrumento, implicando na obrigatoriedade da licitante vencedora em cumprir todas as obrigações e condições especificadas neste Edital e seus Anexos.

16.3 O presente Edital e seus Anexos, bem como a proposta da licitante vencedora deste certame, farão parte integrante do Contrato, independente de transcrição.

17. DAS DISPOSIÇÕES GERAIS

17.1 A Empresa Maranhense de Administração Portuária – EMAP somente poderá anular ou revogar, a qualquer tempo, no todo ou em parte, a presente licitação, por razões de interesse público decorrente de fato superveniente devidamente comprovado, pertinente e suficiente para justificar tal conduta, devendo anulá-la por ilegalidade, de ofício ou por provocação de terceiros, mediante parecer escrito e devidamente fundamentado.

17.2 A participação neste Pregão implicará na aceitação integral e irretratável de suas normas e observância dos preceitos legais e regulamentares, ressalvados o direito de impugnação e de recurso.

17.3 O objeto da presente licitação poderá sofrer acréscimos ou supressões, conforme previsto no § 1º, do art. 65, da Lei nº 8.666/1993.

18.4. A contratada ficará responsável por quaisquer danos que venha a causar a terceiros ou ao patrimônio da EMAP, reparando às suas custas os mesmos, durante o fornecimento dos materiais e/ou serviços contratados, sem que lhe caiba nenhuma indenização por parte da EMAP.

17.5. Não havendo expediente na data fixada para a abertura da sessão da licitação, ou ocorrendo qualquer fato superveniente que impeça a realização do certame na data marcada, a sessão será automaticamente transferida para o primeiro dia útil subseqüente, no mesmo local e horário anteriormente estabelecidos, desde que não haja comunicação do Pregoeiro em contrário.

Empresa Maranhense de Administração Portuária – EMAP . Porto do Itaqui . São Luís . Maranhão . Brasil
Av. dos Portugueses s/nº . CEP 65085-370 . e-mail: csl@emap.ma.gov.br . site: www.emap.ma.gov.br
Tel.: 55 (0**98) 3216-6533/6531. Fax: 3216-6028. CNPJ: 03.650.060/0001-48. Insc. Est.: 12.180.031-8

17.6 O desatendimento de exigências formais não essenciais não importará no afastamento da licitante, desde que sejam possíveis as aferições das suas qualificações e a exata compreensão da sua proposta, durante a realização da sessão pública deste Pregão.

17.7. Caso seja necessária a interrupção da sessão, os autos do processo ficarão sob a guarda do Pregoeiro, que designará nova data para a continuação dos trabalhos.

17.8 Os licitantes poderão solicitar informações adicionais, eventualmente necessárias sobre o certame junto ao Pregoeiro da EMAP, através do e-mail csl@emap.ma.gov.br, ou Fax (0xx98) 3216-6028 ou no Setor de Protocolo da EMAP, sito na sede da EMAP, no Porto do Itaqui, s/n, Itaqui, São Luís-MA., nos dias de expediente das 08:30 às 12:00 e das 13:00 às 17:00 horas, até 03 (três) dias úteis anteriores à data de abertura da sessão publica deste pregão.

18. Este edital e seus anexos estão à disposição dos interessados nos sítios www.comprasnet.gov.br e www.emap.ma.gov.br, nos links EMAP/Transparência/Licitações.

São Luís-MA., 26 de Dezembro de 2013.

João Luís Diniz Nogueira
Pregoeiro da EMAP

Empresa Maranhense de Administração Portuária – EMAP . Porto do Itaqui . São Luís . Maranhão . Brasil
Av. dos Portugueses s/nº . CEP 65085-370 . e-mail: csl@emap.ma.gov.br . site: www.emap.ma.gov.br
Tel.: 55 (0**98) 3216-6533/6531. Fax: 3216-6028. CNPJ: 03.650.060/0001-48. Insc. Est.: 12.180.031-8

EMPRESA MARANHENSE DE ADMINISTRAÇÃO PORTUÁRIA - EMAP

PREGÃO ELETRÔNICO Nº 039/2013-EMAP

ANEXO I

TERMO DE REFERÊNCIA

	EMPRESA MARANHENSE DE ADMINISTRAÇÃO PORTUÁRIA **E M A P** **GOVERNO DO ESTADO DO MARANHÃO**			
	TÍTULO: **TERMO DE REFERÊNCIA**			
Logomarca da contratada	OBJETO: **CONTRATAÇÃO DE EMPRESA ESPECIALIZADA PARA ELABORAÇÃO DE PROJETO, FABRICAÇÃO E FORNECIMENTO DE 02 (DUAS) ESCADAS TIPO PRANCHA REMOVÍVEL PARA ACESSO A EMBARCAÇÕES NO PORTO DO ITAQUI.**			
Nº DA CONTRATADA:	Nº EMAP:	DATA: 11-2013	REVISÃO:	Nº FOLHA : 13 de 36

SETOR SOLICITANTE: Coordenadoria de Execução Operacional - COOPE/EMAP
RESPONSÁVEL PELA SOLICITAÇÃO: Alisson André Silva Luz
DATA DA SOLICITAÇÃO: 04/11/2013

1. OBJETO

1.1. Contratação de empresa especializada para elaboração de projeto para fabricação e fornecimento de 02 (duas) Escadas do tipo prancha removível para acesso às embarcações, com características e dimensões especificadas neste ***Termo de Referência***.

2. JUSTIFICATIVA

2.1. A aquisição pretendida visa o cumprimento das obrigações deste terminal portuário público, que deve garantir a segurança das pessoas que precisam acessar às embarcações atracadas, quando estas não possuírem este dispositivo a bordo.

Empresa Maranhense de Administração Portuária – EMAP . Porto do Itaqui . São Luís . Maranhão . Brasil
Av. dos Portugueses s/nº . CEP 65085-370 . e-mail: csl@emap.ma.gov.br . site: www.emap.ma.gov.br
Tel.: 55 (0**98) 3216-6533/6531. Fax: 3216-6028. CNPJ: 03.650.060/0001-48. Insc. Est.: 12.180.031-8

2.2. Outro fator se dá em virtude da amplitude de marés, que tem grandes variações de altura. Esta peculiaridade do Porto do Itaqui pode causar o comprometimento das operações portuárias com paralisações, devido à inacessibilidade dos trabalhadores envolvidos.

3. OBJETIVO

3.1. Viabilizar o acesso adequado e seguro para os trabalhadores portuários às embarcações, quando estas não possuírem estrutura de bordo suficiente para o bom andamento dos serviços operacionais.

4. PRAZO DE EXECUÇÃO

O prazo máximo para execução do contrato será de 60 (sessenta) dias, a contar da data da assinatura da Ordem de Serviço.

5. DESCRIÇÃO DO OBJETO

5.1. Escopo de Fornecimento: Escada tipo prancha removível para acesso a embarcações com as seguintes características e dimensões:

5.1.1. Material: Liga de Alumínio Naval com a estrutura lateral confeccionada com perfil em "U".
5.1.2. Comprimento: 6 metros.
5.1.3. Largura: 0,8 metros.
5.1.4. Tipo de Degrau: Ondulado, antiderrapante com dimensões de 50 milímetros de altura e 100 milímetros de largura.
5.1.5. Capacidade de Carga: 400 quilos.
5.1.6. Forma de Fixação à Embarcação: Através de ganchos com diâmetro interno de 2 polegadas fixados à escada e ajustável por meio de parafusos.
5.1.7. Forma de Apoio no Berço: A extremidade inferior deve ser um rodeiro maciço confeccionado em nylon.
5.1.8. Laterais da Escada: Constituída em hastes removíveis (encaixadas em suportes nas estruturas laterais), altura de 1.200 milímetros com olhais a 600 milímetros e 1.200 milímetros da base para a passagem de cabos de proteção, que devem ser incluídos no projeto juntamente com a rede de proteção em nylon para as laterais. As hastes laterais devem ser espaçadas a cada 1.330 milímetros, sendo que cada lateral terá apenas 4 (quatro) hastes, pois a primeira deve ser colocada a partir do espaçamento de 1.000 milímetros, até completar a quantidade de 4 (quatro) hastes, conforme croqui anexado, que está fora de escala.
5.1.9. Projeto: Deve atender as orientações da NR-29.
5.1.10. Documentos a ser apresentados: ART e Memorial de cálculo do projeto.
5.1.11. Quantidade: 02 (duas).

6. LOCAL DE EXECUÇÃO

O material solicitado, na quantidade e forma estabelecidas no contrato e na respectiva Ordem de Fornecimento e Serviço, deverá ser entregue no Prédio de Operações da Empresa Maranhense de Administração Portuária – EMAP, localizado na Av. dos Portugueses, s/n, - Itaqui Bacanga, São Luís-MA, livre de impostos e taxas.

7. FISCALIZAÇÃO

7.1. Os serviços objeto desta contratação serão fiscalizados pelo Sr. ALISSON ANDRÉ SILVA LUZ, COORDENADOR DE EXECUÇÃO OPERACIONAL, representante da EMAP, daqui por diante denominada simplesmente FISCALIZAÇÃO, independente de qualquer outra supervisão, assessoramento e/ou acompanhamento dos serviços, que venham a ser determinado pela EMAP, a seu exclusivo juízo. No caso

Empresa Maranhense de Administração Portuária – EMAP . Porto do Itaqui . São Luís . Maranhão . Brasil
Av. dos Portugueses s/nº . CEP 65085-370 . e-mail: csl@emap.ma.gov.br . site: www.emap.ma.gov.br
Tel.: 55 (0**98) 3216-6533/6531. Fax: 3216-6028. CNPJ: 03.650.060/0001-48. Insc. Est.: 12.180.031-8

de impedimento, será substituído pelo Sr. PEDRO JOSÉ RIBEIRO ALVES, COORDENADOR DE ACESSO AQUAVIÁRIO, ou por outro técnico expressamente indicado pela contratante.

7.2. A Fiscalização de que trata esta cláusula não exclui, nem reduz a responsabilidade da CONTRATADA, inclusive perante terceiros, por qualquer irregularidade e, na sua ocorrência, não implica corresponsabilidade da EMAP dos seus empregados, prepostos ou contratados.

7.3. Todas as Ordens de Serviço, instruções, reclamações e, em geral, quaisquer entendimentos entre a Fiscalização e a CONTRATADA, serão feitas por escrito, nas ocasiões devidas, não sendo tomadas em consideração quaisquer alegações fundamentadas em ordens ou declarações verbais.

7.4. O fiscal do contrato terá poderes para:

7.4.1 Transmitir a CONTRATADA as determinações que julgar necessárias.

7.4.2 Recusar os materiais que não tenham sido entregues de acordo com as condições ajustadas.

7.4.3 Ordenar a imediata retirada de suas dependências de empregados da CONTRATADA, cuja permanência seja inconveniente, ou que venha embaraçar ou dificultar a ação fiscalizadora, correndo por exclusiva conta da CONTRATADA, quaisquer ônus decorrentes das leis trabalhistas e previdenciárias, bem como qualquer outra que tal fato imponha.

7.4.4 Acusar a falta de atendimento às solicitações da EMAP por parte da CONTRATADA, bem como o atendimento inadequado, incompleto e/ou retardatário, notificando-a para que proceda à imediata regularização, sob pena de serem aplicadas as sanções e penalidades previstas neste instrumento e na lei.

7.5. A ação ou omissão total ou parcial da fiscalização do CONTRATANTE não eximirá a CONTRATADA da responsabilidade por eventuais vícios do produto objeto da contratação.

8. VALOR ESTIMADO DO CONTRATO

8.1. Deverá ser apresentado pelo contratado seu próprio planejamento, com objetivo de apresentar à fiscalização a visão geral dos serviços.

8.2. O planejamento apresentado, incluindo cronograma físico detalhado (em meio eletrônico e impresso), com produção esperada, deverá ser submetido à aprovação prévia da fiscalização em até 07 (sete) dias após o recebimento da Ordem de Serviço.

8.3. A empresa ganhadora da licitação deverá dar garantia de manutenção e reposição dos produtos pelo período de 1 (um) ano.

8.4. O valor global orçado é de **R$ 45.000,00** (quarenta e cinco mil reais), sendo que:

8.4.1. No preço estão incluídas todas as despesas de mão de obra, materiais, EPI, EPC, alimentação, transporte, hospedagem, tributos e taxas, assim como quaisquer outras que incidirem de forma direta ou indiretamente à necessária e perfeita execução dos serviços objeto do presente ***Termo de Referência***.

8.5. O preço proposto para execução do contrato objeto desta licitação será fixo e irreajustável, expresso em Reais (R$) e se referirá à data de apresentação das propostas, válido por 60 (sessenta) dias.

8.6. No preço estão incluídas todas as despesas referentes ao transporte para entrega dos materiais objeto desta contratação, bem como todos os tributos.

Empresa Maranhense de Administração Portuária – EMAP . Porto do Itaqui . São Luís . Maranhão . Brasil
Av. dos Portugueses s/nº . CEP 65085-370 . e-mail: csl@emap.ma.gov.br . site: www.emap.ma.gov.br
Tel.: 55 (0**98) 3216-6533/6531. Fax: 3216-6028. CNPJ: 03.650.060/0001-48. Insc. Est.: 12.180.031-8

8.7. Na composição dos preços unitários, a licitante deverá utilizar 02 (duas) casas decimais para evitar correções futuras nas PROPOSTAS DE PREÇOS.

9. OBRIGAÇÕES DA CONTRATADA

9.1. Executar a entrega dos produtos rigorosamente em conformidade com todas as condições estabelecidas neste ***Termo de Referência***, envidando para tanto todos os esforços necessários.

9.2. Responsabilizar-se por quaisquer danos causados diretamente à Administração ou a terceiros, decorrentes de sua culpa ou dolo, quando da entrega dos materiais objeto deste ***Termo de Referência***, não podendo ser arguido, para efeito de execução de sua responsabilidade, o fato da Administração proceder à fiscalização ou o acompanhamento da entrega dos referidos produtos.

9.3. A contratada deverá comunicar imediatamente a EMAP, qualquer anormalidade verificada, inclusive de ordem funcional, para que sejam adotadas as providencias necessárias.

9.4. Seguir rigorosamente todas as Normas e Procedimentos de Segurança da EMAP.

9.5. Realizar os serviços, objeto desta contratação, sob orientação técnica da Fiscalização,

9.6. Em caso de incidente, comunicar imediatamente aos responsáveis pelos serviços,

9.7. Obedecer, rigorosamente, às rotinas de trabalho estabelecidas pela Fiscalização da EMAP.

9.8. Apresentar à Fiscalização, relatório dos serviços executados com registro de anormalidade,

9.9. Ressarcir à EMAP os custos relativos a quaisquer danos materiais causados pelo pessoal em bens móveis e imóveis da EMAP,

9.10. Responder perante à EMAP e terceiros pela cobertura dos riscos e acidente de trabalho dos seus empregados, prepostos ou contratados, bem como por todos os ônus, encargos, perdas e danos, porventura resultantes da execução dos serviços contratados.

9.11. Manter o sigilo absoluto sobre informações, dados e documentos integrantes dos serviços a serem prestados.

9.12. Cumprir com todas as normas de Saúde, Segurança e Meio Ambiente da CONTRATANTE e procurar antes do início de suas atividades à Gerência de Saúde, Segurança e Meio Ambiente - GESMA para receber todas as orientações referentes aos controles necessários para mitigar eventuais impactos ao meio ambiente, garantir a saúde e evitar acidentes com os colaboradores dos serviços desta contratação.

9.13. Deverá atender todas as exigências e condições estabelecidas neste ***Termo de Referência*** e as orientações da NR-29.

9.14. **Apresentar ART e Memorial de cálculo do projeto.**

10. OBRIGAÇÕES DA CONTRATANTE

10.1. Todo contrato deve ser acompanhado por um gestor de contrato, representante da Administração Pública, sendo, 01 (um) agente ocupante de cargo efetivo do quadro permanente da Administração,

Empresa Maranhense de Administração Portuária – EMAP . Porto do Itaqui . São Luís . Maranhão . Brasil
Av. dos Portugueses s/nº . CEP 65085-370 . e-mail: csl@emap.ma.gov.br . site: www.emap.ma.gov.br
Tel.: 55 (0**98) 3216-6533/6531. Fax: 3216-6028. CNPJ: 03.650.060/0001-48. Insc. Est.: 12.180.031-8

preferencialmente e previamente designado e qualificado pela autoridade signatária do contrato, por parte da Administração.

10.2. O gestor do contrato anotará as ocorrências em registro próprio, que deverá ser juntado ao contrato ao término de sua vigência.

10.3. O gestor do contrato deve comunicar as irregularidades à autoridade designante e ao Controle Interno.

10.4. Fornecer a CONTRATADA cópia dos registros realizados e ser informado a cada alteração, desde que solicitado pela mesma.

10.5. Efetuar o pagamento devido à empresa prestadora do serviço, se esta cumprir todas as exigências constantes deste ***Termo de Referência***.

10.6. Permitir o acesso dos empregados da CONTRATADA às instalações da área primária ou em qualquer outra área necessária para a realização dos serviços, conforme local definido neste ***Termo de Referência***.

10.7. Exigir o fiel cumprimento dos deveres e obrigações da empresa CONTRATADA mencionadas neste ***Termo de Referência***.

10.8. Promover o acompanhamento e FISCALIZAÇÃO dos serviços de acordo com este ***Termo de Referência***.

10.9. Esclarecer ou solucionar incoerências, falhas e omissões eventualmente constatadas nas demais informações e instruções complementares deste ***Termo de Referência***, necessárias ao desenvolvimento dos serviços.

10.10. Exercer rigoroso controle sobre o cronograma de execução dos serviços, aprovando os eventuais ajustes que ocorrerem durante o desenvolvimento dos serviços.

10.11. Verificar e atestar os serviços, bem como conferir, dar visto e encaminhar para pagamento as faturas emitidas pela Contratada.

10.12. Cumprir as regras e condições expostas neste ***Termo de Referência*** e no Edital de Licitação. Permitir a execução do objeto de modo eficiente, fornecendo os meios e condições para que a CONTRATADA possa executar as suas obrigações.

Empresa Maranhense de Administração Portuária – EMAP . Porto do Itaqui . São Luís . Maranhão . Brasil
Av. dos Portugueses s/nº . CEP 65085-370 . e-mail: csl@emap.ma.gov.br . site: www.emap.ma.gov.br
Tel.: 55 (0**98) 3216-6533/6531. Fax: 3216-6028. CNPJ: 03.650.060/0001-48. Insc. Est.: 12.180.031-8

10.13. Efetuar o pagamento à empresa CONTRATADA de acordo com as condições de preço e prazo estabelecido neste ***Termo de Referência***.

11. PAGAMENTO

11.1. O pagamento da fatura será realizado em até 30 (trinta) dias, contados a partir do dia seguinte ao do recebimento definitivo do produto, presentes as condições requisitadas pela contratante à contratada para efeito de habilitação.

11.2. Nenhum pagamento será efetuado à CONTRATADA enquanto estiver pendente de liquidação de qualquer obrigação financeira que lhe for imposta em virtude da penalidade, ou inadimplência contratual, ou de atraso de pagamento dos encargos sociais (INSS e FGTS) sob responsabilidade da licitante CONTRATADA.

12. CONDIÇÕES DE RECEBIMENTO

12.1. O material do contrato será recebido mediante recibo, provisoriamente, por 15 (quinze) dias, para efeito de verificação da conformidade do material com as especificações contidas neste ***Termo de Referência***, e definitivamente após o prazo referido.

12.2. Caso sejam encontrados defeitos, o produto será rejeitado e devolvido ao particular no estado em que se encontrarem.

13. CROQUI

13.1. CROQUIS DE REFERÊNCIA:

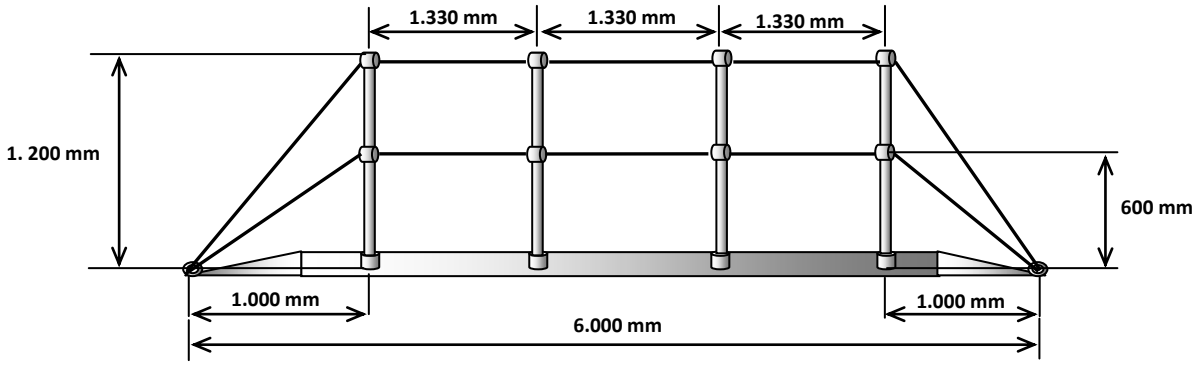

Empresa Maranhense de Administração Portuária – EMAP . Porto do Itaqui . São Luís . Maranhão . Brasil
Av. dos Portugueses s/nº . CEP 65085-370 . e-mail: csl@emap.ma.gov.br . site: www.emap.ma.gov.br
Tel.: 55 (0**98) 3216-6533/6531. Fax: 3216-6028. CNPJ: 03.650.060/0001-48. Insc. Est.: 12.180.031-8

13.2. PLANILHAS DE CUSTOS ESTIMADOS

ITEM	ESPECIFACAÇÃO	QUANTIDADE	PREÇO UNITÁRIO	PREÇO TOTAL
01	Projeto	01	R$ 5.000,00	R$ 5.000,00
02	Escada	02	R$ 20.000,00	R$ 40.000,00
Valor Total				**R$ 45.000,00**

Empresa Maranhense de Administração Portuária – EMAP . Porto do Itaqui . São Luís . Maranhão . Brasil
Av. dos Portugueses s/nº . CEP 65085-370 . e-mail: csl@emap.ma.gov.br . site: www.emap.ma.gov.br
Tel.: 55 (0**98) 3216-6533/6531. Fax: 3216-6028. CNPJ: 03.650.060/0001-48. Insc. Est.: 12.180.031-8

EMPRESA MARANHENSE DE ADMINISTRAÇÃO PORTUÁRIA - EMAP

PREGÃO ELETRÔNICO Nº 039/2013-EMAP

ANEXO II – LOTE ÚNICO

MODELO DE PROPOSTA QUE A LICITANTE VENCEDORA DEVERÁ ENCAMINHAR À EMAP

Prezados Senhores,

Pela presente, submetemos à apreciação de V.Sa., a nossa proposta de preço relativa a licitação PREGÃO ELETRÔNICO Nº 039/2013-EMAP, as sumindo inteira responsabilidade por quaisquer erros ou omissões que venham a ser verificados na preparação da mesma.

RAZÃO SOCIAL:
ENDEREÇO:
CNPJ:
DADOS BANCÁRIOS:

ITEM	ESPECIFACAÇÃO	QUANTI -DADE	PREÇO UNITÁRIO	PREÇO TOTAL
01	Escada tipo prancha removível para acesso a embarcações no Porto do Itaqui, em São Luís-MA, marca _____ (indicar a marca a escada)	02		
02	Projeto para escadas tipo prancha removível para acesso a embarcações no Porto do Itaqui, em São Luís-MA.	01		
VALOR TOTAL ..... R$				

VALOR TOTAL R$ _____,__ (_____)

PRAZO DE VALIDADE DA PROPOSTA: 60 (sessenta) dias.

PRAZO DE EXECUÇÃO DO FORNECIMENTO: ____ (___) dias.

PRAZO DE GARANTIA DOS EQUIPAMENTOS/MATERIAIS: 12 (doze) meses.

Data, ___de _____de 2014.

_____
Assinatura do responsável legal da licitante

Empresa Maranhense de Administração Portuária – EMAP . Porto do Itaqui . São Luís . Maranhão . Brasil
Av. dos Portugueses s/nº . CEP 65085-370 . e-mail: csl@emap.ma.gov.br . site: www.emap.ma.gov.br
Tel.: 55 (0**98) 3216-6533/6531. Fax: 3216-6028. CNPJ: 03.650.060/0001-48. Insc. Est.: 12.180.031-8

EMPRESA MARANHENSE DE ADMINISTRAÇÃO PORTUÁRIA - EMAP

PREGÃO ELETRÔNICO Nº 039/2013-EMAP

ANEXO III

DECLARAÇÃO DE INEXISTÊNCIA DE FATOS SUPERVENIENTES

Ref.: PREGÃO ELETRÔNICO Nº 039/2013-EMAP

(Nome da Empresa) _____, CNPJ nº__.___.___/___-__, sediada à _____, declara, sob as penas da Lei, que até a presente data inexistem fatos impeditivos para a sua habilitação no presente processo licitatório, ciente da obrigatoriedade de declarar ocorrências posteriores.

Local, ___ de _____ de 2014.

_____

Nome e CPF do representante legal da empresa)

Empresa Maranhense de Administração Portuária – EMAP . Porto do Itaqui . São Luís . Maranhão . Brasil
Av. dos Portugueses s/nº . CEP 65085-370 . e-mail: csl@emap.ma.gov.br . site: www.emap.ma.gov.br
Tel.: 55 (0**98) 3216-6533/6531. Fax: 3216-6028. CNPJ: 03.650.060/0001-48. Insc. Est.: 12.180.031-8

EMPRESA MARANHENSE DE ADMINISTRAÇÃO PORTUÁRIA - EMAP

PREGÃO ELETRÔNICO Nº 039/2013-EMAP

ANEXO IV

DECLARAÇÃO QUE NÃO EMPREGA MENOR DE 18 (DEZOITO) ANOS

Ref.: PREGÃO ELETRÔNICO Nº 039/2013-EMAP

_____ inscrita no CNPJ nº _____, por intermédio de seu representante legal o Sr.(a) _____ , portador(a) da Carteira de Identidade nº _____ e do CPF nº _____, DECLARA, para fins do disposto no inciso V do art. 27 da Lei 8.666/93, de 21 de junho de 1993, acrescido pela Lei 9.854, de 27 de outubro de 1999, que não emprega menor de 18 (dezoito) anos em trabalho noturno, perigoso ou insalubre e não emprega menor de 16 (dezesseis) anos.

Ressalva: emprega menor, a partir de quatorze anos, na condição de aprendiz.

Local, ___ de _____ de 2014.

_____

Nome e CPF do representante legal da empresa)

Empresa Maranhense de Administração Portuária – EMAP . Porto do Itaqui . São Luís . Maranhão . Brasil
Av. dos Portugueses s/nº . CEP 65085-370 . e-mail: csl@emap.ma.gov.br . site: www.emap.ma.gov.br
Tel.: 55 (0**98) 3216-6533/6531. Fax: 3216-6028. CNPJ: 03.650.060/0001-48. Insc. Est.: 12.180.031-8

EMPRESA MARANHENSE DE ADMINISTRAÇÃO PORTUÁRIA - EMAP

PREGÃO ELETRÔNICO Nº 039/2013-EMAP

ANEXO V

MINUTA DO CONTRATO

CONTRATO Nº ____/2014/00-EMAP

CONTRATO QUE ENTRE SI FAZEM A EMPRESA MARANHENSE DE ADMINISTRAÇÃO PORTUÁRIA– EMAP E A _____, PARA A _____ _____.

A **Empresa Maranhense de Administração Portuária - EMAP**, empresa pública estadual, com personalidade jurídica de direito privado, autonomia administrativa, técnica, patrimonial e financeira, inscrita no CNPJ sob o nº 03.650.060/0001-48, Inscrição Estadual nº 12.180.031-8, criada pela Lei Estadual nº 7.225, de 31 de agosto de 1998, vinculada à Secretaria de Estado de Desenvolvimento, Indústria e Comércio – SEDINC, com sede no Porto do Itaqui, São Luís - Maranhão, daqui por diante denominada **EMAP**, neste ato representada por seu Presidente, Sr. _____, inscrito no R.G. sob o nº _____ e no CPF sob o nº ___.___.___-__, e por seu _____, Sr. _____, inscrito no R.G. sob o nº _____ e no CPF sob o n° ___.___.___-__, e de outro lado a empresa _____, pessoa jurídica de direito privado, inscrita no CNPJ sob o nº _____, com sede na _____, neste ato representada por seu sócio, Sr. _____, inscrito no R.G. sob o n° _____, e no CPF sob o n° ___.___.___-__, doravante denominada **CONTRATADA**, têm entre si, ajustado o presente Contrato, cuja lavratura foi regularmente autorizada pela Diretoria Executiva da EMAP, conforme consta do Processo Administrativo nº 1.572/2013-EMAP, de 01.11.2013 e do Edital do PREGÃO ELETRÔNICO Nº 039/2013-EMAP e respectivos anexos que a este integram, independentemente de transcrição, submetendo-se as partes às disposições constantes da Lei Federal n° 8.666/1993, à Proposta adjudicada e às cláusulas e condições seguintes:

CLÁUSULA PRIMEIRA – OBJETO

Constitui objeto deste Contrato a fabricação e fornecimento de 02 (duas) escadas tipo prancha removível para acesso a embarcações no Porto do Itaqui, em São Luís-MA., incluída a elaboração de projeto, de acordo com as características, dimensões e especificações constantes do Anexo I - Termo de Referência, do Edital da Licitação.

PARÁGRAFO SEGUNDO

Integram este Instrumento, independentemente de transcrição, a Lei nº 8.666/1993 e a legislação complementar, que a CONTRATADA, desde já, aceita e declara conhecer, bem como a Proposta da mesma, apresentada no correspondente Processo Administrativo, ficando, porém,

Empresa Maranhense de Administração Portuária – EMAP . Porto do Itaqui . São Luís . Maranhão . Brasil
Av. dos Portugueses s/nº . CEP 65085-370 . e-mail: csl@emap.ma.gov.br . site: www.emap.ma.gov.br
Tel.: 55 (0**98) 3216-6533/6531. Fax: 3216-6028. CNPJ: 03.650.060/0001-48. Insc. Est.: 12.180.031-8

ressalvadas, como não transcritas, as condições nela estipuladas que contrariem as disposições deste Contrato.

CLÁUSULA SEGUNDA – PRAZO DE FORNECIMENTO

O prazo para fornecimento do objeto deste Contrato é de ___ (_____) dias, contado a partir da data de recebimento da Serviço/Ordem de Fornecimento a ser emitida pela EMAP, autorizando o início das atividades.

CLÁUSULA TERCEIRA – VALOR

O valor total do objeto ora contratado é de R$ _____ (_____), conforme proposta apresentada pela Contratada no Processo Licitatório do PREGÃO ELETRÔNICO Nº 039/2013-EMAP, e aceita pela EMAP.

PARÁGRAFO PRIMEIRO

No preço contratual apresentado na proposta da CONTRATADA estão incluídos todos os custos com a elaboração do projeto, fabricação e fornecimento das escadas, licenças, transportes, frete, seguro de transporte, impostos, encargos sociais e quaisquer incidências tributárias, garantia dos equipamentos/materiais (fabricante) por 12 (doze) meses, bem como as resultantes das leis trabalhistas, previdenciárias e securitárias, que se aplicarem direta ou indiretamente, e que venham a incidir no cumprimento deste Contrato.

CLÁUSULA QUARTA – REAJUSTAMENTO DE PREÇOS

O preço referido, na Cláusula Terceira, *caput*, deste Contrato, constante na Proposta da Contratada apresentada no PREGÃO ELETRÔNICO Nº 039/2013-EMAP, permanecerá fixo e irreajustável durante toda a vigência deste Instrumento Contratual.

CLÁUSULA QUINTA – PAGAMENTO

O pagamento do objeto deste Contrato será efetuado em parcela única, via depósito em Conta Corrente da Contratada nº_____, no Banco do Brasil S.A. ou em outra instituição bancária por ela indicada, mediante apresentação da Nota Fiscal correspondente aos equipamentos e ao projeto efetivamente entregues, devidamente certificada pela Fiscalização, observadas as condições de preços propostos pela CONTRATADA e aceitos pela EMAP.

PARÁGRAFO PRIMEIRO

A Nota Fiscal deverá ser emitida em nome da Empresa Maranhense de Administração Portuária – EMAP, CNPJ sob o nº 03.650.060/0001-48, Inscrição Estadual nº 12.180.031-8, endereço: Porto do Itaqui, s/n, Itaqui, CEP: 65.085-370, São Luís – MA.

PARÁGRAFO SEGUNDO

A contratada deverá apresentar, para efeito de pagamento, juntamente com a Nota Fiscal, Carta endereçada à EMAP formalizando o pedido e a documentação de comprovação de regularidade fiscal e trabalhista elencadas nos subitens 11.1.4 a 11.1.6 e 11.1.9 do Edital do PREGÃO ELETRÔNICO Nº 039/2013-EMAP, em original, ou por qualquer processo de cópia autenticada através de Cartório

Empresa Maranhense de Administração Portuária – EMAP . Porto do Itaqui . São Luís . Maranhão . Brasil
Av. dos Portugueses s/nº . CEP 65085-370 . e-mail: csl@emap.ma.gov.br . site: www.emap.ma.gov.br
Tel.: 55 (0**98) 3216-6533/6531. Fax: 3216-6028. CNPJ: 03.650.060/0001-48. Insc. Est.: 12.180.031-8

competente, ou pela Fiscalização ou por funcionário da EMAP designado para esse fim, sendo nestes dois últimos casos, mediante a apresentação dos originais para confronto

PARÁGRAFO TERCEIRO

A EMAP terá o prazo de até 30 (trinta) dias contado da data de recebimento da Nota Fiscal, para efetuar o pagamento.

PARÁGRAFO QUARTO

Nenhum pagamento será efetuado à CONTRATADA enquanto estiver pendente liquidação de qualquer obrigação financeira que lhe for imposta em virtude de penalidade ou inadimplência contratual.

CLÁUSULA SEXTA – OBRIGAÇÕES

Para cumprimento do estabelecido na Cláusula Primeira deste Contrato, constituem obrigações:

I - DA CONTRATADA:

a) Executar a entrega dos equipamentos/materais rigorosamente em conformidade com todas as condições estabelecidas no *Termo de Referência;*
b) responsabilizar-se por quaisquer danos causados diretamente à Administração ou a terceiros, decorrentes de sua culpa ou dolo, quando da entrega dos materiais objeto deste *Termo de Referência*, não podendo ser arguido, para efeito de execução de sua responsabilidade, o fato da Administração proceder à fiscalização ou o acompanhamento da entrega dos referidos produtos;
c) comunicar imediatamente a EMAP, qualquer anormalidade verificada, inclusive de ordem funcional, para que sejam adotadas as providencias necessárias;
d) seguir rigorosamente todas as Normas e Procedimentos de Segurança da EMAP;
e) Realizar o objeto desta contratação, sob orientação técnica da Fiscalização;
f) comunicar imediatamente aos responsáveis pelos serviços; em caso de incidente
g) obedecer, rigorosamente, às rotinas de trabalho estabelecidas pela Fiscalização da EMAP;
h) apresentar à Fiscalização, relatório dos serviços executados com registro de anormalidade;
i) ressarcir à EMAP os custos relativos a quaisquer danos materiais causados pelo pessoal em bens móveis e imóveis da EMAP;
j) responder perante à EMAP e terceiros pela cobertura dos riscos e acidente de trabalho dos seus empregados, prepostos ou contratados, bem como por todos os ônus, encargos, perdas e danos, porventura resultantes da execução dos serviços contratados;
k) manter o sigilo absoluto sobre informações, dados e documentos integrantes dos serviços a serem prestados;
l) cumprir com todas as normas de Saúde, Segurança e Meio Ambiente da CONTRATANTE e procurar antes do início de suas atividades à Gerência de Saúde, Segurança e Meio Ambiente - GESMA para receber todas as orientações referentes aos controles necessários para mitigar eventuais impactos ao meio ambiente, garantir a saúde e evitar acidentes com os colaboradores dos serviços desta contratação;
m) atender todas as exigências e condições estabelecidas neste *Termo de Referência* e as orientações da NR-29;
n) Oferecer garantia de fabricação por período de pelo menos 1(um) ano;

Empresa Maranhense de Administração Portuária – EMAP . Porto do Itaqui . São Luís . Maranhão . Brasil
Av. dos Portugueses s/nº . CEP 65085-370 . e-mail: csl@emap.ma.gov.br . site: www.emap.ma.gov.br
Tel.: 55 (0**98) 3216-6533/6531. Fax: 3216-6028. CNPJ: 03.650.060/0001-48. Insc. Est.: 12.180.031-8

o) apresentar ART e Memorial de cálculo do projeto.

II - DA EMAP:

a) anotar todas as ocorrências em registro próprio, que deverá ser juntado ao contrato ao término de sua vigência;
b) comunicar as irregularidades à autoridade designante e ao Controle Interno;
c) fornecer a CONTRATADA cópia dos registros realizados e ser informado a cada alteração, desde que solicitado pela mesma;
d) efetuar o pagamento devido à empresa prestadora do serviço, se esta cumprir todas as exigências constantes deste *contrato;*
e) permitir o acesso dos empregados da CONTRATADA às instalações da área primária ou em qualquer outra área necessária para a realização dos serviços, conforme local definido neste *contrato;*
f) exigir o fiel cumprimento dos deveres e obrigações da empresa CONTRATADA mencionadas neste *contrato;*
g) promover o acompanhamento e FISCALIZAÇÃO dos serviços de acordo com este contrato e o Termo de Referência;
h) esclarecer ou solucionar incoerências, falhas e omissões eventualmente constatadas nas demais informações e instruções complementares deste *contrato*, necessárias ao desenvolvimento dos serviços;
i) exercer rigoroso controle sobre o cronograma de execução dos serviços, aprovando os eventuais ajustes que ocorrerem durante o desenvolvimento dos serviços;
j) verificar e atestar os serviços, bem como conferir, dar visto e encaminhar para pagamento as faturas emitidas pela Contratada;
k) cumprir as regras e condições expostas neste *contrato* e no Edital de Licitação;
l) Permitir a execução do objeto de modo eficiente, fornecendo os meios e condições para que a CONTRATADA possa executar as suas obrigações;

CLÁUSULA SÉTIMA – RESPONSABILIDADE

A CONTRATADA assume total responsabilidade pelo cumprimento das Cláusulas e condições deste Contrato, respondendo perante à EMAP e terceiros pela cobertura dos riscos e acidentes de trabalho dos seus empregados, prepostos ou contratados, bem como por todos os ônus, encargos, perdas e danos, porventura resultantes do fornecimento do objeto contratado.

PARÁGRAFO ÚNICO

As licenças para o fornecimento, se houver, dependentes de quaisquer autoridades federais, estaduais e/ou municipais, correrão por conta e risco exclusivo da CONTRATADA.

CLÁUSULA OITAVA – FISCALIZAÇÃO

O objeto deste Contrato será fiscalizado pelo Sr. Alisson André Silva Luz da EMAP, daqui por diante denominada simplesmente FISCALIZAÇÃO, independente de qualquer outra supervisão, assessoramento e/ou acompanhamento dos fornecimentos, que venham a ser determinados pela EMAP, a seu exclusivo juízo, podendo ser substituído pelo Sr. Pedro José Ribeiro Alves da EMAP, em seu impedimento.

Empresa Maranhense de Administração Portuária – EMAP . Porto do Itaqui . São Luís . Maranhão . Brasil
Av. dos Portugueses s/nº . CEP 65085-370 . e-mail: csl@emap.ma.gov.br . site: www.emap.ma.gov.br
Tel.: 55 (0**98) 3216-6533/6531. Fax: 3216-6028. CNPJ: 03.650.060/0001-48. Insc. Est.: 12.180.031-8

PARÁGRAFO PRIMEIRO

A Fiscalização de que trata o *caput* desta Cláusula não exclui, nem reduz a responsabilidade da CONTRATADA, inclusive perante terceiros, por qualquer irregularidade e, na sua ocorrência, não implica corresponsabilidade da EMAP, dos seus empregados, prepostos ou contratados.

PARÁGRAFO SEGUNDO

Todas as Ordens de Fornecimento, instruções, reclamações e, em geral, quaisquer entendimentos entre a Fiscalização e a Contratada, serão feitas por escrito, nas ocasiões devidas, não sendo tomadas em consideração quaisquer alegações fundamentadas em ordens ou declarações verbais.

CLÁUSULA NONA - RECEBIMENTO DO OBJETO DO CONTRATO EXECUTADO

O objeto deste Contrato será recebido provisoriamente pela Fiscalização e definitivamente por servidor ou comissão designada pelo Presidente da EMAP, mediante termo circunstanciado assinado entre as partes, na forma do art. 73, da Lei nº 8.666/93.

CLÁUSULA DÉCIMA – INFRAÇÕES E SANÇÕES ADMINISTRATIVAS

Sem prejuízo de rescisão contratual, com as consequências previstas em lei, e das responsabilizações civil e criminal por ilícitos a que tiver dado causa, a CONTRATADA estará sujeita às sanções administrativas a seguir descritas:

a) Advertência escrita, podendo, ainda, se for o caso, ser fixado prazo para a adoção de medidas corretivas;
b) Multa:
   b1. De 0,33% (trinta e três centésimos por cento) ao dia, incidente sobre o valor da parcela do objeto em atraso, desde o segundo até o trigésimo dia;
   b2. De 0,66% (sessenta e seis centésimos por cento) ao dia, incidente sobre o valor da parcela em atraso, a partir do trigésimo primeiro dia, não podendo ultrapassar 20% (vinte por cento) do valor do contrato;
   b3. De 20% (vinte por cento) sobre o valor da contratação nas seguintes situações:
      b3.1) recusa injustificada em assinar ou aceitar o contrato ou retirar o instrumento equivalente, dentro do prazo estabelecido pela EMAP;
      b3.2) no descumprimento de cláusula contratual, à exceção da que estabeleça prazo para entrega do objeto ou de parcela deste, cuja não observância sujeita o responsável às sanções previstas nas alíneas “b1” e “b2”, conforme o caso.
   b4. Decorridos mais de 30 (trinta) dias de atraso na execução do objeto pactuado, este contrato será rescindido, exceto se houver interesse justificado da **EMAP** na manutenção da avença, sem prejuízo de o autor do ilícito ser apenado na forma da alínea “b2”, desta Cláusula;

   b5. No caso de não pagamento voluntário no prazo de 2 (dois) dias úteis, contados da notificação da aplicação da sanção, a **EMAP** poderá:

Empresa Maranhense de Administração Portuária – EMAP . Porto do Itaqui . São Luís . Maranhão . Brasil
Av. dos Portugueses s/nº . CEP 65085-370 . e-mail: csl@emap.ma.gov.br . site: www.emap.ma.gov.br
Tel.: 55 (0**98) 3216-6533/6531. Fax: 3216-6028. CNPJ: 03.650.060/0001-48. Insc. Est.: 12.180.031-8

b5.1) descontar o valor da multa dos pagamentos porventura devidos pela EMAP;
b5.2) descontar da garantia caso a multa seja de valor superior aos créditos da CONTRATADA, devendo a garantia ser recomposta no prazo de até 30 (trinta) dias, sob pena de se configurar inexecução contratual.
b5.3) inscrevê-la em dívida ativa para futura cobrança judicial, na impossibilidade de adoção das medidas previstas nas alíneas "b5.1" e "b5.2".
b6. A multa pode ser aplicada cumulativamente com outras sanções, em função da natureza e da gravidade do ilícito.

c) Suspensão temporária de participação em licitação e impedimento de contratar com o Estado do Maranhão por prazo não superior a 02 (dois) anos, devendo ser aplicada, dentre outros, nos seguintes casos:
c1. por até 30 (trinta) dias:
c1.1) descumprimento do prazo fixado para adoção de medidas corretivas, quando da aplicação da sanção de advertência;
c1.2) perturbação de qualquer ato da sessão pública da licitação;
c2. de 31 (trinta e um) dias a 6 (seis) meses:

c2.1) reincidências no cometimento de ilícito punível com advertência, em prazo inferior a 12 (doze) meses da última sanção aplicada, que cause grave prejuízo à EMAP;
c2.2) aplicação de nova sanção de multa pelas seguintes condutas, nos casos de atraso na execução do objeto, que cause grave prejuízo à EMAP, ou por alteração de quantidade ou qualidade prevista no edital ou na proposta;
c3. de 6 (seis) a 12 (doze) meses:

c3.1) retardamento imotivado na execução de serviço, obra ou fornecimento de bens que implique necessária rescisão contratual;
c3.2) não pagamento de multa no prazo estabelecido, nas situações em que não for possível descontar o seu valor da garantia ou dos créditos decorrentes de parcelas executadas;
c4. de 12 (doze) a 24 (vinte e quatro) meses:

c4.1) apresentação de documentos fraudulentos, adulterados, falsos ou falsificados;
c4.2) declaração falsa;
c4.3) condenação definitiva pela prática dolosa de fraude fiscal no recolhimento de tributos relacionados ao contrato;
c4.4) paralisação do serviço, obra ou fornecimento de bens sem justo motivo e prévia comunicação à EMAP;
c4.5) entrega de objeto contratual falsificado ou adulterado;
c4.6) inexecução contratual da qual resultem graves prejuízos à EMAP.

d) Declaração de inidoneidade para licitar ou contratar com a Administração direta e indireta da União, dos Estados, do Distrito Federal e dos Municípios, pelo prazo de 2 (dois) anos ou enquanto perdurarem os motivos determinantes da punição.

Empresa Maranhense de Administração Portuária – EMAP . Porto do Itaqui . São Luís . Maranhão . Brasil
Av. dos Portugueses s/nº . CEP 65085-370 . e-mail: csl@emap.ma.gov.br . site: www.emap.ma.gov.br
Tel.: 55 (0**98) 3216-6533/6531. Fax: 3216-6028. CNPJ: 03.650.060/0001-48. Insc. Est.: 12.180.031-8

d1. a declaração de inidoneidade só será aplicada para as condutas previstas na alínea "c4", desde que haja prejuízos a serem ressarcidos à EMAP.

CLÁUSULA DÉCIMA PRIMEIRA – RESCISÃO

Sem prejuízo de qualquer outra disposição do presente Contrato, o mesmo poderá ser rescindido pela EMAP, judicial ou extrajudicialmente, independentemente de qualquer notificação, quando da ocorrência de um dos seguintes casos:

a) se o presente Contrato for transferido a outrem, no todo ou em parte, sem a prévia autorização da EMAP;

b) se a CONTRATADA impedir ou dificultar a ação fiscalizadora da EMAP;

c) se a CONTRATADA deixar de cumprir quaisquer das Cláusulas do presente Contrato, ou se incidir mais de duas vezes na mesma falta, sem prejuízo da multa de que trata a Cláusula Décima Primeira deste Instrumento;

d) se vier a ser decretada a falência ou a liquidação da CONTRATADA;

e) o atraso injustificado do início do fornecimento dos materiais;

f) razões de interesse público de alta relevância e amplo conhecimento, justificadas e determinadas pelo Presidente da EMAP e exaradas no correspondente processo administrativo.

g) Demais motivos previstos no art. 78 da Lei Federal n° 8.666/1993.

PARÁGRAFO PRIMEIRO

Se a rescisão deste Contrato provocar prejuízos e/ou danos diretos à EMAP, promoverá esta, a responsabilidade da Contratada, visando o seu respectivo ressarcimento.

PARÁGRAFO SEGUNDO

Fica estabelecido que a cobrança de quaisquer importâncias devidas pela Contratada à EMAP será feita por meio de processo de execução.

PARÁGRAFO TERCEIRO

Se a EMAP julgar necessário rescindir o presente Contrato, não tendo a Contratada dado causa à rescisão, poderá fazê-lo mediante comunicação escrita, com antecedência de 30 (trinta) dias, pagando os produtos e serviços fornecidos e executados até a data da rescisão.

CLÁUSULA DÉCIMA SEGUNDA - FONTE DE RECURSOS

As despesas decorrentes do fornecimento objeto desta contratação correrão por conta do Orçamento da EMAP, Natureza de Despesa 44.90.52 - Equipamento e Materiais Permanentes, PI: ampliporto, fonte 227 - recursos das empresas estatais, integrante do Orçamento Geral do Estado, para o exercício financeiro de 2013.

Empresa Maranhense de Administração Portuária – EMAP . Porto do Itaqui . São Luís . Maranhão . Brasil
Av. dos Portugueses s/nº . CEP 65085-370 . e-mail: csl@emap.ma.gov.br . site: www.emap.ma.gov.br
Tel.: 55 (0**98) 3216-6533/6531. Fax: 3216-6028. CNPJ: 03.650.060/0001-48. Insc. Est.: 12.180.031-8

CLÁUSULA DÉCIMA TERCEIRA – PUBLICAÇÃO

A publicação do extrato do presente Contrato, no "Diário Oficial" será providenciada pela EMAP, até o quinto dia útil do mês seguinte ao de sua assinatura, para ocorrer no prazo máximo de 20 (vinte) dias a contar daquela data.

CLÁUSULA DÉCIMA QUARTA – VIGÊNCIA

O presente Contrato entrará em vigor na data de sua assinatura observando-se o disposto na CLAUSULA SEGUNDA – PRAZO.

CLÁUSULA DÉCIMA QUINTA – DISPOSIÇÕES FINAIS

O presente Contrato está vinculado ao Edital do PREGÃO ELETRÔNICO Nº 039/2013-EMAP.

CLÁUSULA DÉCIMA SEXTA – DOS CASOS OMISSOS

Os casos omissos deverão ser resolvidos entre as partes contratantes e constituirão objeto de Termo Aditivo ao presente Contrato, quando couber.

CLÁUSULA DÉCIMA SÉTIMA

A Contratada não poderá transferir a outrem parte do presente Contrato, sem prévia e expressa anuência da EMAP.

CLÁUSULA DÉCIMA OITAVA

Para dirimir as questões deste Contrato fica eleito o foro da Comarca de São Luís, capital do Estado do Maranhão.

E, por estarem de pleno acordo, as partes Contratantes assinam o presente Contrato, em 03 (três) vias de igual teor e forma, na presença das testemunhas abaixo assinadas.

São Luís(MA), ____ de _____ de 2014.

_____ _____

Presidente da EMAP _____ da EMAP

_____

Representante Legal da Contratada

T E S T E M U N H A S:

_____ _____

Pela **EMAP** Pela **CONTRATADA**
RG nº: RG nº:
CPF nº: CPF nº:

Empresa Maranhense de Administração Portuária – EMAP . Porto do Itaqui . São Luís . Maranhão . Brasil
Av. dos Portugueses s/nº . CEP 65085-370 . e-mail: csl@emap.ma.gov.br . site: www.emap.ma.gov.br
Tel.: 55 (0**98) 3216-6533/6531. Fax: 3216-6028. CNPJ: 03.650.060/0001-48. Insc. Est.: 12.180.031-8

EMPRESA MARANHENSE DE ADMINISTRAÇÃO PORTUÁRIA – EMAP

PREGÃO ELETRÔNICO Nº 039/2013-EMAP

ANEXO VI

NORMAS DE MEIO AMBIENTE E SEGURANÇA DO TRABALHO PARA EMPRESAS CONTRATADAS E PRESTADORAS DE SERVIÇO NO PORTO DO ITAQUI

01 - OBJETIVO

Estas instruções visam orientar e definir procedimentos para as Empresas Contratadas, no que se refere às diretrizes Básicas de Segurança do Trabalho, Higiene Industrial na área do Porto Organizado do Itaqui, com o objetivo de preservar a integridade do trabalhador, meio ambiente e o patrimônio, assegurando a continuidade das atividades.

02 - CONCEITUAÇÃO

Para os fins desta Norma, Empresas e Contratadas ou, simplesmente Contratados, são as empresas que, mediante um instrumento contratual, executem serviços para a EMAP e tenham empregados trabalhando nas dependências da mesma.

Prestadoras de Serviço são todas as empresas que prestam serviços nas áreas sobre administração da EMAP, incluindo: Operadores, Arrendatários e prestadores de serviço.

03 - APLICAÇÃO

Estas instruções aplicam-se às Empresas referidas no ite m 02 e devem, obrigatoriamente, ser parte integrante dos Editais de Licitação e anexo ao contrato.

Na execução do objeto do contrato, obrigam-se, ainda, as Contratadas a respeitar a legislação vigente sobre a Engenharia de Segurança e Medicina do Trabalho, Portaria 3214/78, Programa de Gerenciamento de Segurança e Saúde Ocupacional, acatando, também, outras recomendações específicas que sejam feitas pela COSET – Coordenadoria de Saúde e Segurança do Trabalho.

04 - CONDIÇÕES GERAIS E ESPECÍFICAS

4.1 - Precauções

A Contratada juntamente com o fiscal do contrato (EMAP), deverá comparecer junto a Coordenadoria de Saúde e Segurança do Trabalho - COSET, antes do início das obras ou serviços, a fim de tomarem ciência das medidas a serem adotadas durante a execução dos mesmos.

Apresentar os seguintes documentos:

DOCUMENTOS	PRAZO
PCMAT	Até 48 horas antes de iniciar os serviços
PCMSO	Até 48 horas antes de iniciar os serviços
Exames médicos e ASO	Antes do início dos serviços
Certificado de treinamento 6 (seis horas)	Antes do início dos serviços
Vínculo empregatício	Antes do início dos serviços
Relação de EPI´S com os CA'S	Antes do início dos serviços

4.2 - Vistorias de Segurança

A COSET realizará, podendo ter o acompanhamento dos membros da CIPA, no desempenho de suas funções inspeções periódicas nos canteiros de obras/serviços da Contratada, visando verificar o cumprimento das determinações legais referentes à Engenharia de Segurança e Medicina do Trabalho e Meio Ambiente, assim como normas, instruções, recomendações e outros atos da EMAP sobre o assunto.

Constatadas quaisquer irregularidades, a COSET, CIPA e demais empregados da EMAP, deverão notificar o Fiscal do Contrato, que providenciará para que sejam sanadas as irregularidades apontadas, sob pena de aplicação das penalidades cabíveis.

A EMAP poderá a qualquer tempo, solicitar a presença de representantes da Superintendência Regional do Trabalho - SRT, em suas obras, a fim de auxiliar na orientação e fiscalização do cumprimento de todas as disposições legais.

Além dos relatórios que a Contratada está obrigada a fornecer ao Ministério do Trabalho, conforme legislação vigente, obriga-se também a enviar mensalmente a EMAP, o Relatório Mensal de Acidentes. Os Relatórios deverão ser enviados a COSET, no máximo até o 3º dia útil do mês subsequente, conforme Ficha de Controle de Acidentes do PSSO.

Empresa Maranhense de Administração Portuária – EMAP . Porto do Itaqui . São Luís . Maranhão . Brasil
Av. dos Portugueses s/nº . CEP 65085-370 . e-mail: csl@emap.ma.gov.br . site: www.emap.ma.gov.br
Tel.: 55 (0**98) 3216-6533/6531. Fax: 3216-6028. CNPJ: 03.650.060/0001-48. Insc. Est.: 12.180.031-8

Obs. A ocorrência de qualquer acidente deve ser comunicado a COSET de imediato (mesmo turno da ocorrência), através do telefone 3216 -6053 e 3216-6087.

4.3 - Suspensão dos Trabalhos por Motivo de Segurança

4.3.1 - A EMAP se reserva o direito de suspender qualquer trabalho em que se evidencie risco iminente de ameaça à segurança e/ou danos às pessoas, bem como no ambiente de trabalho, ficando estabelecido que estas suspensões não eximem a Contratada das obrigações e penalidades estabelecidas no Contrato, referentes a prazos e multas.

4.3.2 - O não cumprimento das Normas acarretará à Contratada a suspensão de medições, pagamentos e/ou serviços pela EMAP, sem prejuízo das obrigações e penalidades contratuais referentes a prazo.

05 - CIPA

Conforme o quadro I da NR5, a Contratada procederá da forma abaixo.

5.1.1 - Com número inferior a 20 (vinte) empregados, deverá escolher um **responsável** pelo **cumprimento** das atribuições da NR 05 e, consequentemente oficializá-los perante a COSET e CIPA da EMAP.

5.1.2 - Com número igual ou superior a 20 (vinte) empregados deverá formar sua CIPA e, oficializá-la em 30 dias após mobilizações dos canteiros de obra.

Nota:

As Contratadas deverão apresentar a COSET e CIPA evidências objetivas de suas CIPA's, obedecendo rigorosamente a NR 05. Também deverá constar programa de conscientização de seus empregados, quanto à prática de segurança, por exemplo: reuniões periódicas, campanhas, treinamentos, etc.

06 - SESMT

6.1- As Contratadas deverão possuir Serviço Especializado em Segurança e Medicina do Trabalho – SESMT, de acordo com o Quadro I, da NR 4, Portaria 3.214/78.

6.2 - As Contratadas deverão apresentar registro profissional dos integrantes de seus respectivos SESMT na SRT à COSET.

07. TREINAMENTO DE SEGURANÇA

As Contratadas que possuírem o SESMT deverão apresentar cronograma de treinamento, contendo local, conteúdo programático, carga horária, antes do início das atividades na EMAP. Após realização dos cursos deverão ser enviadas as listas de presença para a COSET.

O treinamento ministrado pelo SESMT das Contratadas deverá conter no mínimo o conteúdo e carga horária do programa definido na NR 18.

Quando necessário a COSET, convocará novamente os empregados das Contratadas para o treinamento de reciclagem.

O Crachá definitivo para acesso a EMAP só será reconhecido após conclusão do curso citado acima, onde a COSET emitirá selo de validade.

8 - PROGRAMA DE GERENCIAMENTO DE SEGURANÇA DO TRABALHO – PGSSO.

As Contratadas obrigatoriamente deverão fazer uso das ferramentas de prevenção de acidentes, constantes do Programa de Gestão de Segurança e Saúde Ocupacional da EMAP.

9 - EQUIPAMENTOS DE PROTEÇÃO INDIVIDUAL – EPI's

A partir do Portão de acesso a área primária os empregados deverão fazer uso obrigatório de **capacete de segurança, botina de segurança e óculos de segurança**, não sendo permitido o acesso a pé sem uso dos mesmos.

9.1 - É obrigação da Contratada envidar todos os esforços no sentido de eliminar quaisquer riscos de acidentes e danos à saúde de seus empregados, através de medidas de proteção coletiva.

9.2 - Quando as medidas de proteção coletiva forem tecnicamente inviáveis, ou não oferecerem completa proteção aos empregados, ou enquanto estas medidas estiverem sendo implantadas e/ou em situações de emergência, a Contratada obriga-se a fornecer aos seus empregados Equipamentos de Proteção Individual - **EPI's,** conforme NR 6 da portaria 3.214 de 08.06.1978.

9.3 - As Contratadas deverão treinar seus empregados quanto ao uso dos EPI's e torná-lo obrigatório.

9.4 - É obrigação da Contratada o fornecimento gratuito aos seus empregados e de Equipamentos de Proteção Individual – EPI's, com certificado de aprovação (CA) emitido pelo Ministério do Trabalho, em perfeito estado de conservação e funcionamento, conforme a norma Regulamentadora NR 06 , da portaria 3.214/78 e/ou normas internas que possam vir a ser estabelecidas pela EMAP.

9.5 - As Contratadas antes do início das atividades deverão apresentar a COSET (Segurança do Trabalho) amostras dos EPI's a serem utilizados, onde o Engenheiro de Segurança analisará, podendo ou não aprová-los.

Os serviços só poderão ser iniciados quando os empregados das Contratadas ou Subcontratadas estiverem equipados com os EPI's adequados.

10 - INSTALAÇÕES PROVISÓRIAS NO CANTEIRO DE OBRAS

10.1 - Não é permitida a construção de qualquer alojamento, escritório de campo, depósito ou barracão em área da EMAP

Empresa Maranhense de Administração Portuária – EMAP . Porto do Itaqui . São Luís . Maranhão . Brasil
Av. dos Portugueses s/nº . CEP 65085-370 . e-mail: csl@emap.ma.gov.br . site: www.emap.ma.gov.br
Tel.: 55 (0**98) 3216-6533/6531. Fax: 3216-6028. CNPJ: 03.650.060/0001-48. Insc. Est.: 12.180.031-8

sem a sua autorização, por escrito, através do órgão responsável pela obra.

10.2 - Os alojamentos, escritórios de campo, depósitos ou barracões devem ser identificados com emblemas ou logotipo da Contratada.

10.3 - Os alojamentos, escritórios de campo, devem ser mantidos pintados, limpos, arrumados em perfeitas condições de segurança, cabendo ao fiscal do contrato e a **COSET** e/ou **CIPA** da EMAP, fazer a devida fiscalização.

11 - INSTALAÇÕES SANITÁRIAS/VESTIÁRIOS

A Contratada obriga-se a adquirir ou construir instalações sanitárias no seu canteiro de obras ou áreas de atuação, de conformidade com a legislação vigente, obedecendo as instruções especificadas na NR-18.

12- LOCAL PARA REFEIÇÃO / ÁGUA POTÁVEL

12.1 - A Contratada deve providenciar, em seu canteiro de obras, dependências que atendam aos requisitos de limpeza, arejamento e iluminação, onde seus empregados possam guardar e fazer suas refeições, de forma a atender a NR-18 - Condições e Meio Ambiente de Trabalho na Indústria da Construção - Portaria 3.214.

Nota

Quando houver locais com instalações já definidas para empresas Contratadas, a EMAP, durante a vigência do contrato, colocará aquelas instalações à disposição da Contratada, responsabilizando-a por quaisquer danos às referidas instalações.

13 - RESÍDUOS E ENTULHO DE OBRAS

13.1 A Contratada é responsável pela coleta seletiva de Resíduos e limpeza de entulho de obras em seus acampamentos, escritórios e frentes de serviços, devendo ser obedecidas as Normas Regulamentadora NR-24 e 25, da Portaria 3.124, do Ministério do Trabalho e orientação da COSET (Meio Ambiente).

13.2 É de responsabilidade da Contratada providenciar vasilhames descartáveis e sacos plásticos para coleta e acondicionamento dos resíduos e resto de alimentos, os quais deverão ser destinados a um aterro sanitário, em locais a serem definidos pela fiscalização do contrato e a COSET (Meio Ambiente), onde não houver ponto de coleta de Resíduos.

13.3 Os Resíduos e o entulho de obras só poderão ser depositados na EMAP, nos locais determinado pela gerencia de contrato, podendo ainda a EMAP proibir o depósito em locais fora de sua área uma vez comprovado que a comunidade vizinha possa ser prejudicada.

13.4 A responsabilidade pela manutenção da ordem nos locais de depósito de Resíduos e de entulhos de obras é exclusiva das Contratadas que os utilizam, devendo as áreas ser mantidas permanentemente limpas.

14 - ELETRICIDADE

14.1 A ligação à rede de distribuição de energia elétrica da EMAP somente poderá ser feita pelo Setor de Manutenção da área da EMAP através da solicitação do fiscal do contrato.

14.2 Somente é permitida a execução de serviços em redes de alta tensão, ou próximo às mesmas, após desenergizar o sistema elétrico em questão, com a autorização do Setor de Manutenção da área.

14.3 A troca de fusíveis somente pode ser feita pelo setor de Manutenção da EMAP.

14.4 Qualquer ligamento ou desligamento de painel elétrico, somente poderá ser efetuado pelo setor de Manutenção da EMAP, provido com cartão de bloqueio e solicitado pelo Fiscal do Contrato.

14.5 A execução de instalações elétricas provisórias no canteiro de obras deve atender, quanto à segurança, ao disposto na Norma Regulamentadora nº 18 - Condições e Meio Ambiente de Trabalho na Indústria da Construção e NR 10 - Instalações e Serviços de Eletricidades - com redação dada pela Portaria 3.214.

14.6 Os profissionais da Contratada que exerçam atividades relacionadas com eletricidade deverão atender todas as exigências da NR 10 Instalações e Serviços com Eletricidade e conhecimento da Norma de Bloqueio da EMAP.

15- ÁGUA / ESGOTO / GÁS/ AR COMPRIMIDO

15.1 As ligações de água, esgôto, gás e ar comprimido, somente podem ser executadas pelos órgãos competentes da EMAP, ou sob sua orientação direta.

15.2 Os trabalhos sob ar comprimido devem, obrigatoriamente, obedecer aos dispositivos legais vigentes (NR 15), bem como as Normas oriundas da EMAP.

15.3 - É obrigatório o uso de unidade purificadora de ar comprimido nos serviços de jateamento para trabalhos com duração acima de 02 horas, sendo aconselhável o uso do unificador de ar. A saída do ar para o usuário deve ser feita através de engate rápido, ou por um bico. A regulagem do fluxo do ar pode ser feita no painel de distribuição, ou no conjunto do cinto do usuário.

16 - DEPÓSITO, MANUSEIO, TRANSPORTE E AVISO APROPRIADOS PARA PRODUTOS INFLAMÁVEIS/CORROSIVOS E TÓXICOS.

16.1 O manuseio, transporte, armazenamento e uso de produtos inflamáveis, corrosivos e tóxicos deverão ser feitos de acordo com a Norma Regulamentadora 19, da Portaria 3.214, de 08/06/78, do Ministério do Trabalho. A Contratada

Empresa Maranhense de Administração Portuária – EMAP . Porto do Itaqui **.** São Luís **.** Maranhão **.** Brasil
Av. dos Portugueses s/nº **.** CEP 65085-370 **.** e-mail: csl@emap.ma.gov.br **.** site: www.emap.ma.gov.br
Tel.: 55 (0**98) 3216-6533/6531**.** Fax: 3216-6028**.** CNPJ: 03.650.060/0001-48**.** Insc. Est.: 12.180.031-8

será a única responsável por qualquer dano ou conseqüência de acidentes em quaisquer destas atividades.

16.2 Os depósitos de inflamáveis, corrosivos e tóxicos devem situar-se em locais apropriados, determinados pelo Fiscal do contrato, ouvido a COSET (Segurança do Trabalho), e devidamente protegidos, sinalizados e isolados, de conformidade com a legislação e normas vigentes. A esses locais só deverão ter acesso às pessoas credenciadas e que percebem o Adicional de Periculosidade ou Insalubridade, se devido.

16.3 - O transporte de inflamáveis deve ser feito, obrigatoriamente, em recipientes e/ou carros-tanques apropriados e equipados com extintores de incêndio adequados e devidamente sinalizados.

16.4 - Avisos de "É PROIBIDO FUMAR" e "INFLAMÁVEIS" devem ser colocados em locais de fácil visibilidade, onde haja perigo de presença de vapores ou materiais inflamáveis.

17 - OBRAS DE CONSTRUÇÃO, DEMOLIÇÃO E REPAROS.

17.1- Armazenamento e Estocagem de Materiais

Os materiais empregados nas construções devem ser arrumados de modo a não prejudicar o trânsito de pessoas, a circulação de materiais, o acesso aos equipamentos de combate a incêndio, não obstruir portas ou saídas de emergências e não provocar empuxos ou sobrecargas em paredes ou lajes, além dos previstos em seus dimensionamentos, obedecendo as instruções especificadas na NR-18.

17.2- Demolição

Antes de ser iniciada qualquer obra de demolição, as linhas de abastecimento de energia elétrica, água, gás e as canalizações de esgotos e de escoamento de água devem ser desligadas, retiradas ou protegidas, respeitando-se normas e determinações especificadas na NR-18.

17.3 - Andaimes

Os andaimes devem ser dimensionados e construídos de modo a suportar, com segurança, as cargas de trabalho a que estarão sujeitos, respeitando-se normas e determinações especificadas na NR-18.

17.4 - Manuseio de Materiais e Transporte de Pessoas e de Materiais

Nos trabalhos de aplicação de laminados e pisos fixados por cola, bem como em qualquer trabalho que utilize solvente inflamável ou tóxico, devem respeitar as normas e determinações especificadas na NR-18.

17.5 - Serviço de Jateamento e Pintura

Os serviços de Jateamento devem ser executados dentro da condição de segurança exigida, respeitando as normas e determinações especificadas na NR-18.

18 - PROTEÇÃO CONTRA INCÊNDIO

A Contratada deve dispor de equipamentos de proteção e combate a incêndios, mantidos nas instalações provisórias do canteiro de obras, nos diversos locais de trabalho, veículos e equipamentos de sua propriedade, cuja execução deve estar de acordo com orientação da COSET ((Segurança do Trabalho), respeitando as normas e determinações especificadas na NR-23 e NR 18.

19- NORMAS LEGAIS DE SEGURANÇA EM SERVIÇOS DE CONSTRUÇÃO CIVIL

Visando prevenir acidentes com seus empregados, bem como o pessoal da EMAP que transita ou trabalha em área adjacentes às obras, a Contratada deve, obrigatoriamente adotar as medidas de proteção constantes da Norma Regulamentadora NR 18 - Condições e Meio Ambiente de Trabalho na Indústria da Construção - com redação pela Portaria nº 4/95.

20- PCMSO- PROGRAMA DE CONTROLE MÉDICO E SAÚDE OCUPACIONAL

Contratada deverá proceder aos exames médicos admissionais, periódicos, demissionais, de retorno ao trabalho e de mudança de função, conforme especificado na NR 7 – PCMSO.

21 - COMUNICAÇÃO DE ACIDENTES

21.1- A Contratada deverá comunicar a COSET (Segurança do Trabalho), todo acidente grave ou não que implique lesão pessoal, dano à propriedade perda material ou de tempo ocorrido com o seu pessoal por escrito ou por meio eletrônico, no máximo até 12 horas após o ocorrido.

21.2 - Informar a COSET, a entidade médica à qual deverá ser encaminhado seu pessoal em caso de acidentes do trabalho.

22 - PROTEÇÃO CONTRA AGRESSÃO AMBIENTAL

22.1- Cumprir e fazer cumprir a legislação pertinente ao assunto.

22.2- É terminantemente proibido:

⇒ Lançar quaisquer produtos agressivos (sabão, óleo, combustíveis, detergentes), resíduos líquidos ou sólidos de qualquer espécie, nocivos à vida animal e vegetal em geral, em águas interiores, no solo, no ar e mar.

23 - RESPONSABILIDADE DA CONTRATADA

23.1- Caso haja alguma situação provocada direta ou indiretamente pela Contratada, de forma que as consequências venham recair ou serem incutidas a EMAP, sem prévia consulta relativa ao problema, à Contratada será responsabilizada pelo fato, por omissão de informação.

23.2- As irregularidades encontradas serão notificadas ao Órgão de Contratação, sendo adotadas, conforme a gravidade do problema levantado, medidas cabíveis,

Empresa Maranhense de Administração Portuária – EMAP . Porto do Itaqui . São Luís . Maranhão . Brasil
Av. dos Portugueses s/nº . CEP 65085-370 . e-mail: csl@emap.ma.gov.br . site: www.emap.ma.gov.br
Tel.: 55 (0**98) 3216-6533/6531. Fax: 3216-6028. CNPJ: 03.650.060/0001-48. Insc. Est.: 12.180.031-8

podendo inclusive ser efetuadas multas ou rescisão do contrato.

23.3 - Obrigam-se ainda, as Contratadas a respeitar a Legislação vigente sobre Segurança e Medicina do Trabalho, acatando outras recomendações específicas que, nesse sentido, sejam determinadas pela EMAP através da COSET, no documento Contratual.

23.4- A Contratada deverá através do **SESMT e/ou CIPA**, desenvolver as atividades pertinentes às áreas de Segurança e Medicina do Trabalho de forma a cumprir a Legislação e atender às solicitações da contratante, no caso de inspeção da DRT da Região, incluindo-se, por exemplo, o MAPA DE RISCO AMBIENTAL (NR 9 - com redação dada pela Portaria nº 25 - 29/12/94).

24 - VEÍCULO DE GRANDE PORTE

Todos os veículos de grande porte tais como: moto niveladoras, tratores, pás mecânicas, carregadeiras, caminhões, guindastes e outros deverão possuir sinalização sonora quando estiverem em marcha ré.

24.1 O deslocamento de veículo de grande porte com excesso lateral ou de altura, fora das áreas operacionais, deverão se fazer com o auxílio de batedor e devidamente sinalizado.

25- VISITAS TÉCNICAS

Por ocasião das visitas Técnicas das Contratadas nas áreas operacionais da EMAP, os seus representantes deverão portar e usar equipamentos de proteção individual básicos (capacete, sapato fechado, e óculos de segurança) e outros, conforme recomendação da área.

26 - TRÂNSITO- VEÍCULO MOTORIZADO- TRANSPORTE DE PESSOAS

Os veículos de propriedade da Contratada ou a seu serviço somente podem transitar pelas áreas da EMAP quando devidamente autorizados pelo órgão competente , que deve fornecer identificação especial, a ser afixada em local bem visível desses veículos, respeitando as normas e determinações especificadas na NR-18.

26.1- Transporte de empregados

O transporte de pessoas só poderá ser executado em veículo destinado a esse fim, ficando vedado o transporte em veículo adaptado, carroceria de camionetas, etc.

26.2- Crachá

É obrigatório o uso do crachá por parte dos empregados da Contratada, sendo necessário a sua apresentação sempre que solicitados por parte da segurança patrimonial da EMAP.

26.3- Veículos

A Contratada deve informar antes do início da obra a relação de veículos com suas respectivas características: tipo, marcas, cor e placa, todos acompanhados do xerox do DUT e conter a logomarca da empresa ao qual presta serviço.

27 - CONSIDERAÇÕES FINAIS

27.1- A ação ou omissão da EMAP não anula nem invalida a responsabilidade da Contratada, quanto à prevenção e/ou conseqüência de acidentes ocasionais por seu pessoal, veículos e equipamentos.

27.2- A presente Norma aplica-se igualmente a qualquer outra pessoa física ou jurídica devidamente autorizada pela EMAP ou pela Contratada, que se encontrar dentro de sua área.

27.3- A EMAP se reserva ao direito de modificar ou acrescentar novas exigências sobre Segurança e Medicina do Trabalho sempre que julgar necessário para aperfeiçoamento das condições de segurança e proteção de pessoal, equipamentos, materiais e instalações.

27.4- Relacionamento EMAP/Contratadas - todos os assuntos entre a EMAP e Contratadas deverão ser tratados através do fiscal de Contrato, que terá assistência de todos os órgãos da empresa.

27.5- As Empresas Contratadas deverão conhecer e seguir os Procedimentos de Segurança legais e Normas da EMAP.

27.7- A Contratada deverá elaborar Ordem de Serviço, conforme determina a NR 01, item 1.7 e entregar uma cópia, solicitando conhecimento de todos os seus empregados e enviar um modelo dessa O.S. para a Segurança do Trabalho **da EMAP**.

27.8- As empresas Contratadas, Operadoras Portuárias e Arrendatários que sub-contratarem mão de obra, equipamentos e veículos para executar trabalhos na área alfandegada do Porto do Itaqui, deverão garantir boas condições de operacionabilidade dos equipamentos e veículos, bem como, a identificação da empresa tomadora dos serviços nos veículos e equipamentos de forma indelével, bem visível; garantir também que a mão de obra use os EPI's obrigatórios para as áreas operacionais, não sendo permitido o uso de bermudas, chinelos e camisetas.

27.9- Toda e qualquer dúvida pertinente ao assunto, deverá ser dirimida sob consulta à COSET.

Empresa Maranhense de Administração Portuária – EMAP . Porto do Itaqui **.** São Luís **.** Maranhão **.** Brasil
Av. dos Portugueses s/nº **.** CEP 65085-370 **.** e-mail: csl@emap.ma.gov.br **.** site: www.emap.ma.gov.br
Tel.: 55 (0**98) 3216-6533/6531**.** Fax: 3216-6028**.** CNPJ: 03.650.060/0001-48**.** Insc. Est.: 12.180.031-8

PREGÃO ELETRÔNICO Nº 039/2013-EMAP

ANEXO VI

REGRAS DE OURO NO TRÂNSITO DO PORTO DO ITAQUI

PORTO DO ITAQUI
EMPRESA MARANHENSE DE ADMINISTRAÇÃO PORTUÁRIA - EMAP

Portaria nº 211/2011 – PRE

O Presidente da Empresa Maranhense de Administração Portuária – EMAP, no uso de suas atribuições que lhe são conferidas pela Lei nº 12.815/13, que estabelece na esfera de atuação da Administração do Porto a fiscalização das operações portuárias, com zelo para que os serviços se realizem com regularidade, eficiência, segurança e respeito ao meio ambiente;

RESOLVE:

Determinar a obrigatoriedade o cumprimento das **Regras de ouro no trânsito do Porto do Itaqui, a saber:**

- Respeitar toda a sinalização;
- Uso do cinto obrigatório por todos os ocupantes do veículo;
- Respeitar os limites de velocidade;
- Manter os faróis sempre acessos, mesmo que de dia;
- Estacionar o veículo a ré;
- Estacionar apenas nos locais indicados;
- Limitar o número de ocupantes no veículo, conforme a disponibilidade de assentos;
- Proibido o transporte de pessoas nas carrocerias dos veículos utilitários e caminhões;
- Manter todos os dispositivos de funcionamento e sinalização do veículo em perfeito estado de uso;
- Dê a preferência aos pedestres;
- Proibido o uso de rádios, celulares ou dispositivos "mãos livre" (viva voz, fones de ouvido, bluetooth), enquanto estiver dirigindo;
- Ao desembarcar os passageiros do veículo, dê a preferência em locais onde haja acostamentos ou calçadas. Evite com que eles desçam para a pista, proporcionando assim, perigos de colisão;
- Uso obrigatório do capacete aos usuários de motocicletas;
- Ao observar as placas de PARE, não quer dizer que é somente para reduzir, mesmo que nenhum veículo esteja atravessando a via, você deve parar;
- Não realize ultrapassagens, respeite a velocidade estabelecida pela sinalização;
- Carros de passeio devem dar prioridade aos veículos pesados e máquinas;
- Fique atento à sinalização da linha férrea, pois há movimentação de trens dentro da poligonal;
- Não conduzir veículos utilizando chinelos;
- Os carros na Área Primária deverão estar identificados e com giroflex.

Dê-se ciência, registre-se e cumpra-se.

São Luís, 11 de Agosto de 2011.

Luiz Carlos Fossati
Presidente da EMAP

Empresa Maranhense de Administração Portuária – EMAP . Porto do Itaqui . São Luís . Maranhão . Brasil
Av. dos Portugueses s/nº . CEP 65085-370 . e-mail: comunicacao@emap.ma.gov.br . site: www.emap.ma.gov.br
Tel.: 55 (0**98) 3216-6533/6531 . Fax: 3216-6028 . CNPJ: 03.650.060/0001-48 . Insc. Est.: 12.180.031-8

Empresa Maranhense de Administração Portuária – EMAP . Porto do Itaqui . São Luís . Maranhão . Brasil
Av. dos Portugueses s/nº . CEP 65085-370 . e-mail: csl@emap.ma.gov.br . site: www.emap.ma.gov.br
Tel.: 55 (0**98) 3216-6533/6531. Fax: 3216-6028. CNPJ: 03.650.060/0001-48. Insc. Est.: 12.180.031-8