EMPRESA MARANHENSE DE ADMINISTRAÇÃO PORTUÁRIA

PREGÃO PRESENCIAL N° 008/2019 – EMAP, REPETIÇÃO DO PREGÃO PRESENCIAL N° 006/2019 – EMAP

CONTRATAÇÃO DE EMPRESA ESPECIALIZADA PARA O FORNECIMENTO DE GUARDA-CORPOS E PERFIS EM POLÍMERO REFORÇADO COM FIBRA DE VIDRO (PRFV), CONSTRUÍDOS COM PERFIS PULTRUDADOS PARA A RETRO-ÁREA DOS BERÇOS 100 E 101 NO PORTO DO ITAQUI, EM SÃO LUÍS – MA.

LOCAL, DATA e HORA DA SESSÃO DE ABERTURA DA LICITAÇÃO: sede da EMAP localizada na Avenida dos Portugueses, s/n, Porto do Itaqui, em São Luís – MA. Data/hora: **28 de Fevereiro de 2019, às 09:30 horas, hora local.**

CCSJ - 03063

RETIRADA DO EDITAL: O Edital e seus anexos estão à disposição dos interessados, no sítio www.emap.ma.gov.br, nos links transparência/licitações, podendo ainda ser adquirido gratuitamente na CSL/EMAP, durante os dias úteis, das 08:00 às 12:00 horas e das 13:00 às 17:00 hora, através da apresentação de dispositivo de armazenagem eletrônica (cd, pen drive, etc.).

FUNDAMENTO LEGAL: A licitação reger-se-á pelas disposições do Regulamento de Licitações e Contratos da Empresa Maranhense de Administração Portuária - EMAP, às disposições dos artigos 42 a 49 da Lei Complementar n° 123, de 14 de dezembro de 2006 e alterações, à Lei Estadual n° 10.403 de 29 de dezembro de 2015 e à Lei Federal n° 13.303, de 30 de junho de 2016.

FORMA DE EXECUÇÃO DA LICITAÇÃO: PRESENCIAL

MODO DE DISPUTA: ABERTO

ORÇAMENTO: SIGILOSO

FORMA DE FORNECIMENTO DO OBJETO: EM PARCELA ÚNICA

CRITÉRIO DE JULGAMENTO: MENOR PREÇO, POR LOTE ÚNICO

Empresa Maranhense de Administração Portuária - EMAP
Porto do Itaqui | São Luís | Maranhão | Brasil
Av. dos Portugueses | s/nº | 65085-370 | Tel.: +55 98 3216-6000
Ouvidoria: (98) 3216-6562 / ouvidoria@emap.ma.gov.br
comunicacao@emap.ma.gov.br | www.emap.ma.gov.br

SUMÁRIO

1. OBJETO 2
2. DA IMPUGNAÇÃO DO ATO CONVOCATÓRIO 2
3. CONDIÇÕES DE PARTICIPAÇÃO 3
4. DA REPRESENTAÇÃO E DO CREDENCIAMENTO 4
5. DA APRESENTAÇÃO DOS ENVELOPES 5
6. DA PROPOSTA DE PREÇOS 5
7. DA CLASSIFICAÇÃO E JULGAMENTO DAS PROPOSTAS DE PREÇOS 7
8. DA HABILITAÇÃO DOS LICITANTES 9
9. DOS RECURSOS 12
10. DA HOMOLOGAÇÃO E CONTRATAÇÃO 12
11. DAS SANÇÕES ADMINISTRATIVAS 13
12. DA DOTAÇÃO ORÇAMENTÁRIA 13
13. DAS DISPOSIÇÕES GERAIS 15

EDITAL DE LICITAÇÃO PÚBLICA

PREGÃO PRESENCIAL N° 008/2019 – EMAP, REPETIÇÃO DO PREGÃO PRESENCIAL N° 006/2019 – EMAP

A **EMPRESA MARANHENSE DE ADMINISTRAÇÃO PORTUÁRIA - EMAP**, leva ao conhecimento dos interessados que realizará licitação, na modalidade Pregão Presencial, **tipo Menor Preço Global**, **por Lote único**, em vista do que consta nos autos do Processo Administrativo n.º 1458/2018 - EMAP, de 14/09/2018 e em conformidade com as disposições do Regulamento de Licitações e Contratos da Empresa Maranhense de Administração Portuária - EMAP, às disposições dos artigos 42 a 49 da Lei Complementar n° 123, de 14 de dezembro de 2006 e alterações, à Lei Estadual n° 10.403 de 29 de dezembro de 2015 e à Lei Federal n° 13.303, de 30 de junho de 2016.

A Sessão Pública do Pregão terá início na data e horários abaixo indicado, ou no primeiro dia útil subsequente, na hipótese de não haver expediente na EMAP nesta data, devendo o credenciamento e a entrega dos envelopes, contendo a Proposta de Preços e a Documentação de Habilitação para o objeto definido neste Edital e seus Anexos, serem feitos na Comissão Setorial de Licitação - CSL/EMAP, situada no prédio sede da EMAP, localizado na Avenida dos Portugueses, s/n, Porto do Itaqui, em São Luís – MA, na seguinte data e horário:

DATA: 28/02/2019

Às 09:30hs - Hora Local, ou no primeiro dia útil subsequente, na hipótese de não haver expediente nesta data.
Local: Prédio sede da EMAP, localizado na Avenida dos Portugueses, s/n, Porto do Itaqui, em São Luís – MA.
Fones: (98) 3216-6531 / 6532 / 6533 / 6517 / 6518 / 6028
e-mail: csl@emap.ma.gov.br

1. OBJETO

1.1. O objeto da presente licitação é a contratação de empresa especializada para o fornecimento de Guarda-Corpos e Perfis em Polímero Reforçado com Fibra de Vidro (PRFV), construídos com perfis pultrudados para a retro-área dos Berços 100 e 101 no Porto do Itaqui, em São Luís – MA, conforme especificações do Termo de Referência Anexo I deste edital.

1.2. O valor estimado da presente licitação será sigiloso, sendo divulgado o detalhamento dos quantitativos e das demais informações necessárias para a elaboração das propostas, conforme constante nos Anexos I (Termo de Referência) e II (Modelo de Proposta) deste Edital.

1.3. O prazo para entrega dos materiais é de, no máximo, 100 (cem) dias, contado a partir da data de assinatura da Ordem de Fornecimento, a ser emitida pela EMAP, autorizando o início das atividades.

1.4. Em razão da necessidade de manter a padronização dentre os elementos adquiridos relativos ao tipo de resina e às dimensões das peças, a contratação será feita por menor preço global, por lote único.

2. DA IMPUGNAÇÃO DO ATO CONVOCATÓRIO

2.1. Qualquer cidadão ou interessado poderá solicitar esclarecimentos ou impugnar o ato convocatório do Pregão, no prazo de até 5 (cinco) dias úteis antes da data fixada para a ocorrência do certame, devendo a impugnação ser julgada e respondida em até 3 (três) dias úteis, nos termos do art. 94 do Regulamento de Licitações e Contratos da EMAP.

Empresa Maranhense de Administração Portuária - EMAP
Porto do Itaqui | São Luís | Maranhão | Brasil
Av. dos Portugueses | s/nº | 65085-370 | Tel.: +55 98 3216-6000
Ouvidoria: (98) 3216-6562 / ouvidoria@emap.ma.gov.br
comunicacao@emap.ma.gov.br | www.emap.ma.gov.br

2.2. O pedido de impugnação deverá ser protocolizado no Setor de Protocolo da EMAP, localizado no Prédio sede da EMAP, na Avenida dos Portugueses, s/n, Itaqui, São Luís-MA, ou encaminhados para o e-mail da CSL/EMAP (csl@emap.ma.gov.br), dentro do horário de expediente da EMAP, das 08:00 às 12:00 e das 13:00 às 17:00 horas.

2.3. Se procedente e acolhida a impugnação do edital, seus vícios serão sanados e nova data será designada para a realização do certame, observado o Parágrafo Único do Art. 39 da Lei Federal 13.303/16.

2.4. A entrega da proposta, sem que tenha sido tempestivamente impugnado o presente Edital, implicará na plena aceitação, por parte dos interessados, das condições nele estabelecidas.

3. CONDIÇÕES DE PARTICIPAÇÃO

3.1. Poderão participar deste Pregão os interessados que tenham o ramo de atividade compatível com o objeto desta licitação e que atendam a todas as exigências, inclusive quanto à documentação e requisitos mínimos de classificação das Propostas, constantes deste Edital e seus anexos.

3.2. Não poderá participar direta ou indiretamente desta licitação, ou da execução do contrato, a empresa:

a) cujo administrador ou sócio detentor de mais de 5% (cinco por cento) do capital social seja diretor ou empregado da Empresa Maranhense de Administração Portuária - EMAP;
b) que esteja cumprindo penalidade de suspensão aplicada pela Empresa Maranhense de Administração Portuária - EMAP;
c) declarada inidônea pela União, por Estado, pelo Distrito Federal ou por Município, enquanto perdurarem os efeitos da sanção;
d) constituída por sócio de empresa que estiver suspensa, impedida ou declarada inidônea;
e) constituída por sócio que tenha sido sócio ou administrador de empresa suspensa, impedida ou declarada inidônea, no período dos fatos que deram ensejo à sanção;
f) cujo administrador tenha sido sócio ou administrador de empresa suspensa, impedida ou declarada inidônea, no período dos fatos que deram ensejo à sanção;
g) que tiver, nos seus quadros de diretoria, pessoa que participou, em razão de vínculo de mesma natureza, de empresa declarada inidônea;
h) cujo administrador seja sócio de empresa suspensa, impedida ou declarada inidônea.
i) Empresas em regime de consórcio, qualquer que seja sua forma de constituição.

3.3. Aplica-se a vedação prevista no subitem 3.2 do edital:

a) à contratação do próprio empregado ou dirigente, como pessoa física, bem como à participação dele em procedimentos licitatórios, na condição de licitante;
b) a quem tenha relação de parentesco, até o terceiro grau civil, com:
   i. dirigente da Empresa Maranhense de Administração Portuária;
   ii. empregado da Empresa Maranhense de Administração Portuária cujas atribuições envolvam a atuação na área responsável pela licitação ou contratação;
   iii. autoridade do ente público a que a Empresa Maranhense de Administração Portuária esteja vinculada;
   iv. cujo proprietário, mesmo na condição de sócio, tenha terminado seu prazo de gestão ou rompido seu vínculo com a Empresa Maranhense de Administração Portuária há menos de 6 (seis) meses.

Empresa Maranhense de Administração Portuária - EMAP
Porto do Itaqui | São Luís | Maranhão | Brasil
Av. dos Portugueses | s/nº | 65085-370 | Tel.: +55 98 3216-6000
Ouvidoria: (98) 3216-6562 / ouvidoria@emap.ma.gov.br
comunicacao@emap.ma.gov.br | www.emap.ma.gov.br

3.4. A participação no procedimento licitatório importa aceitação do Regulamento Interno da EMAP e do Código de Conduta EMAP.

4. DA REPRESENTAÇÃO E DO CREDENCIAMENTO

4.1. A licitante que quiser dar lances verbais deverá se apresentar para credenciamento, pontualmente, na data, horário e local mencionados no preâmbulo deste Edital, junto ao Pregoeiro por um representante que, devidamente munido de documento que o credencie a participar deste certame licitatório, venha a responder por sua representada, devendo, ainda, no ato de entrega dos envelopes, identificar-se exibindo a Carteira de Identidade ou outro documento equivalente.

4.2. O credenciamento far-se-á por meio de instrumento público de procuração ou instrumento particular, ou por Carta de Credenciamento, conforme modelo constante do **Anexo III**, com poderes para formular ofertas e lances de preços e praticar todos os demais atos pertinentes ao certame, em nome da proponente.

4.3. Os documentos citados no subitem anterior (instrumento público de procuração ou instrumento particular ou Carta de Credenciamento) deverão estar **acompanhados de cópia do Ato Constitutivo**, ou **Contrato Social da empresa** ou **cópia da ata de eleição dos administradores** (no caso de sociedade por ações) que identifiquem os seus responsáveis legais, sócios ou não, onde estejam expressos poderes para exercerem direitos e assumir obrigações em decorrência de tal investidura.

4.3.1. Esses documentos devem ser apresentados separados dos envelopes de "proposta de preços" e "documentos de habilitação". Caso a pessoa interessada seja o proprietário ou próprio administrador, sócio ou não, da licitante, esta deverá se apresentar munida da cópia do Ato Constitutivo ou Contrato Social da empresa, ou cópia da ata de eleição dos administradores (no caso de sociedade por ações).

4.4. A licitante deverá apresentar, ainda na fase de credenciamento, **Declaração de pleno conhecimento e atendimento às exigências de habilitação**, podendo ser utilizado o modelo constante do Anexo IV, ou modelo próprio da licitante, desde que contenha a informação de que tem conhecimento e atende plenamente as exigências de habilitação.

4.5. É facultada ao licitante a apresentação do credenciamento de que trata o subitem 4.2. A falta desse documento somente impedirá que o representante da licitante se manifeste ou responda pela mesma durante o processo licitatório.

4.6. Em se tratando de **Microempreendedor Individual-MEI**, **Microempresa** ou **Empresa de Pequeno Porte (ME ou EPP)**, nos termos da Lei Complementar nº 123, de 14/12/2006, e para que estas possam gozar do benefício previsto no artigo 43 a 45 da citada Lei, é necessário, à época do credenciamento, manifestação de cumprir plenamente os requisitos para classificação como tal, por meio da **Declaração de Microempresa ou Empresa de Pequeno Porte**, conforme modelo estabelecido no Anexo VI deste Edital ou modelo próprio da licitante desde que contenha as informações solicitadas no citado Anexo VI, a ser apresentada **SEPARADA dos envelopes de "proposta de preços" e "documentos de habilitação**".

4.6.1. A falta da declaração implicará no não enquadramento da licitante no certame como Microempresa ou Empresa de Pequeno Porte, salvo se o interessado credenciado presente na sessão produzir este documento no momento do credenciamento.

4.7. A não apresentação ou a incorreção insanável de quaisquer dos documentos de credenciamento impedirá a licitante de participar da fase de lances, de negociar preços, de declarar a intenção de interpor recurso, enfim, de representar a licitante durante a sessão pública do Pregão.

Empresa Maranhense de Administração Portuária - EMAP
Porto do Itaqui | São Luís | Maranhão | Brasil
Av. dos Portugueses | s/nº | 65085-370 | Tel.: +55 98 3216-6000
Ouvidoria: (98) 3216-6562 / ouvidoria@emap.ma.gov.br
comunicacao@emap.ma.gov.br | www.emap.ma.gov.br

4.8. Não será admitida a participação de dois ou mais representantes para a mesma empresa, bem como de um representante para mais de uma empresa.

4.9. Aberta a sessão, o Pregoeiro informará a metodologia a ser desenvolvida prestando os esclarecimentos necessários sobre o desenvolvimento dos trabalhos, e convocará os licitantes interessados, para na forma dos subitens anteriores, realizarem o credenciamento de seu representante.

4.10. A admissão de licitantes será aceita até o prazo de 30 (trinta) minutos após o horário indicado para abertura da sessão ou até o inicio da abertura do lacre do primeiro envelope de propostas de preços, o que ocorrer primeiro. A partir desse momento, o ingresso de licitantes no recinto será permitido apenas como ouvinte, desde que não perturbe os trabalhos, não sendo, portanto, mais admitidos novos licitantes.

5. DA APRESENTAÇÃO DOS ENVELOPES

5.1. A Proposta de Preços e os Documentos de Habilitação deverão ser apresentados, preferencialmente numerados, pessoalmente pelo interessado, no local, dia e hora mencionados no preâmbulo deste Edital, em 02 (dois) envelopes distintos, devidamente fechados e, de preferência, opacos, contendo em suas partes externas e frontais, em caracteres destacados, além da razão social da licitante, os seguintes dizeres:

ENVELOPE Nº 01 – PROPOSTA DE PREÇOS
PREGÃO PRESENCIAL N° 008/2019 – EMAP
RAZÃO SOCIAL DA LICITANTE

ENVELOPE Nº 02 – DOCUMENTOS DE HABILITAÇÃO
PREGÃO PRESENCIAL N° 008/2019 – EMAP
RAZÃO SOCIAL DA LICITANTE

5.2. Não será admitida a entrega de apenas um envelope.

5.3. Não serão consideradas propostas apresentadas por fax, via postal, meio eletrônico, ou por qualquer outro meio divergente ao estabelecido neste Edital.

5.4. Não serão aceitos protocolos de entrega ou solicitação de documentos em substituição aos documentos requeridos no presente Edital e seus Anexos.

5.5. Declarada a abertura da sessão pelo Pregoeiro, após credenciamento realizado conforme item 4.10 deste Edital, não serão mais admitidos novos proponentes.

6. DA PROPOSTA DE PREÇOS

6.1. A Proposta de Preços deverá ser apresentada, preferencialmente numerada, em 01 (uma) via, impressa em papel timbrado da licitante, em língua portuguesa, sem emendas, rasuras ou entrelinhas, devidamente datada e assinada, com o seguinte conteúdo, de apresentação obrigatória:

a) **Número do Pregão e o nome ou razão social da licitante, número do CNPJ/MF, endereço completo, telefone, fax e endereço eletrônico (e-mail)**, este último se houver, para contato, dados bancários (nome e número do Banco, agência e conta corrente para fins de pagamento), bem como o nome do fabricante dos materiais, especificações técnicas, propriedades mecânicas, peso dos materiais, dimensões, número do telefone para manutenção e garantia;

Empresa Maranhense de Administração Portuária - EMAP
Porto do Itaqui | São Luís | Maranhão | Brasil
Av. dos Portugueses | s/nº | 65085-370 | Tel.: +55 98 3216-6000
Ouvidoria: (98) 3216-6562 / ouvidoria@emap.ma.gov.br
comunicacao@emap.ma.gov.br | www.emap.ma.gov.br

b) **Termo de Compromisso de Cumprimento da Legislação Trabalhista, Previdenciária e de Segurança e Saúde do Trabalho**, podendo ser utilizado modelo constante do **Anexo V**, ou modelo próprio da licitante desde que contenha todas as informações solicitadas;

c) **Planilha de preços**, expressos em Reais (R$), **compreendendo a discriminação dos materiais** como nome do fabricante dos materiais, especificações técnicas, propriedades mecânicas, peso dos materiais, dimensões e garantia mínima de um ano e número do telefone para manutenção relativo aos materiais do Anexo II - Modelo de Proposta, deste Edital e, ainda, a indicação do preço unitário e total, já incluídos todos os itens de despesas suportados pela licitante e tributos porventura existentes, seja qual for o título ou a natureza (mão-de-obra, honorário, equipamentos, alimentação, transporte, passagem, hospedagem, EPI's, materiais, serviços, impostos, taxas, fretes, encargos sociais, locais, comerciais, trabalhistas e tudo mais que possa influenciar no custo final do objeto da licitação);

d) **Valor total da proposta** expresso em reais (R$), em algarismo e por extenso, permitidas apenas duas casas decimais após a vírgula;

e) **Prazo de validade da proposta** não inferior a 60 (sessenta) dias, a contar da data de abertura da sessão pública do Pregão;

f) **Prazo de entrega dos materiais** de, no máximo, 100 (cem) dias, contados a partir da data de assinatura da Ordem de Fornecimento, a ser emitida pela EMAP, autorizando o início das atividades.

g) **Prazo de garantia** dos materiais, no mínimo, 12 (doze) meses.

6.2. Quaisquer tributos, custos e despesas diretos ou indiretos omitidos da proposta ou incorretamente cotados serão considerados como inclusos nos preços, não sendo considerados pleitos de acréscimos a esse ou a qualquer título, devendo a execução do objeto ser efetuada sem quaisquer ônus adicionais para a EMAP.

6.3. A licitante deverá considerar na formulação dos preços todos os tributos vigentes e eventuais benefícios/incentivos fiscais, quando houver, observando no valor total ofertado para cada item do grupo, todos os tributos, fretes, tarifas e demais despesas decorrentes da execução do objeto, assumindo total responsabilidade pelo recolhimento dos impostos correspondentes, destacando-se que a licitante cujo estado de origem de faturamento seja diferente do estado de destino do fornecimento deverá obedecer a Legislação Tributária vigente, observando que a EMAP não é contribuinte do imposto (ICMS).

6.4. A apresentação da proposta implicará na plena aceitação, por parte da licitante, das condições estabelecidas neste Edital e em seus Anexos.

6.5. Em nenhuma hipótese poderá ser alterado o conteúdo da proposta escrita, seja com relação a preço, prazo ou qualquer item que importe modificação dos termos originais, ressalvadas apenas aquelas destinadas a sanar evidentes erros formais, alterações essas que serão avaliadas pelo Pregoeiro.

6.6. A simples irregularidade formal, que evidencie lapso isento de má-fé, e que não afete o conteúdo ou a idoneidade da proposta não será causa de desclassificação.

6.7. O Pregoeiro poderá corrigir quaisquer erros de soma e/ou multiplicação, com base no valor unitário, e poderá incluir o preço global da proposta, se faltar.

6.8. Caso algumas das informações descritas na alínea "a" do subitem 6.1 não constem na proposta, poderão ser encaminhadas posteriormente até a data de assinatura do Contrato.

6.9. Caso o prazo de validade da proposta e/ou prazo de fornecimento/execução e/ou prazo de garantia sejam omitidos na Proposta de Preços ou estejam em desacordo com o Edital, a licitante não será desclassificada se o representante credenciado da licitante presente na sessão sanar a ausência e/ou o erro verificados junto ao Pregoeiro.

Empresa Maranhense de Administração Portuária - EMAP
Porto do Itaqui | São Luís | Maranhão | Brasil
Av. dos Portugueses | s/nº | 65085-370 | Tel.: +55 98 3216-6000
Ouvidoria: (98) 3216-6562 / ouvidoria@emap.ma.gov.br
comunicacao@emap.ma.gov.br | www.emap.ma.gov.br

7. DA CLASSIFICAÇÃO E JULGAMENTO DAS PROPOSTAS DE PREÇOS

7.1. Encerrado o credenciamento, o Pregoeiro procederá à imediata abertura dos envelopes de propostas de preços apresentadas e procederá com o ordenamento das propostas na ordem crescente de preços.

7.2. Após o ordenamento das propostas e a verificação sumária de sua conformidade nos termos do item 6.1 do Edital, o Pregoeiro convidará individual e sucessivamente os licitantes, de forma sequencial, a apresentar lances verbais inferiores ao último por ele ofertado ou inferiores a qualquer lance de outro licitante, a partir do autor da proposta menos vantajosa, seguido em ordem decrescente de valor.

7.3. O pregoeiro, antes de iniciar a fase de lances, poderá definir o percentual ou valor mínimo de diferença entre os lances e tempo máximo para sua formulação.

7.4. Após o encerramento da etapa de lances, o Pregoeiro pode verificar se a diferença entre o melhor lance e o segundo colocado é de pelo menos 10% (dez por cento). Sendo confirmada esta diferença, o Pregoeiro poderá reiniciar a fase competitiva, convocando os Licitantes posicionados a partir do segundo lugar, para apresentarem novos lances, visando à definição destas posições.

7.5. Encerrada a etapa competitiva, as propostas de microempresa, de empresas de pequeno porte e microempreendedores individuais que se encontrarem no intervalo de até 5% (cinco por cento) superior ao preço da proposta mais bem classificada (menor preço) serão consideradas empatadas com a primeira colocada, devendo estas licitantes ser convocadas na ordem de classificação, uma na falta da outra, para fazer uma única e última oferta, inferior a da primeira colocada, visando o desempate.

7.5.1. Aplica-se o disposto no item anterior somente no caso da proposta inicialmente mais bem classificada não ter sido apresentada por microempresa ou empresa de pequeno porte.

7.6. Havendo empate entre duas ou mais propostas escritas e proclamadas aptas à fase de lance, serão selecionadas todas as licitantes que tenham ofertado o mesmo preço, realizando-se sorteio para definir a ordem de apresentação dos lances.

7.6.1. Na hipótese de não haver lances e na recusa em negociar o valor inicialmente ofertado, deverão ser observados os seguintes critérios de desempate, nesta ordem:

7.6.1.1. Disputa final, em que os licitantes empatados poderão apresentar nova proposta fechada, em ato contínuo ao encerramento da etapa de julgamento;

7.6.1.2. Os critérios estabelecidos no artigo 3º da Lei nº 8.248, de 23 de outubro de 1991 (Lei de Informática e Automação);

7.6.1.3. Sorteio.

7.7. Não serão aceitos dois ou mais lances iguais, prevalecendo aquele que for recebido e registrado primeiro.

7.8. A desistência em apresentar lance verbal, quando convocado pelo pregoeiro, implicará a exclusão do licitante da etapa de lances e na manutenção do último preço por ele ofertado, para efeito de ordenação das propostas.

7.9. Quando os licitantes credenciados não manifestarem mais interesse em apresentar lances, será encerrada a respectiva fase.

Empresa Maranhense de Administração Portuária - EMAP
Porto do Itaqui | São Luís | Maranhão | Brasil
Av. dos Portugueses | s/nº | 65085-370 | Tel.: +55 98 3216-6000
Ouvidoria: (98) 3216-6562 / ouvidoria@emap.ma.gov.br
comunicacao@emap.ma.gov.br | www.emap.ma.gov.br

7.10. Não poderá haver desistência dos lances ofertados, sujeitando-se o proponente desistente às penalidades constantes deste Edital.

7.11. O Pregoeiro examinará a aceitabilidade quanto ao objeto e valor apresentados pela primeira classificada, conforme definido neste Edital e seus Anexos, decidindo motivadamente a respeito.

7.12. Sendo aceitável a oferta de menor lance, será verificado o atendimento pela licitante de todas as exigências editalícias. Caso contrário o Pregoeiro examinará as ofertas subsequentes, na ordem de classificação, até a apuração de uma proposta que atenda a todas as exigências constantes deste Edital, sendo a respectiva licitante declarada vencedora nessa fase.

7.13. Serão desclassificadas as Propostas de Preços que:

7.13.1. Não atenderem às exigências do presente Edital e seus Anexos;

7.13.2. Contenha vícios insanáveis;

7.13.3. Descumpra especificações técnicas constantes deste instrumento convocatório;

7.13.4. Apresente preços manifestamente inexequíveis;

7.13.4.1. Caso entenda que o preço é inexequível, deverá antes de desclassificar a proposta, estabelecer prazo para que o licitante demonstre a exequibilidade de seu preço.

7.13.5. Não tenha sua exequibilidade demonstrada, quando exigida;

7.13.6. Não estiver acompanhada do **Termo de Compromisso de Cumprimento da Legislação Trabalhista, Previdenciária e de Saúde e Medicina do Trabalho**, de acordo respectivamente com os Anexo V deste Edital, salvo se o interessado presente na sessão for sócio ou proprietário ou procurador, o qual poderá produzir este documento no momento em que for constatada a sua falta na própria sessão;

7.13.7. Apresentar, após a fase de lance ou negociação, preço total acima do orçamento estimado;

7.13.8. Apresentar prazo de validade da proposta e/ou prazo de fornecimento/execução e/ou prazo de garantia em desacordo com o estabelecido no subitem 6.1 deste Edital e não corrigi-lo(s) ou saná-lo(s) conforme previsto no subitem 6.9 deste Edital;

7.13.9. Apresentar proposta de preço com qualquer item com especificação e/ou quantitativos divergentes dos previstos no Anexo II – Modelo de Proposta, deste Edital, que venha a comprometer significativamente o objetivo final da contratação;

7.13.10. Deixar de apresentar preço para qualquer item constante do Anexo II - Modelo de Proposta deste Edital;

7.13.11. Forem apresentadas com rasuras, emendas, borrões ou entrelinhas de modo a ensejar dubiedade, principalmente em relação a valores;

7.13.12. Forem apresentadas por fax, via postal, meio eletrônico, ou por qualquer outro meio divergente ao estabelecido neste Edital.

7.14. Quando todas as propostas de preço forem desclassificadas, o Pregoeiro poderá conceder o prazo de 8 (oito) dias úteis para a apresentação de novas propostas, sanadas as causas de sua desclassificação.

7.15. O Pregoeiro poderá, a qualquer tempo, negociar os preços visando sua redução.

Empresa Maranhense de Administração Portuária - EMAP
Porto do Itaqui | São Luís | Maranhão | Brasil
Av. dos Portugueses | s/nº | 65085-370 | Tel.: +55 98 3216-6000
Ouvidoria: (98) 3216-6562 / ouvidoria@emap.ma.gov.br
comunicacao@emap.ma.gov.br | www.emap.ma.gov.br

7.16. Aceita a proposta de menor lance, será aberto o Envelope de Documentos de Habilitação, contendo os documentos de habilitação da licitante que a tiver formulado para a verificação de suas condições habilitatórias.

7.17. Constatado o pleno atendimento das exigências editalícias a licitante será declarada vencedora, devendo apresentar no prazo de 03 (três) dias a proposta de preços devidamente ajustada ao lance ou ao valor negociado, sendo-lhe adjudicado, se não houver protesto por recurso, o objeto definido neste Edital e seus Anexos.

7.18. Verificando-se discordância no preço parcial, o mesmo poderá ser corrigido com base no preço unitário e na quantidade efetivamente ofertada. Ocorrendo divergência entre os valores numéricos e os por extenso, predominarão os últimos, deste que estes satisfaçam aos interesses da EMAP independentemente de consulta ao licitante.

7.19. O pregoeiro, na fase de julgamento, poderá promover quaisquer diligências julgadas necessárias à análise das propostas de preços e da documentação de habilitação, devendo as licitantes atender às solicitações no prazo por ele estipulado, contado do recebimento da convocação.

7.20. Confirmada a efetividade do lance ou proposta que obteve a primeira colocação na etapa de julgamento, ou que passe a ocupar essa posição em decorrência da desclassificação de outra que tenha obtido colocação superior, deverão ser negociadas as condições mais vantajosas com quem o apresentou.

7.21. A negociação deverá ser feita com os demais licitantes, segundo a ordem inicialmente estabelecida, quando o preço do primeiro colocado, mesmo após a negociação, permanecer acima do orçamento estimado.

7.22. Se, depois de adotada a providência referida no subitem anterior, não for obtido valor igual ou inferior ao orçamento estimado para a contratação será revogada a licitação;

7.23. Da reunião lavrar-se-á ata circunstanciada, na qual serão registradas as ocorrências relevantes, sendo, ao final, assinada pelo Pregoeiro, pelos membros da equipe de apoio e pelos representantes das licitantes presentes.

8. DA HABILITAÇÃO DOS LICITANTES

8.1. A Documentação de Habilitação deverá ser entregue, preferencialmente numerada, no local, dia e hora mencionados no preâmbulo deste Edital, em 01 (uma) via, em envelope devidamente fechado, identificado conforme o indicado no subitem 5.1.

8.2. Encerrada a etapa competitiva e ordenadas as ofertas, o Pregoeiro procederá à abertura do invólucro contendo os documentos de habilitação da licitante que apresentou o menor lance, procedendo a sua habilitação ou inabilitação.

8.3. A participação, no presente procedimento licitatório, requer a apresentação de toda a documentação comprobatória da necessária qualificação no que se refere à:

a) Habilitação Jurídica;
b) Regularidade Fiscal;
c) Qualificação Econômica e Financeira;
d) Outros Documentos.

8.4. A **HABILITAÇÃO JURÍDICA** deverá ser comprovada por meio da apresentação da seguinte documentação:

Empresa Maranhense de Administração Portuária - EMAP
Porto do Itaqui | São Luís | Maranhão | Brasil
Av. dos Portugueses | s/nº | 65085-370 | Tel.: +55 98 3216-6000
Ouvidoria: (98) 3216-6562 / ouvidoria@emap.ma.gov.br
comunicacao@emap.ma.gov.br | www.emap.ma.gov.br

8.4.1. **Registro Comercial**, no caso de empresa individual;

8.4.2. **Ato constitutivo**, **Estatuto** ou Contrato Social em vigor, devidamente atualizado e registrado, em se tratando de sociedades empresariais e, no caso de sociedades por ações, acompanhados dos documentos de eleição de seus atuais administradores. Estes documentos deverão estar acompanhados de todas as alterações, ou de documentos consolidados, se houver, devidamente registrados na Junta Comercial ou em órgão equivalente;

8.4.3. **Inscrição do ato constitutivo**, no caso de sociedades civis, acompanhado de prova da diretoria em exercício;

8.4.4. **Decreto de autorização**, em se tratando de empresa ou sociedade estrangeira em funcionamento no país, e ato de registro ou autorização para funcionamento, expedido pelo órgão competente, quando a atividade assim o exigir.

8.5. A **REGULARIDADE FISCAL** deverá ser comprovada por meio da apresentação dos seguintes documentos:

8.5.1. **Prova de regularidade fiscal perante a Fazenda Federal**, efetuada mediante apresentação de certidão expedida conjuntamente pela Secretaria da Receita Federal do Brasil (RFB) e pela Procuradoria-Geral da Fazenda Nacional (PGFN), incluindo os créditos tributários relativos às contribuições sociais previstas nas alíneas "a", "b" e "c" do parágrafo único do art. 11 da Lei nº 8.212/91 (INSS), nos termos da Portaria Conjunta PGFN/RFB Nº 1.751, de 02.10.2014.

8.5.2. **Prova de regularidade com a Fazenda Estadual** do domicílio ou sede do licitante, mediante apresentação das seguintes certidões:

8.5.2.1. Certidão Negativa de Débitos Fiscais (não inscritos na Dívida Ativa), e;

8.5.2.2. Certidão Negativa de Inscrição de Débitos na Dívida Ativa;

8.5.2.3. Quando a prova de regularidade de que trata este subitem for comprovada mediante a apresentação de uma única certidão, e dela não constar expressamente essa informação, caberá a licitante demonstrar com documentação hábil essa condição.

8.5.3. **Prova de regularidade com a Fazenda Municipal** do domicílio ou sede do licitante, emitida até 90 (noventa) dias contados da data de entrega dos envelopes, relativa ao ISSQN – Imposto Sobre Serviços de Qualquer Natureza e relativa à TLF – Taxa de Localização e Funcionamento, mediante apresentação das seguintes certidões:

8.5.3.1. Certidão Negativa de Débitos Municipais (não inscritos na Dívida Ativa), e;

8.5.3.2. Certidão Negativa quanto à Divida Ativa Municipal;

8.5.3.3. Quando a prova de regularidade de que trata este subitem for comprovada mediante a apresentação de uma única certidão, e dela não constar expressamente essa informação, caberá a licitante demonstrar com documentação hábil essa condição, sendo que para as empresas estabelecidas no município de São Luís-MA., a prova de regularidade deverá ser feita mediante a apresentação da **Certidão Negativa de Débitos**, conforme Instrução Normativa n.º 04/2016-GS-SEMFAZ.

8.5.4. Prova de Regularidade relativa ao **Fundo de Garantia por Tempo de Serviço – FGTS**.

8.5.5. **Certidão Negativa de Débitos Trabalhistas** – CNDT, conforme Lei nº 12.440/2011.

Empresa Maranhense de Administração Portuária - EMAP
Porto do Itaqui | São Luís | Maranhão | Brasil
Av. dos Portugueses | s/nº | 65085-370 | Tel.: +55 98 3216-6000
Ouvidoria: (98) 3216-6562 / ouvidoria@emap.ma.gov.br
comunicacao@emap.ma.gov.br | www.emap.ma.gov.br

8.6. A **QUALIFICAÇÃO ECONÔMICO-FINANCEIRA** será comprovada mediante a apresentação dos seguintes documentos

8.6.1. Certidão Negativa de Falência, expedida pelo distribuidor da sede da pessoa jurídica, com data não excedente a 60 (sessenta) dias de antecedência da data de apresentação da proposta de preço e dos documentos de habilitação, quando não vier expresso o prazo de validade.

8.7. **OUTROS DOCUMENTOS:**

8.7.1. **Certidão Simplificada da Junta Comercial do Estado do Maranhão (JUCEMA)**, comprobatória da situação atualizada do seu registro, ato constitutivo, estatuto ou contrato social em vigor, em atendimento ao disposto no art. 28, incisos II e III, da Lei nº 8.666, de 21 de julho de 1993 e cumprimento aos termos do art. 1º do Decreto Estadual nº 21.040/2005, **exigível somente para empresários e sociedades empresariais do Estado do Maranhão**. O Microempreendedor Individual-MEI, em razão do seu tipo jurídico e de seu procedimento de registro, alteração, baixa e legalização ser realizado pelo Portal do Empreendedor, no qual expressa a sua situação cadastral com o número do registro e CNPJ, considerados certidões, está dispensado de apresentar a certidão da JUCEMA.

8.7.2. **Declaração de que não emprega menores de dezoito anos em trabalho noturno, perigoso ou insalubre e nem menores de dezesseis anos em qualquer trabalho**, salvo na condição de aprendiz, a partir de quatorze anos, de conformidade com o disposto no art. 7º, inciso XXXIII da Constituição Federal, nos termos do Anexo VIII.

8.8. **Declaração de Inexistência de Fato Impeditivo da Habilitação**, nos termos do Anexo VII (apresentar somente para a empresa que optar pelo disposto no subitem 8.12 deste Edital).

8.9. As provas de regularidade fiscal e trabalhista poderão ser confirmadas, por diligência feita pelo Pregoeiro, inclusive por meio eletrônico de comunicação à distância.

8.10. As microempresas, empresas de pequeno porte e microempreendedores individuais deverão apresentar toda a documentação exigida para efeito de comprovação de regularidade fiscal e trabalhista relacionadas no item 8.5 deste edital, mesmo que esta apresente alguma restrição, assegurado, todavia, o prazo de 05 (cinco) dias úteis, cujo termo inicial corresponderá ao momento em que a proponente for declarada vencedora do certame, prorrogáveis por igual período, a critério do Pregoeiro, ou diretamente 10 (dez) dias úteis, a critério do Pregoeiro, para reapresentação da documentação devidamente regularizada.

8.11. A não regularização da documentação, no prazo previsto no subitem anterior, implicará na decadência do direito à contratação e a licitante será considerada inabilitada, cabendo à Administração selecionar a oferta subsequente em ordem de preço, verificando se existem outros licitantes com direito de preferência no mesmo intervalo, quando for o caso, e proceder ao exame de conformidade da proposta, a sua aceitabilidade e a habilitação da licitante, e assim sucessivamente até encontrar uma que atenda aos requisitos do Edital e aos interesses da EMAP.

8.12. A apresentação do **Certificado de Registro Cadastral – CRC** expedido pela Empresa Maranhense de Administração Portuária-EMAP ou de outro órgão da Administração Pública Federal ou de outros Estados, substituirá os documentos enumerados nos subitens 8.4.1, 8.4.2 e 8.4.3, obrigando-se a licitante a apresentar o referido Certificado acompanhado da Declaração da Inexistência de Fato Impeditivo da sua Habilitação, conforme o modelo do Anexo VII deste Edital.

Empresa Maranhense de Administração Portuária - EMAP
Porto do Itaqui | São Luís | Maranhão | Brasil
Av. dos Portugueses | s/nº | 65085-370 | Tel.: +55 98 3216-6000
Ouvidoria: (98) 3216-6562 / ouvidoria@emap.ma.gov.br
comunicacao@emap.ma.gov.br | www.emap.ma.gov.br

8.13. **Os documentos necessários à habilitação poderão ser apresentados em original, por qualquer processo de cópia autenticada através de Cartório competente, ou pela CSL da EMAP, sendo neste último caso com antecedência de até 01 (um) dia da data marcada para a abertura dos envelopes, e exclusivamente no horário de 08:00h às 12:00h e das 13:00h às 15:00h, mediante a apresentação dos originais para confronto**.

8.14. Não serão aceitos protocolos de entrega ou solicitação de documentos em substituição aos documentos requeridos no presente Edital e seus Anexos.

8.15. Se a documentação de habilitação não estiver completa e correta ou contrariar qualquer dispositivo deste Edital e seus Anexos, poderá o Pregoeiro considerar o proponente inabilitado.

8.16. Quando todas as licitantes forem inabilitadas, o Pregoeiro poderá conceder o prazo de até 8 (oito) dias úteis para a apresentação de nova documentação, escoimada das causas de sua inabilitação.

9. DOS RECURSOS

9.1. Dos atos do pregoeiro neste processo licitatório, poderá o licitante, na forma do Art. 129 do Regulamento de Licitações e Contratos da EMAP, ao final da Sessão Pública manifestar, imediata e motivadamente, a intenção de interpor recurso, sendo registrada em Ata a síntese das suas razões de recorrer.

9.2. Declarado o vencedor, qualquer Licitante poderá manifestar imediata e motivadamente a intenção de recorrer, quando lhe será concedido o prazo de **05 (cinco) dias úteis**, contado a partir da intimação do ato de julgamento da habilitação, para apresentação das razões do recurso, devendo contemplar, conforme o caso, além dos atos praticados na fase de habilitação, aqueles praticados em decorrência do julgamento das propostas e da verificação da efetividade dos lances ou propostas, ficando os demais Licitantes desde logo intimados para apresentar impugnações em igual prazo, que começarão a correr do término do prazo do recorrente, sendo-lhes assegurada vista dos autos.

9.3. A falta de manifestação imediata e motivada do licitante de interpor recurso, no momento da Sessão deste Pregão, importará na decadência do direito de recurso e a Adjudicação do objeto da licitação pelo Pregoeiro ao vencedor.

9.4. O recurso contra a decisão do Pregoeiro terá efeito suspensivo e, se acolhido, invalidará apenas os atos insuscetíveis de aproveitamento.

9.5. Os recursos administrativos deverão ser protocolizados, obrigatoriamente, no Setor de Protocolo da EMAP, localizado no Prédio sede da EMAP, na Avenida dos Portugueses, s/n, Itaqui, São Luís-MA, dentro do horário de expediente da EMAP, das 08:00 às 12:00 e das 13:00 às 17:00 horas.

9.6. Se não reconsiderar sua decisão, o Pregoeiro submeterá o recurso, devidamente informado, à consideração do Presidente da EMAP, que proferirá decisão definitiva antes da homologação do procedimento, no prazo de até 05 (cinco) dias úteis, contado de seu recebimento.

10. DA HOMOLOGAÇÃO E CONTRATAÇÃO

10.1. O resultado de julgamento será submetido à Autoridade Competente para homologação.

10.2. Após a homologação do resultado da presente licitação pelo Presidente da EMAP, a empresa adjudicatária será convocada, por meio de correspondência específica, para no prazo máximo de até **10 (dez) dias úteis**, contados da data do ofício de convocação, assinar o Contrato, **na sede da EMAP**,

Empresa Maranhense de Administração Portuária - EMAP
Porto do Itaqui | São Luís | Maranhão | Brasil
Av. dos Portugueses | s/nº | 65085-370 | Tel.: +55 98 3216-6000
Ouvidoria: (98) 3216-6562 / ouvidoria@emap.ma.gov.br
comunicacao@emap.ma.gov.br | www.emap.ma.gov.br

prestar a garantia, se houver, sob pena de decair o direito da contratação, sem prejuízo das sanções previstas no item 11 deste Edital.

10.2.1. Excepcionalmente, e a critério exclusivo da EMAP, mediante requerimento fundamentado da empresa adjudicatária, a assinatura do contrato poderá ocorrer fora da sede da entidade licitante.

10.2.2. Caso tenha deferido o pedido de assinatura do contrato fora da sede da EMAP, e observado, em qualquer hipótese, o prazo indicado no subitem 10.2, a empresa adjudicatária procederá à impressão colorida e integral de 03 (três) vias do contrato e dos respectivos anexos e coletará a assinatura dos respectivos representantes legais. Competir-lhe-á, ainda, reconhecer em cartório a firma do respectivo signatário do instrumento contratual e da respectiva testemunha, remetendo, nas vinte e quatro horas seguintes a esse reconhecimento, por companhia aérea, as três vias do termo contratual e de eventual documentação requerida no ato de convocação.

10.3. O prazo da convocação poderá ser prorrogado uma vez, por igual período, quando solicitado pela licitante vencedora durante o seu transcurso, desde que ocorra motivo justificado e aceito pela EMAP.

10.4. A recusa injustificada da licitante vencedora em assinar o Contrato, prestar a garantia, se houver, e receber a Ordem de Fornecimento, dentro do prazo estabelecido pela EMAP, caracteriza o descumprimento total da obrigação assumida, sujeitando-a as penalidades legalmente estabelecidas.

10.5. No ato da assinatura do contrato, caso a adjudicatária tenha sede ou filial estabelecida no Estado do Maranhão deverá apresentar comprovação de regularidade com a CAEMA, consoante determina o Decreto Estadual nº 21.178, de 26/2005.

10.6. A contratação fica condicionada à confirmação da autenticidade das certidões sujeitas à confirmação e à consulta prévia pela EMAP ao Cadastro Estadual de Inadimplentes - CEI, consoante determina o art. 6º da Lei Estadual nº 6.690, de 11 de julho de 1996.

10.7. Para contratar com a Empresa Maranhense de Administração Portuária -EMAP, as empresas deverão ter em seu quadro de empregados, egressos do sistema prisional, nos quantitativos previstos na Lei Estadual nº 10.182/2014.

10.8. A contratação fica condicionada à consulta previa pela EMAP ao Cadastro de Empregadores que tenham submetido trabalhadores a condições análogas à de escravo divulgada no sítio eletrônico do Ministério do Trabalho e Emprego, consoante determina a Lei Estadual nº 9.752, de 10 de janeiro de 2013.

11. DAS SANÇÕES ADMINISTRATIVAS

11.1. A licitante que ensejar o retardamento da execução do certame, não mantiver a sua proposta, tumultuar a sessão, comportar-se de modo inidôneo, fizer declaração falsa ou cometer fraude fiscal, garantido o direito prévio da citação e da ampla defesa, ficará impedido de licitar a contratar com a EMAP, pelo prazo de 02 dois anos, enquanto perdurarem os motivos determinantes da punição ou até que seja promovida a sua reabilitação perante a própria EMAP.

11.2. O Contratado cometerá infração administrativa se:

11.2.1. apresentar documentação falsa;

11.2.2. retardar a execução do objeto;

11.2.3. falhar na execução contratual;

Empresa Maranhense de Administração Portuária - EMAP
Porto do Itaqui | São Luís | Maranhão | Brasil
Av. dos Portugueses | s/nº | 65085-370 | Tel.: +55 98 3216-6000
Ouvidoria: (98) 3216-6562 / ouvidoria@emap.ma.gov.br
comunicacao@emap.ma.gov.br | www.emap.ma.gov.br

11.2.4. fraudar na execução contratual;

11.2.5. comportar-se de modo inidôneo;

11.2.6. não mantiver a proposta;

11.2.7. inexecutar, total ou parcialmente, qualquer das obrigações assumidas em decorrência da contratação;

11.2.8. fizer declaração falsa.

11.3. Observada a ampla defesa, o Contratado que cometer qualquer das infrações discriminadas acima ficará sujeito, sem prejuízo da responsabilidade civil e criminal e da rescisão unilateral do contrato, às seguintes sanções:

11.3.1. advertência por faltas leves, assim entendidas aquelas que não acarretem prejuízos significativos para a Contratante;

11.3.2. multa moratória, pelo atraso injustificado na execução contratual, configurado mediante o retardamento dessa execução, ou a falha na execução contratual, ou, ainda, a inexecução, total ou parcial, de qualquer das obrigações assumidas em decorrência da contratação;

11.3.3. multa compensatória, pela apresentação de documentação falsa, pela falha na execução contratual, pela fraude na execução contratual, pelo comportamento de modo inidôneo, pela não manutenção da proposta, pela inexecução, total ou parcial, de obrigação assumida em decorrência da contratação e pela prestação de declaração falsa;

11.3.4. suspensão temporária de participação em licitação e impedimento de contratar com a Contratante, por prazo não superior a 2 (dois) anos.

11.4. As sanções previstas nos itens 11.2.1 e 11.2.4 poderão ser aplicadas juntamente com a multa compensatória prevista no item 11.3.3, devendo a defesa prévia do interessado, no respectivo processo, ser apresentada no prazo de 10 (dez) dias úteis.

11.4.1. A multa a que alude o item 11.2.2 não impede que a Contratante rescinda o contrato e aplique as outras sanções previstas nesta Lei.

11.4.1.1. A multa a que alude o item 11.2.2, aplicada após regular processo administrativo, será descontada da garantia do respectivo contratado, se houver.

11.4.1.2. Se a multa moratória for de valor superior ao valor da garantia prestada, além da perda desta, responderá o contratado pela sua diferença, a qual será descontada dos pagamentos eventualmente devidos pela Contratante ou, ainda, quando for o caso, cobrada judicialmente.

11.5. Para fins do disposto no item 11.1.5, reputar-se-ão inidôneos atos tais como os descritos nos artigos 92, parágrafo único, 96 e 97, parágrafo único, da Lei n.º 8.666/1993.

11.6. Para fins do disposto no item 11.2.2, a CONTRATADA fica sujeita à multa moratória equivalente a 1% (um por cento) do valor unitário do bem em atraso, por dia, por unidade, até o limite de 20% (vinte por cento) do valor do contrato.

11.6.1. Considera-se inexecução parcial o atraso injustificado no prazo de entrega até o limite de 10 (dez) dias.

11.7. Para fins do disposto no item 11.2.3, a CONTRATADA fica sujeita à multa de, no máximo, 30% (trinta por cento) do valor do contrato.

Empresa Maranhense de Administração Portuária - EMAP
Porto do Itaqui | São Luís | Maranhão | Brasil
Av. dos Portugueses | s/nº | 65085-370 | Tel.: +55 98 3216-6000
Ouvidoria: (98) 3216-6562 / ouvidoria@emap.ma.gov.br
comunicacao@emap.ma.gov.br | www.emap.ma.gov.br

11.7.1. Considera-se inexecução total o atraso injustificado no prazo de entrega superior a 10 (dez) dias.

11.7.2. Em caso de inexecução parcial, a multa compensatória, no mesmo percentual do subitem 11.6, será aplicada de forma proporcional à obrigação inadimplida.

11.8. O não-cumprimento de obrigação contratual acessória, a exemplo de eventual garantia exigida para os produtos, sujeitará o Contratado à multa de até 10% (dez por cento) do valor do contrato.

11.9. O valor da multa poderá ser descontado das faturas devidas ao Contratado.

11.9.1. O valor da multa também poderá ser descontado da garantia de execução contratual, se houver.

11.9.2. Se os valores das faturas ou da garantia de execução contratual forem insuficientes, fica o Contratado obrigado a recolher a importância devida no prazo de 15 (quinze) dias, contados da comunicação oficial.

11.9.3. Esgotados os meios administrativos para a cobrança do valor devido pelo Contratado à Contratante, o débito será cobrado judicialmente.

11.10. O contratado sujeita-se à suspensão temporária de participação em licitação e ao impedimento de contratar com a Contratante:

11.10.1. pelo prazo de 2 (dois) anos, quando apresentar documentação falsa, fraudar a execução contratual, comportar-se de modo inidôneo ou fizer declaração falsa;

11.10.2. por prazo não superior a 2 (dois) anos, quando retardar a execução do objeto, falhar na execução do objeto, inexecutar o objeto contratual ou não mantiver a proposta.

11.11. A sanção prevista no item 11.9.1 poderá ser aplicada às empresas ou aos profissionais que, em razão deste contrato:

11.11.1. tenham sofrido condenação definitiva por praticarem, por meios dolosos, fraude fiscal no recolhimento de quaisquer tributos;

11.11.2. tenham praticado atos ilícitos visando a frustrar os objetivos da licitação;

11.11.3. demonstrem não possuir idoneidade para contratar com a Empresa Maranhense de Administração Portuária em virtude de atos ilícitos praticados.

12. DA DOTAÇÃO ORÇAMENTÁRIA

12.1. As despesas decorrentes do fornecimento, objeto desta contratação, correrão por conta da Disponibilidade Financeira e Orçamentária no Orçamento Geral da EMAP, "INFRAESTRUTURA PORTUÁRIA – Serviços Espec. de Engenharia", fonte 227 – recursos das empresas estatais, integrante do Orçamento Geral da EMAP, para o exercício financeiro de 2019.

13. DAS DISPOSIÇÕES GERAIS

13.1. O presente Edital e seus Anexos, bem como a proposta da licitante vencedora, farão parte integrante do Contrato, independentemente de transcrição.

13.2. É facultada ao Pregoeiro ou à Autoridade Superior, em qualquer fase da licitação, a promoção de diligência destinada a esclarecer ou complementar a instrução do processo, vedada a inclusão posterior de documento ou informação que deveria constar no ato da sessão pública.

Empresa Maranhense de Administração Portuária - EMAP
Porto do Itaqui | São Luís | Maranhão | Brasil
Av. dos Portugueses | s/nº | 65085-370 | Tel.: +55 98 3216-6000
Ouvidoria: (98) 3216-6562 / ouvidoria@emap.ma.gov.br
comunicacao@emap.ma.gov.br | www.emap.ma.gov.br

13.3. Fica assegurado à Empresa Maranhense de Administração Portuária - EMAP o direito de no interesse da Administração, anular ou revogar, a qualquer tempo, no todo ou em parte, a presente licitação, dando ciência aos participantes, na forma da legislação vigente.

13.4. Os licitantes são responsáveis pela fidelidade e legitimidade das informações e dos documentos apresentados em qualquer fase da licitação.

13.5. Após a apresentação da proposta não caberá desistência, salvo por motivo justo, decorrente de fato superveniente e aceito pelo Pregoeiro.

13.6. Não havendo expediente ou ocorrendo qualquer fato superveniente que impeça a realização do certame na data marcada, a Sessão será automaticamente transferida para o primeiro dia útil subsequente, no mesmo horário e local anteriormente estabelecidos, desde que não haja comunicação do Pregoeiro em contrário.

13.7. Só se iniciam e vencem os prazos em dias de expediente na Empresa Maranhense de Administração Portuária - EMAP.

13.8. O desatendimento de exigências formais não essenciais não importará no afastamento da licitante, desde que sejam possíveis a aferição da sua qualificação e a exata compreensão da sua proposta, durante a realização da sessão pública do Pregão.

13.9. No julgamento da habilitação e das propostas, poderão ser sanados erros ou falhas que não alterem a substância das propostas, dos documentos e sua validade jurídica, mediante despacho fundamentado, registrado em ata e acessível a todos, atribuindo-lhes validade e eficácia para fins de habilitação e classificação.

13.10. A homologação do resultado implica a constituição de direito relativo à celebração do contrato em favor do licitante vencedor.

13.11. O resultado desta licitação será comunicado no mesmo dia do julgamento, se proferido no dia da abertura, ou mediante publicação na Imprensa Oficial e/ou Jornal de grande circulação, e/ou no sítio da EMAP, e/ou mediante comunicação diretamente aos interessados.

13.12. Este Edital e seus anexos estarão à disposição dos interessados, no sítio www.emap.ma.gov.br, no link transparência/licitações, podendo ainda ser adquirido gratuitamente na CSL/EMAP, durante os dias úteis, das 08:00 às 12:00 horas e das 13:00 às 17:00 hora, através da apresentação de dispositivo de armazenagem eletrônica (cd, pen drive, etc.).

13.13. Até a data e hora de início da sessão pública prevista neste Edital, a licitante deverá acessar o sítio da EMAP www.emap.ma.gov.br, no link Licitações para acompanhamento de quaisquer alterações, erratas, adiamento, esclarecimentos, julgamento de impugnação, revogação, anulação e demais informações complementares referentes ao presente Edital.

13.14. Caso seja necessária a interrupção da sessão, os autos do processo ficarão sob a guarda do Pregoeiro, que designará nova data para a continuação dos trabalhos.

13.15. São partes integrantes deste Edital os seguintes Anexos:

ANEXO I – Termo de Referência.
ANEXO II – Modelo de Proposta.
ANEXO III – Carta de Credenciamento.
ANEXO IV – Declaração de pleno conhecimento e atendimento às exigências de habilitação.
ANEXO V – Modelo de Termo de Compromisso de Cumprimento da Legislação Trabalhista, Previdenciária e de Saúde e Medicina do Trabalho.

Empresa Maranhense de Administração Portuária - EMAP
Porto do Itaqui | São Luís | Maranhão | Brasil
Av. dos Portugueses | s/nº | 65085-370 | Tel.: +55 98 3216-6000
Ouvidoria: (98) 3216-6562 / ouvidoria@emap.ma.gov.br
comunicacao@emap.ma.gov.br | www.emap.ma.gov.br

ANEXO VI – Declaração de Microempresa ou Empresa de Pequeno Porte
ANEXO VII – Declaração de Inexistência de Fato Impeditivo da Habilitação
ANEXO VIII – Declaração das Condições de Empregabilidade de Menor.
ANEXO IX – Minuta do Contrato.
ANEXO X – Normas de Segurança, Saúde e Meio Ambiente do Porto do Itaqui.
ANEXO XI – Regras de ouro no trânsito do Porto do Itaqui.

São Luís/MA, 12 de Fevereiro de 2019.

Caroline Santos Maranhão
Presidente da CSL/EMAP

Empresa Maranhense de Administração Portuária - EMAP
Porto do Itaqui | São Luís | Maranhão | Brasil
Av. dos Portugueses | s/nº | 65085-370 | Tel.: +55 98 3216-6000
Ouvidoria: (98) 3216-6562 / ouvidoria@emap.ma.gov.br
comunicacao@emap.ma.gov.br | www.emap.ma.gov.br

PREGÃO PRESENCIAL N° 008/2019 – EMAP

ANEXO I

TERMO DE REFERÊNCIA

	EMPRESA MARANHENSE DE ADMINISTRAÇÃO PORTUÁRIA - EMAP PORTO DO ITAQUI GOVERNO DO ESTADO DO MARANHÃO			
	TÍTULO: Aquisição de Guarda-Corpos e Perfis em PRFV para retro-área dos Berços 100 e 101 no Porto do Itaqui no município de São Luís - MA.			
RESPONSÁVEL PELA SOLICITAÇÃO: José Eugênio Mendonça	**SETOR SOLICITANTE:** GEPRO / DEM	**DATA**: 12/2018	**REVISÃO**: 2	**Nº FOLHA**: 18 de 50

1. OBJETO

Constitui objeto do presente Termo de Referência a contratação de empresa especializada para fornecimento de Guarda-Corpos e Perfis em Polímero Reforçado com Fibra de Vidro (PRFV), construídos com perfis pultrudados para a retro-área dos Berços 100 e 101 no Porto do Itaqui, em São Luís – MA.

1.1. DETALHAMENTO

A seguir são apresentadas as características dos materiais.

1.1.1. Descrição dos Elementos

Serão adquiridos os seguintes materiais:

a) Guarda-corpos com comprimentos de 2000 mm (Figura 1), 2500 mm (Figura 2) e 1750 mm (Figura 3).

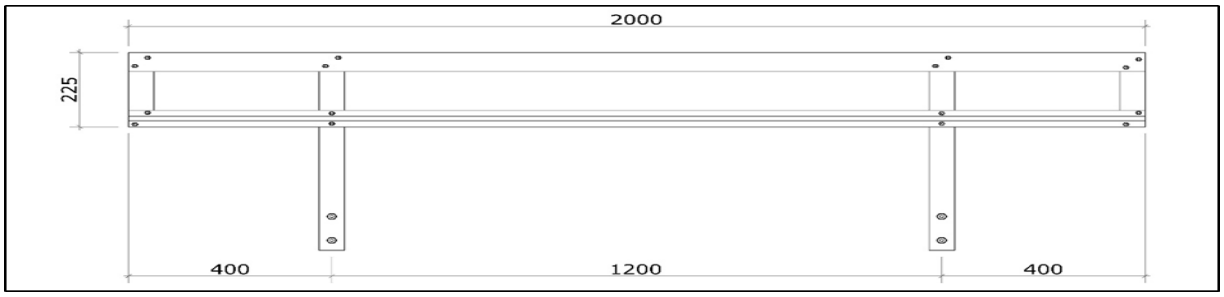

Figura 1: Guarda-corpo 2000mm

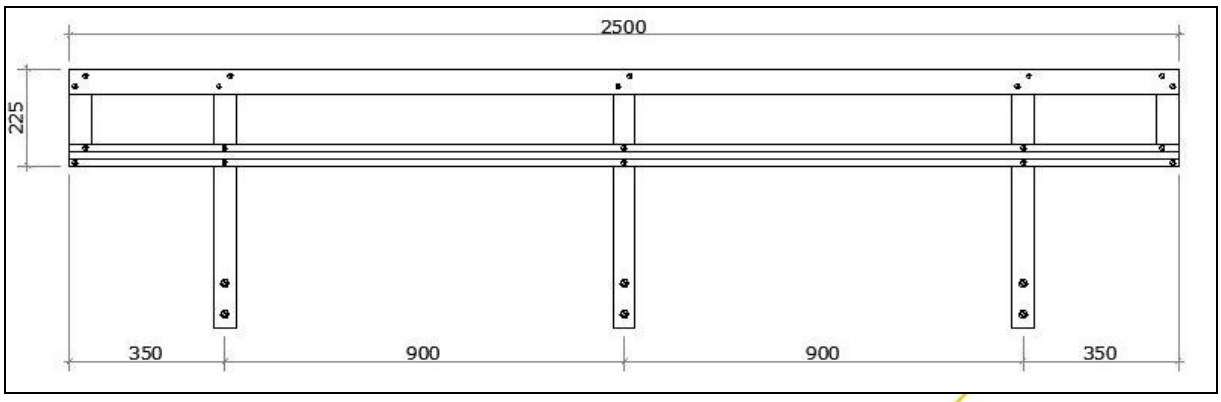

Empresa Maranhense de Administração Portuária - EMAP
Porto do Itaqui | São Luís | Maranhão | Brasil
Av. dos Portugueses | s/nº | 65085-370 | Tel.: +55 98 3216-6000
Ouvidoria: (98) 3216-6562 / ouvidoria@emap.ma.gov.br
comunicacao@emap.ma.gov.br | www.emap.ma.gov.br

Figura 2: Guarda-corpo 2500mm

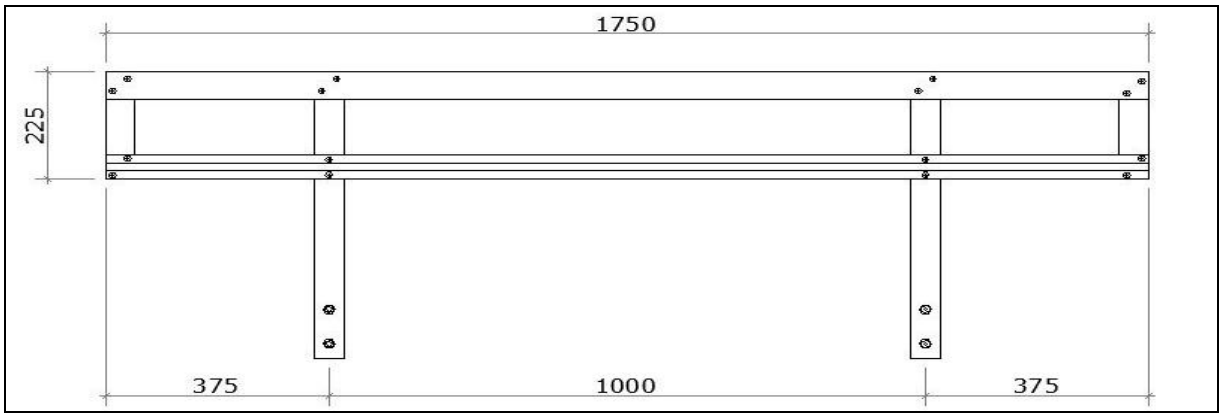

Figura 3: Guarda-corpo 1750mm

Montados com PRFV construídos com perfis pultrudados pintados em esmalte poliuretano acrílico na cor amarelo segurança com comprimentos. Os elementos serão produzidos com: tubo quadrado de 2" reforçado nos montantes e nas extremidades; passa-mão em perfil "U" abaulado e uma barra intermediária em perfil enrijecido (semi-ômega); a fixação dos perfis será feita com parafusos auto-atarraxante Ø3,5 x 25mm em Inox 304. Os montantes deverão possuir altura de 600mm e dois furos na parte inferior para futura fixação das peças no local. Os detalhes dos elementos e dimensões estão constantes nas figuras abaixo:

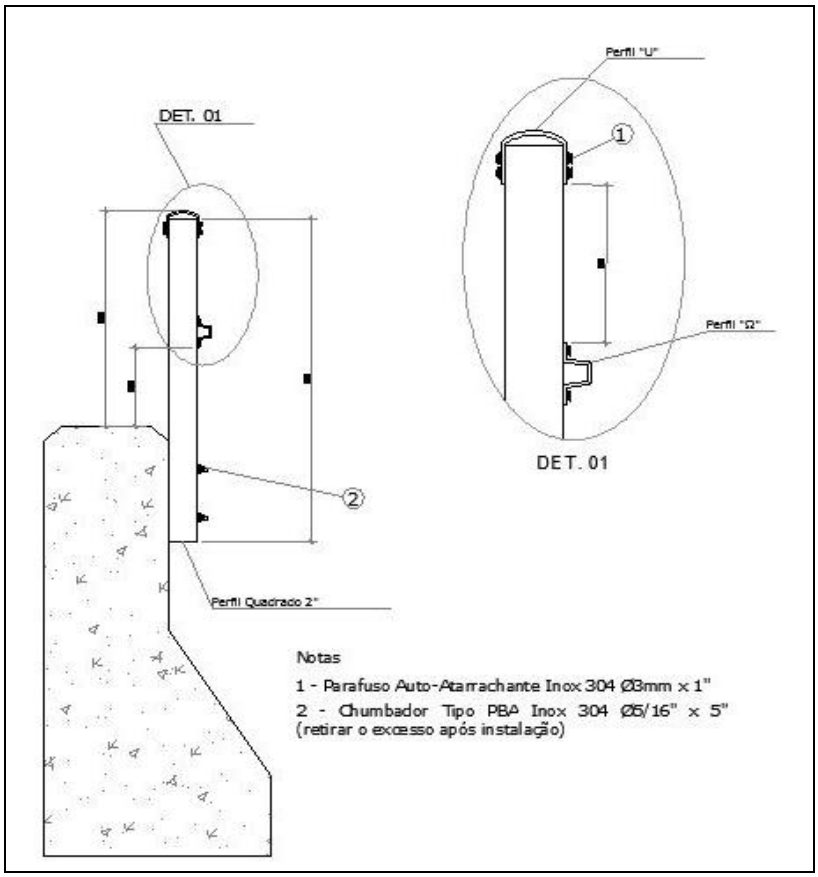

Empresa Maranhense de Administração Portuária - EMAP
Porto do Itaqui | São Luís | Maranhão | Brasil
Av. dos Portugueses | s/nº | 65085-370 | Tel.: +55 98 3216-6000
Ouvidoria: (98) 3216-6562 / ouvidoria@emap.ma.gov.br
comunicacao@emap.ma.gov.br | www.emap.ma.gov.br

Figura 4: Detalhamento do elemento.

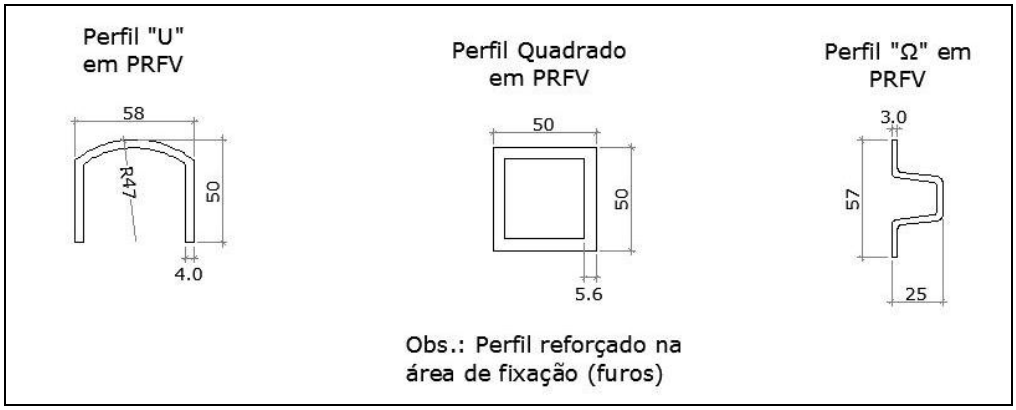

Figura 5: Detalhamento das peças.

b) Tubo quadrado de PRFV 50x50, espessura de 5mm, barra de 6m;
c) Perfil U "passa-mão" em PRFV, barra 6m;
d) Perfil semi-ômega com dimensões mínimas 57x25x3mm, barra de 6m;
e) Chumbador parabolt tipo PBA Ø3/8" x 5" em Inox 304;
f) Broca para concreto em aço com ponta diamantada Ø10mm x 160mm.

1.1.2. Descrição dos Materiais

Os materiais em PRFV deverão atender aos requisitos da NBR 15708-1 – Industria do petróleo e gás natural - perfis pultrudados – Parte 1: Materiais, métodos de ensaio e tolerâncias dimensionais. Deverão ser entregues laudos que atestem o atendimento aos itens 6.1.1, 6.1.2, 6.2.1, 6.2.2 e 6.2.3 da referida norma.

Os guarda-corpos deverão atender aos requisitos da NBR 15708-2 – Industria do petróleo e gás natural - perfis pultrudados – Parte 2: Guarda-corpo. Deverão ser entregues laudos que atestem o atendimento aos itens 6.1.1, 6.1.2, 6.1.3 e 6.1.4 da referida norma.

1.1.3. Quantidades

As quantidades e unidades de medida dos elementos objeto deste Termo de Referência são apresentados na Tabela 1 a seguir:

Itens	Descrição	Unid. Medida	Quantidade
1	Guarda-corpo em PRFV, altura 600mm, comprimento 2000mm.	Un	165
2	Guarda-corpo em PRFV, altura 600mm, comprimento 1750mm.	Un	13
3	Guarda-corpo em PRFV, altura 600mm, comprimento 2500mm.	Un	21
4	Tubo Quadrado em PRFV reforçado (Barra 6m)	Un	3
5	Perfil barra grega em PRFV (Barra 6m)	Un	4
6	Perfil U "passa-mão" em PRFV (Barra 6m)	Un	4
7	Chumbador Parabolt tipo PBA Ø3/8" x 5", Inox 304	Un	900
8	Parafuso Auto Atarraxante Ø3,5mm x 25mm, Inox 304	Un	250
9	Broca para concreto em aço, diamantada, Ø10mm x 160mm	Un	10

Empresa Maranhense de Administração Portuária - EMAP
Porto do Itaqui | São Luís | Maranhão | Brasil
Av. dos Portugueses | s/nº | 65085-370 | Tel.: +55 98 3216-6000
Ouvidoria: (98) 3216-6562 / ouvidoria@emap.ma.gov.br
comunicacao@emap.ma.gov.br | www.emap.ma.gov.br

Tabela 1: Planilha de itens contratados

1.1.4. Montagem e entrega

A fabricação dos perfis, montagem em fábrica, carga, transporte e descarga deverão ocorrer por conta da Contratada. Devendo constar no seu preço todas as despesas necessárias ao correto cumprimento das exigências contidas neste Termo de Referência.

A Contratada deverá disponibilizar equipe capacitada, veículos apropriados e dispositivos adequados, tanto para deslocamento dos equipamentos adquiridos, quanto para a descarga destes no local informado.

A entrega dos guarda-corpos e materiais será realizada uma única vez, na Área Primária do Porto do Itaqui, no município de São Luís – MA, de segunda a sexta-feira das 08:00 às 16:00.

Após a entrega dos equipamentos, a Fiscalização fará a vistoria nas peças para registrar eventuais defeitos aparentes. Posteriormente a vistoria, por meio de comunicação oficial da Fiscalização, serão indicadas as correções, substituições ou complementações consideradas necessárias ao Recebimento. Os prazos de correção, substituição ou ajustes por parte da Contratada serão estipulados pela Fiscalização de acordo com a complexidade do fato.

Após a conclusão das adequações, e mediante nova vistoria realizada pela Fiscalização, se necessárias, será realizado o Recebimento.

2. JUSTIFICATIVA

Os Berços 100 e 101 do Porto do Itaqui possuem retro-áreas contínua voltada para uma área de mar e um talude, respectivamente, num comprimento total de 429m, onde a proteção contra o risco de queda é feita por meio de uma contensão numa estrutura de concreto armado com altura que varia entre 0,80m e 0,85m. Desta forma esta proteção está em desacordo com os requisitos da Norma Regulamentadora nº 18 (NR-18) do Ministério do Trabalho a qual determinam os guarda-corpos possuam altura mínima de 1,20 m. As Figuras 1 e 2 a seguir apresentam a estrutura tipo do local.

Figura 3: Guarda-corpo retro-área no Berço 100.

Empresa Maranhense de Administração Portuária - EMAP
Porto do Itaqui | São Luís | Maranhão | Brasil
Av. dos Portugueses | s/nº | 65085-370 | Tel.: +55 98 3216-6000
Ouvidoria: (98) 3216-6562 / ouvidoria@emap.ma.gov.br
comunicacao@emap.ma.gov.br | www.emap.ma.gov.br

Figura 4: Guarda-corpo retro-área no Berço 101.

Está não conformidade também foi apontada em relatórios da Gerencia de Auditoria e da Coordenadoria de Segurança do Trabalho, os quais surgiram o aumento da estrutura do guarda-corpo para atendimento aos requisitos normativos.

A aquisição do guarda-corpo tem como objetivo atender as exigências da NR-18 e evitar acidentes de homem ao mar ou por queda de níveis diferentes dos pedestres que trafegam no local, proporcionar segurança, saúde e qualidade aos usuários.

Devido ao meio estar sujeito a fortes intempéries inclusive com respingos da maré, tornado uma área com classificação quanto à agressividade a níveis "severos", tornou-se necessário ser imposta à matéria-prima dos materiais, propriedades mecânicas (resistente a impacto), físicas (leveza) e durabilidade (resistência à corrosão), encontrado no Polímero Reforçado com Fibra de Vidro (PRFV) e aço inox para parafusos e chumbadores. Materiais que possuem elevada vida útil, reduzindo os custos com manutenção dos elementos.

Desta forma, torna-se necessária a aquisição de guarda-corpos e demais materiais para a instalação desses equipamentos para a retro-área dos Berços 100 e 101 no Porto do Itaqui, em São Luís – MA.

3. VALOR ESTIMADO

De acordo com o Art. 34. Da Lei 13.303/2016, o valor estimado deste Termo de Referência é sigiloso.

Informa-se que a disponibilidade Financeira e Orçamentária no Orçamento Geral da EMAP, "INFRAESTRUTURA PORTUÁRIA – Serviços Espec. de Engenharia", fonte 227 – recursos das empresas estatais, para o exercício financeiro 2019.

Nos preços de cada licitante estarão incluídas todas as despesas com fornecimento do equipamento, carga e descarga, transporte, tributos e taxas, assim como quaisquer outras que incidirem de forma direta ou indiretamente à necessária e perfeita execução do fornecimento do objeto do presente Termo de Referência.

O custo proposto para execução do contrato, objeto desta licitação será fixo e irreajustável, expresso em reais (R$) e se referirão à data de apresentação das propostas.

Na composição dos preços unitários, só serão aceitos preços em moeda nacional, ou seja, em Real (R$), em algarismos arábicos e, de preferência, também por extenso. A licitante deverá utilizar 02 (duas) casas decimais para evitar correções futuras nas Proposta de Preço.

As Propostas Comerciais que deverão conter nome do fabricante dos materiais, especificações técnicas, propriedades mecânicas, peso dos materiais, dimensões, garantia mínima de um ano e prazo de execução, número do telefone para manutenção e preço em moeda vigente no país.

Empresa Maranhense de Administração Portuária - EMAP
Porto do Itaqui | São Luís | Maranhão | Brasil
Av. dos Portugueses | s/nº | 65085-370 | Tel.: +55 98 3216-6000
Ouvidoria: (98) 3216-6562 / ouvidoria@emap.ma.gov.br
comunicacao@emap.ma.gov.br | www.emap.ma.gov.br

4. PRAZO DE ENTREGA E VIGÊNCIA CONTRATUAL

O prazo de entrega dos materiais, objeto deste Termo de Referência será de 100 (cem) dias, contados a partir da assinatura da Ordem de Fornecimento (OF), que deverá ser emitida pela Fiscalização.

Os materiais objeto deste termo de referência deverão sem entregues na sede da Empresa Maranhense de Administração Portuária – EMAP, no Porto do Itaqui, Avenida dos Portugueses s/nº. CEP 65085-370, São Luís - MA.

O prazo de vigência do contrato será de 180 (cento e oitenta) dias, contados a partir da assinatura do Contrato.

5. CRITÉRIO DE MEDIÇÃO

A medição será feita uma única vez, após todo material objeto deste Termo de Referência estiver totalmente entregue, será medido por unidade (Un) de material. A entrega deverá ser feita com segurança e mantendo os padrões de qualidade de fábrica, utilizando equipamentos e mão de obra necessário para movimentação dos materiais, para que no ato da entrega não ocorra defeito nas peças.

6. PAGAMENTO

Para fins de emissão da nota fiscal, este fornecimento será entregue em parcela única, consideradas a entrega dos produtos de acordo com as condições do Termo de Referência e certificada a Nota Fiscal pela Fiscalização;

A EMAP efetuará o pagamento até o 30º dia após a apresentação da nota fiscal, caso a Contratada cumpra com todas as exigências constantes neste Termo de Referência, considerando as condições, prazos e preços pactuados em contrato.

Nenhum pagamento será efetuado à Contratada enquanto estiver pendente de liquidação de qualquer obrigação financeira, que lhe for imposta em virtude da penalidade, ou inadimplência contratual,

O pagamento da nota fiscal estará condicionado à verificação Cadastro Estadual de Inadimplentes - CEI, conforme Lei Estadual Nº 6.690 de 11 de julho de 1996;

O pagamento da nota fiscal estará condicionado além das observações anteriores, à análise e aprovação, da Fiscalização do equipamento entregue pela Contratada;

Em caso de atraso em relação na entrega do equipamento, por parte da Contratada, será aplicada multa conforme previsto em contrato, sendo para tanto considerado o prazo da etapa em questão e o tempo decorrido para a apresentação.

A contratada deverá apresentar, para efeito de pagamento, juntamente com a Nota Fiscal, Carta da Contratada endereçada à EMAP formalizando o pedido e a documentação de comprovação de regularidade fiscal e trabalhista, das quais são:

a) Prova de regularidade fiscal perante a Fazenda Federal;
b) Prova de regularidade com a Fazenda Estadual;
c) Prova de regularidade com a Fazenda Municipal;
d) Prova de Regularidade relativa ao Fundo de Garantia por Tempo de Serviço –FGTS;
e) Prova de Inexistência de Débitos Trabalhista mediante a apresentação da Certidão Negativa de Débitos Trabalhistas – CNDT;

Nenhum pagamento será efetuado à Contratada se esta estivar inadimplente quanto suas obrigações fiscais, trabalhistas e tributárias.

Empresa Maranhense de Administração Portuária - EMAP
Porto do Itaqui | São Luís | Maranhão | Brasil
Av. dos Portugueses | s/nº | 65085-370 | Tel.: +55 98 3216-6000
Ouvidoria: (98) 3216-6562 / ouvidoria@emap.ma.gov.br
comunicacao@emap.ma.gov.br | www.emap.ma.gov.br

7. DA CONTRATAÇÃO

O fornecimento do objeto será integral e a licitação terá como critério de julgamento o tipo menor preço e modo de disputa aberto. Esta opção escolhida é em função da peculiaridade do objeto cujo item de maior relevância que é o "guarda-corpo".

8. GESTÃO DA FISCALIZAÇÃO

O acompanhamento da execução do objeto deste Termo de Referência será gerenciado e fiscalizado por representantes da Diretoria de Engenharia e Manutenção, especialmente indicado pela EMAP, na forma de lei que ficará responsável pela comprovação do recebimento dos materiais especificados neste Termo de Referência e em atestar a nota fiscal, devendo este ser substituído, no caso de seu impedimento, por outro funcionário indicado pela mesma fonte, a seu exclusivo juízo.

As decisões e providências que ultrapassarem a competência da Fiscalização do contrato devem ser solicitadas a seus superiores em tempo hábil para a adoção das medidas convenientes.

A Fiscalização não aceitará a alegação de atraso da entrega devido ao não fornecimento tempestivo dos equipamentos pela contratada.

A Fiscalização não aceitará a transferência de qualquer responsabilidade da Contratada para outras entidades, sejam fabricantes, técnicos entre outros.

Dentro do prazo de 10 (dez) dias úteis da entrega, a Fiscalização poderá solicitar a substituição de qualquer item entregue pela Contratada, ou rejeitá-lo, desde que entenda que o item entregue não está dentro das especificações exigidas ou previamente acordadas, ou ainda que o item apresente defeito. Este prazo será contatado a partir da constatação do vício.

Em caso de necessidade de realização de reuniões a respeito do referido contrato, serão documentadas por Atas de Reunião, elaboradas pela Fiscalização e que conterão, no mínimo, os seguintes elementos: data, nome e assinatura dos participantes, assuntos tratados, decisões, datas das ações e responsáveis pelas providências a serem tomadas.

A Fiscalização deverá registrar avaliação da Contratada, conforme Avaliação de Fornecedor constante no Anexo II, nos quesitos atendimento, qualidade, segurança e meio ambiente, durante o processo de pagamento. Podendo a qualquer momento reavaliar a comprovação de capacidade técnica declarada e a quaisquer quantidades, rever ou suspender a Contratada, caso não atenda ao potencial exigido para este objeto.

9. ANÁLISE DE RISCO PARA GARANTIA DE EXECUÇÃO DO CONTRATO

Devido à forma de fornecimento, a qual prevê uma única entrega de todos os equipamentos, não há necessidade de exigência de Garantias para a execução do Contrato.

8. OBRIGAÇÕES DA CONTRATADA

10.1 Fornecimento do Guarda-Corpo e materiais de acordo com as especificações contidas neste Termo de Referência, no Porto do Itaqui, situado no município de São Luís – MA.

10.2 Responsabilizar-se por quaisquer danos causados a EMAP ou a terceiros resultantes da execução do objeto, conforme a lei;

10.3 Responder por todos os ônus como: taxas, impostos, tributos, seguros, carga, transportes, descarga, etc;

Empresa Maranhense de Administração Portuária - EMAP
Porto do Itaqui | São Luís | Maranhão | Brasil
Av. dos Portugueses | s/nº | 65085-370 | Tel.: +55 98 3216-6000
Ouvidoria: (98) 3216-6562 / ouvidoria@emap.ma.gov.br
comunicacao@emap.ma.gov.br | www.emap.ma.gov.br

10.4 Não será autorizado efetuar a subcontratação de parte ou da totalidade do fornecimento objeto deste Termo de Referência;

10.5 Assumir a inteira responsabilidade pelo fornecimento dos materiais, devendo o mesmo, a ser fornecido, receber prévia aprovação da EMAP;

10.6 Responder por quaisquer danos causados às dependências da EMAP;

10.7 Substituir, as suas expensas, os respectivos materiais entregues com vícios ou defeitos, em virtude da ação, omissão, negligência, imperícia ou processos inadequados ou de qualidade inferiores. Os prazos de correção, substituição ou ajustes por parte da Contratada serão estipulados pela Fiscalização de acordo com a complexidade do vício.

10.8 A Contratada deverá realizar a entrega dos materiais, rigorosamente em conformidade com todas as condições estabelecidas neste Termo de Referência.

10.9 Fornecer os equipamentos de segurança individuais (EPI's) e equipamentos de proteção coletiva (EPC's) adequados e compatíveis com o tipo de exposição ao risco, a todos os profissionais que executarão os serviços de entrega ou outro qualquer que for pertinente ao objeto deste Termo de Referência.

10.10 Responder perante à EMAP e terceiros pela cobertura dos riscos e acidente de trabalho dos seus empregados, prepostos ou contratados, bem como por todos os ônus, encargos, perdas e danos, porventura resultantes da execução dos serviços para completa execução deste Termo de Referência.

10.11 A Contratada fica obrigada a aceitar os acréscimos ou supressões de até 25% do valor inicial a que se refere o objeto do Termo de Referência, caso seja necessária à aplicação dessa condição.

10.12 Responsabilizar-se pela observância das normas técnicas, inclusive atendendo aos critérios e prescrições estabelecidas nas normas técnicas da ABNT – Associação Brasileira de Normas Técnicas.

10.13 Responsabilizar-se pelas despesas decorrentes da rejeição de materiais objeto deste Termo de Referência pela Fiscalização, bem como pelos atrasos acarretados por esta rejeição.

10.14 Responsabilizar-se por todo o transporte necessário à entrega dos materiais, inclusive os rejeitados, quando requerido pela Fiscalização ou esteja previsto neste Termo de Referência.

10.15 Executar a entrega dos equipamentos constantes neste Termo de Referência em conformidade com o respectivo planejamento, normas e especificações técnicas, e ainda, com as instruções emitidas pela Fiscalização da EMAP.

10.16 A Fornecer todos os equipamentos e seus acessórios, integrantes do objeto deste Termo de Referência em perfeitas condições de uso, atendendo todas as especificações e normas técnicas pertinentes.

10.17 Comunicar à Fiscalização qualquer anormalidade de caráter urgente e prestar os esclarecimentos julgados necessários.

10.18 Manter, por si e por técnicos e/ou prepostos, em total e irrestrita confidencialidade, todas as condições, o escopo e as informações recebidas durante a entrega dos materiais, as quais constarão exclusivamente dos arquivos e dos relatórios que vierem a ser emitidos.

10.19 Manter informado o técnico responsável da Fiscalização, encarregado de acompanhar os trabalhos de entrega de materiais, prestando-lhe as informações necessárias.

10.20 Responsabilizar-se pelos encargos trabalhistas, previdenciários, fiscais e comerciais relacionada à execução do contrato, conforme legislação vigente;

Empresa Maranhense de Administração Portuária - EMAP
Porto do Itaqui | São Luís | Maranhão | Brasil
Av. dos Portugueses | s/nº | 65085-370 | Tel.: +55 98 3216-6000
Ouvidoria: (98) 3216-6562 / ouvidoria@emap.ma.gov.br
comunicacao@emap.ma.gov.br | www.emap.ma.gov.br

10.21 Manter, durante a execução do contrato, em compatibilidade com as obrigações por ele assumidas, as condições de habilitação e qualificação exigidas no curso do procedimento licitatório, conforme inciso IX do Art. 69 da Lei 13.303/2016;

10.22 Reparar, corrigir, remover, reconstruir ou substituir, às suas expensas, no total ou em parte, o objeto do contrato em que se verificarem vícios, defeitos ou incorreções resultantes da execução ou de materiais empregados, e responderá por danos causados diretamente a EMAP ou a terceiros, independentemente da comprovação de sua culpa ou dolo na execução do contrato, conforme Art. 76 da Lei 13.303/2016;

10.23 Responsabilizar-se pelos encargos trabalhistas, fiscais e comerciais resultantes da execução do contrato, conforme Art. 77 da Lei 13.303/16.

10.23.1 A inadimplência da Contratada quanto aos encargos trabalhistas, fiscais e comerciais não transfere à EMAP a responsabilidade por seu pagamento

11. OBRIGAÇÕES DA EMAP

11.1 Designar um gestor de contrato, representante da Administração Pública, o qual deverá acompanhar a execução do contrato, sendo:

a) 1 (um) agente ocupante da Administração, com formação acadêmica compatível com o exercício da função, preferencialmente;

b) Previamente designado e qualificado pela autoridade signatária do contrato, por parte da Administração.

11.1.1 É permitida a contratação de terceiros para assistir e subsidiar o gestor de informações pertinentes a essa atribuição.

11.2 O gestor do contrato anotará as ocorrências em registro próprio, que deverá ser juntado ao contrato ao término de sua vigência.

11.3 O gestor do contrato deve comunicar as irregularidades à autoridade designante e ao Controle Interno.

11.4 Encaminhar à Contratada os comentários efetuados para que sejam providenciados os respectivos atendimentos;

11.5 Efetuar o pagamento devido à empresa fornecedora dos materiais, se esta cumprir todas as exigências constantes deste Termo de Referência.

11.6 Permitir o acesso dos empregados da Contratada à Área Primária do Porto do Itaqui ou em qualquer outra área necessária para a realização da entrega dos materiais, conforme local definido neste Termo de Referência.

11.7 Exigir o fiel cumprimento dos deveres e obrigações da empresa Contratada mencionadas neste Termo de Referência;

11.8 Promover o acompanhamento e Fiscalização do recebimento dos materiais de acordo com este Termo de Referência;

11.9 Os fatos que possam determinar prorrogação de prazo, reajustamento do valor contratual ou justificação de mora só podem ser considerados se estiverem motivados e devidamente anotados no registro próprio;

11.10 Verificar e atestar os materiais, bem como conferir, vistar e encaminhar para pagamento as faturas emitidas pela Contratada.

11.10.1 Os materiais serão recebidos e atestados/certificados em nota fiscal, após verificação da conformidade dos materiais entregue conforme a especificação deste Termo de Referência.

Empresa Maranhense de Administração Portuária - EMAP
Porto do Itaqui | São Luís | Maranhão | Brasil
Av. dos Portugueses | s/nº | 65085-370 | Tel.: +55 98 3216-6000
Ouvidoria: (98) 3216-6562 / ouvidoria@emap.ma.gov.br
comunicacao@emap.ma.gov.br | www.emap.ma.gov.br

11.11 Solicitar a substituição do(s) material(is), por ocasião de defeito ou inconformidade com as especificações.

11.11.1 Os prazos de substituição por parte da contratada serão estipulados pela Fiscalização de acordo com a complexidade do fato;

11.12 Responsabilizar-se pela inspeção dos materiais no momento de recebimento de modo não recebê-lo fora da especificação ou com defeito aparente;

11.13 Responsabilizar-se pela guarda, conservação e limpeza dos materiais entregues pela Contratada, desde que os mesmos tenham sido entregues completos, dentro das especificações e sem defeito aparente.

11.14 A EMAP terá um prazo de no máximo 10(dez) dias úteis para devolução do item com defeito ou vício de fabricação, conforme item 7. Este prazo será contado a partir da constatação do vício;

11.15 Cumprir as regras e condições expostas deste Termo de Referência e no Edital de Licitação. Permitir a execução do objeto de modo eficiente, fornecendo os meios e condições para que a Contratada possa executar as suas obrigações.

12. OBRIGAÇÕES RELATIVAS À SAÚDE, SEGURANÇA E MEIO AMBIENTE

12.1 Relativas ao meio ambiente

12.1.1 Informação complementar considerada importante:

a) Em caso de ocorrência ambiental, a contratada deverá adotar as medidas necessárias para reparar o dano causado.

12.2 Relativas à saúde e segurança

12.2.1 Quanto à condução de veículos automotores na poligonal do Porto do Itaqui:

a) Apresentar cópia da Habilitação de todos os condutores de veículo, conforme categoria dos veículos a serem conduzidos.
b) Cumprimento das Regras de Trânsito do Itaqui.
c) Todos os veículos deverão ser identificados com logomarca da empresa nas laterais do veículo.
d) Todos os veículos que estiverem transportando carga com excesso lateral e longitudinal deverão ser conduzidos com escolta.
e) Todos os veículos deverão passar por inspeção antes de acessar a área operacional para verificação de regularidade.
f) Não transportar carga dentro da cabine do veículo

12.2.2 Informação complementar considerada importante:

a) TODOS os empregados deverão ser treinados no PROAPI (Programa de Ambientação do Porto do Itaqui).
b) As pessoas que forem acessar as instalações da EMAP deverão atender ao descrito na Portaria 130/2014, referente ao uso de calçado nas áreas administrativas da EMAP e Portaria 129/2014, referente à utilização de EPI na área operacional.

Empresa Maranhense de Administração Portuária - EMAP
Porto do Itaqui | São Luís | Maranhão | Brasil
Av. dos Portugueses | s/nº | 65085-370 | Tel.: +55 98 3216-6000
Ouvidoria: (98) 3216-6562 / ouvidoria@emap.ma.gov.br
comunicacao@emap.ma.gov.br | www.emap.ma.gov.br

PREGÃO PRESENCIAL N° 008/2019 – EMAP

ANEXO II

MODELO DE PROPOSTA DE PREÇOS

Prezados Senhores,

Pela presente, submetemos à apreciação de V.Sa., a nossa proposta de preço relativa a licitação **PREGÃO PRESENCIAL N° 008/2019 – EMAP**, assumindo inteira responsabilidade por quaisquer erros ou omissões que venham a ser verificados na preparação da mesma, bem como concordamos com a totalidade das instruções e critérios de qualificação definidos no Edital, e declaramos, ainda, que temos pleno conhecimento das condições em que se desenvolverão o fornecimento, e que atendemos plenamente às exigências de habilitação, comprometendo-se a observar a legislação trabalhista, previdenciária e de saúde e medicina no trabalho, responsabilizando-se pela formalização e registro contratuais e pela previsão de gastos com meio ambiente do trabalho, incluindo equipamentos de proteção.

RAZÃO SOCIAL:
ENDEREÇO:
CNPJ:
DADOS BANCÁRIOS:
FABRICANTE:
NÚMERO DE CONTATO:

	LOTE ÚNICO						
ITEM	**DESCRIÇÃO/ ESPECIFICAÇÃO**	**FABRICANTE**	**PESO/UN**	**UNIDADE**	**QNT**	**PREÇO UNITÁRIO**	**PREÇO TOTAL**
01	Guarda-corpo em PRFV, altura 600mm, comprimento 2000mm.			UN	165		
02	Guarda-corpo em PRFV, altura 600mm, comprimento 1750mm.			UN	13		
03	Guarda-corpo em PRFV, altura 600mm, comprimento 2500mm.			UN	21		
04	Tubo Quadrado em PRFV reforçado (Barra 6m)			UN	3		
05	Perfil barra grega em PRFV (Barra 6m)			UN	4		
06	Perfil U “passa-mão” em PRFV (Barra 6m)			UN	4		
07	Chumbador Parabolt tipo PBA Ø3/8” x 5”, Inox 304			UN	900		
08	Parafuso Auto Atarraxante Ø3,5mm x 25mm, Inox 304			UN	250		
09	Broca para concreto em aço, diamantada, Ø10mm x 160mm			UN	10		
	VALOR TOTAL ..... R$						

VALOR TOTAL: R$ _____,__ (_____).

PRAZO DE VALIDADE DA PROPOSTA: _____ dias.

PRAZO DE ENTREGA DOS MATERIAIS: _____ dias.

PRAZO DE GARANTIA: _____ meses.

Data, ___de _____de 2019.

_____

Assinatura do responsável legal da licitante

Empresa Maranhense de Administração Portuária - EMAP
Porto do Itaqui | São Luís | Maranhão | Brasil
Av. dos Portugueses | s/nº | 65085-370 | Tel.: +55 98 3216-6000
Ouvidoria: (98) 3216-6562 / ouvidoria@emap.ma.gov.br
comunicacao@emap.ma.gov.br | www.emap.ma.gov.br

PREGÃO PRESENCIAL N° 008/2019 – EMAP

ANEXO III

CARTA DE CREDENCIAMENTO

Ref.: PREGÃO PRESENCIAL N° 008/2019 – EMAP

São Luís - MA., ___ de _____ 2019..

AO
PREGOEIRO DA EMAP

(empresa)_____, por seu representante legal, que esta subscreve, credencia o Sr. _____, portador da CI n° _____ e do CPF n° _____, para representá-la perante o **Pregão** em referência, com poderes para formular ofertas, lances de preço, recorrer, renunciar ao direito de interposição de recursos em qualquer fase do processo licitatório e praticar todos os demais atos pertinentes ao certame em nome da representada.

Atenciosamente,

_____
Nome e assinatura do responsável legal da licitante

Empresa Maranhense de Administração Portuária - EMAP
Porto do Itaqui | São Luís | Maranhão | Brasil
Av. dos Portugueses | s/nº | 65085-370 | Tel.: +55 98 3216-6000
Ouvidoria: (98) 3216-6562 / ouvidoria@emap.ma.gov.br
comunicacao@emap.ma.gov.br | www.emap.ma.gov.br

PREGÃO PRESENCIAL N° 008/2019 – EMAP

ANEXO IV

DECLARAÇÃO DE PLENO CONHECIMENTO E ATENDIMENTO ÀS EXIGÊNCIAS DE HABILITAÇÃO

Ref.: **PREGÃO PRESENCIAL N° 008/2019 – EMAP**

A Empresa _____, signatária inscrita no CNPJ/MF sob o nº _____, sediada na _____ (endereço completo), por intermédio de seu representante legal o Sr.(a) _____, portador (a) da Carteira de Identidade nº _____ e do CPF nº _____, D E C L A R A, sob as penas da lei, nos termos do art. 4, inciso VII, da Lei Federal nº 10.520/02, possuir todos os requisitos constantes do edital que a habilite a participar do **PREGÃO PRESENCIAL N° 008/2019 – EMAP**.

Declara, outrossim, conhecer na íntegra o edital e seus anexos e que se submete a todos os seus termos.

São Luís, __ de _____ de 2019.

_____
Assinatura do responsável legal da licitante

Obs: ESTA DECLARAÇÃO DEVERÁ SER APRESENTADA JUNTAMENTE COM O DOCUMENTO DE CREDENCIAMENTO DA LICITANTE. A FALTA DESTA IMPLICARÁ NO DESCREDENCIAMENTO DO INTERESSADO, SALVO SE O INTERESSADO PRESENTE NA SESSÃO PRODUZIR ESTE DOCUMENTO NO MOMENTO DO CREDENCIAMENTO.

Empresa Maranhense de Administração Portuária - EMAP
Porto do Itaqui | São Luís | Maranhão | Brasil
Av. dos Portugueses | s/nº | 65085-370 | Tel.: +55 98 3216-6000
Ouvidoria: (98) 3216-6562 / ouvidoria@emap.ma.gov.br
comunicacao@emap.ma.gov.br | www.emap.ma.gov.br

PREGÃO PRESENCIAL N° 008/2019 – EMAP

ANEXO V

MODELO DE TERMO DE COMPROMISSO DE CUMPRIMENTO DA LEGISLAÇÃO TRABALHISTA, PREVIDENCIÁRIA E DE SAÚDE E MEDICINA DO TRABALHO

Ref.: **PREGÃO PRESENCIAL N° 008/2019 – EMAP**

A empresa _____, inscrita no CNPJ nº_____, com sede na _____, por intermédio de seu representante legal o (a) Sr(a) _____, R.G. nº_____, CPF nº _____, DECLARA para os fins de direito, caso seja declarada vencedora do **PREGÃO PRESENCIAL N° 008/2019 – EMAP** e celebrado o respectivo Contrato Administrativo, que se compromete a observar a legislação trabalhista, previdenciária e de saúde e medicina no trabalho, responsabilizando-se pela formalização e registro contratuais e pela previsão de gastos com meio ambiente do trabalho, incluindo equipamentos de proteção.

São Luís, __ de _____ de 2019.

_____
Assinatura do responsável legal da licitante

Obs: ESTA DECLARAÇÃO DEVERÁ SER APRESENTADA JUNTAMENTE COM A PROPOSTA DE PREÇOS DA LICITANTE. A FALTA DESTA IMPLICARÁ NA SUA DESCLASSIFICAÇÃO NA LICITAÇÃO, SALVO SE O INTERESSADO PRESENTE NA SESSÃO PRODUZIR ESTE DOCUMENTO NO MOMENTO EM QUE FOR CONSTATADA A SUA FALTA NA PRÓPRIA SESSÃO. A LICTANTE PODERÁ DECLARAR NA PROPRIA PROPOSTA.

Empresa Maranhense de Administração Portuária - EMAP
Porto do Itaqui | São Luís | Maranhão | Brasil
Av. dos Portugueses | s/nº | 65085-370 | Tel.: +55 98 3216-6000
Ouvidoria: (98) 3216-6562 / ouvidoria@emap.ma.gov.br
comunicacao@emap.ma.gov.br | www.emap.ma.gov.br

PREGÃO PRESENCIAL N° 008/2019 – EMAP

ANEXO VI

DECLARAÇÃO DE MICROEMPRESA OU EMPRESA DE PEQUENO PORTE

Ref.: **PREGÃO PRESENCIAL N° 008/2019 – EMAP**

DECLARO, sob as penas da Lei, que cumpro os requisitos estabelecidos no Art. 3º da Lei Complementar nº 123, de 14 de dezembro de 2006, alterada pela Lei nº 11.488, de 15 de junho de 2007, em seu Art. 34, que a Empresa _____ (denominação da pessoa jurídica), CNPJ nº. _____ está apta a usufruir do tratamento favorecido estabelecido nos artigos 42 ao 49 da referida Lei Complementar.

São Luís, __ de _____ de 2019.

_____
Assinatura do responsável legal da licitante

OBS: A FALTA DA DECLARAÇÃO IMPLICARÁ NO NÃO ENQUADRAMENTO DA LICITANTE NO CERTAME COMO MICROEMPRESA OU EMPRESA DE PEQUENO PORTE, SALVO SE O INTERESSADO CREDENCIADO PRESENTE NA SESSÃO PRODUZIR ESTE DOCUMENTO NO MOMENTO DO CREDENCIAMENTO.

Empresa Maranhense de Administração Portuária - EMAP
Porto do Itaqui | São Luís | Maranhão | Brasil
Av. dos Portugueses | s/nº | 65085-370 | Tel.: +55 98 3216-6000
Ouvidoria: (98) 3216-6562 / ouvidoria@emap.ma.gov.br
comunicacao@emap.ma.gov.br | www.emap.ma.gov.br

PREGÃO PRESENCIAL N° 008/2019 – EMAP

ANEXO VII

DECLARAÇÃO DE INEXISTÊNCIA DE FATO IMPEDITIVO DA HABILITAÇÃO

REF.: PREGÃO PRESENCIAL N° 008/2019 – EMAP

A Empresa _____, inscrita no CNPJ/MF sob o nº _____, sediada na _____ (endereço completo), por intermédio de seu representante legal o Sr.(a) _____, portador (a) da Carteira de Identidade nº _____ e do CPF nº _____, D E C L A R A que até a data de entrega dos envelopes, nenhum fatos ocorreu que inabilite a empresa em participar do Pregão Presencial em epígrafe, e que contra a mesma não existe pedido de falência.

Declara, outrossim, conhecer na íntegra o edital e seus anexos e que se submete a todos os seus termos.

São Luís, __ de _____ de 2019.

_____
Assinatura do responsável legal da licitante

OBS: ESTA DECLARAÇÃO É OBRIGATÓRIA SOMENTE À LICITANTE QUE OPTAR PELA APRESENTAÇÃO DO CERTIFICADO DE REGISTRO CADASTRAL – CRC, EXPEDIDO PELA EMPRESA MARANHENSE DE ADMINISTRAÇÃO PORTUÁRIA-EMAP, OU OUTRO ÓRGÃO DA ADMINISTRAÇÃO PÚBLICA FEDERAL OU DE OUTROS ESTADOS, EM SUBSTITUIÇÃO AOS DOCUMENTOS ENUMERADOS NOS SUBITENS 8.4.1, 8.4.2 E 8.4.3 DO EDITAL.

Empresa Maranhense de Administração Portuária - EMAP
Porto do Itaqui | São Luís | Maranhão | Brasil
Av. dos Portugueses | s/nº | 65085-370 | Tel.: +55 98 3216-6000
Ouvidoria: (98) 3216-6562 / ouvidoria@emap.ma.gov.br
comunicacao@emap.ma.gov.br | www.emap.ma.gov.br

PREGÃO PRESENCIAL N° 008/2019 – EMAP

ANEXO VIII

DECLARAÇÃO DAS CONDIÇÕES DE EMPREGABILIDADE DE MENOR

A Empresa _____, inscrita no CNPJ/MF sob o nº _____, por intermédio de seu representante legal o Sr.(a) _____, portador(a) da Carteira de Identidade nº _____ e do CPF nº _____, D E C L A R A, para fins do disposto no inciso XXXIII do art. 7º da Constituição Federal, que não emprega menor de dezoito anos em trabalho noturno, perigoso ou insalubre e não emprega menor de dezesseis anos.

São Luís, __ de _____ de 2019.

_____
Assinatura do responsável legal da licitante

Empresa Maranhense de Administração Portuária - EMAP
Porto do Itaqui | São Luís | Maranhão | Brasil
Av. dos Portugueses | s/nº | 65085-370 | Tel.: +55 98 3216-6000
Ouvidoria: (98) 3216-6562 / ouvidoria@emap.ma.gov.br
comunicacao@emap.ma.gov.br | www.emap.ma.gov.br

PREGÃO PRESENCIAL N° 008/2019 – EMAP

ANEXO IX

MINUTA DO CONTRATO

CONTRATO Nº NNN/201N/00-EMAP

CONTRATO QUE ENTRE SI CELEBRAM A EMPRESA MARANHENSE DE ADMINISTRAÇÃO PORTUÁRIA E [RAZÃO SOCIAL] PARA O FORNECIMENTO DE GUARDA-CORPOS E PERFIS EM POLÍMERO REFORÇADO COM FIBRA DE VIDRO (PRFV), CONSTRUÍDOS COM PERFIS PULTRUDADOS PARA A RETRO-ÁREA DOS BERÇOS 100 E 101 NO PORTO DO ITAQUI, EM SÃO LUÍS – MA.

CONTRATANTE: A **EMPRESA MARANHENSE DE ADMINISTRAÇÃO PORTUÁRIA**, empresa pública, com capital social totalmente subscrito e integralizado pelo Estado do Maranhão, personalidade jurídica de direito privado, autonomia administrativa, técnica, patrimonial e financeira, inscrita no Cadastro Nacional da Pessoa Jurídica sob o nº 03.650.060/0001-48, criada pela Lei Estadual nº 7.225, de 31 de agosto de 1998, vinculada à Secretaria de Estado da Indústria, Comércio e Energia - SEINC, com sede no Porto do Itaqui, s/n, Itaqui, São Luís, Maranhão, daqui por diante denominada EMAP, representada por [seu/sua] [cargo/função], [o/a Sr/a. Nome Completo], portador da Cédula de Identidade nº [Número] [Órgão Expedidor], inscrito no Cadastro de Pessoas Físicas sob o nº [Número], e por [seu/sua] [cargo/função], [o/a Sr/a. Nome Completo], portadora da Cédula de Identidade nº [Número] [Órgão Expedidor], inscrita no Cadastro de Pessoas Físicas sob o n° [Número] e, de outro lado;

CONTRATADO: [o/a] [Razão Social], inscrito no Cadastro Nacional da Pessoa Jurídica sob o nº [Número], estabelecido no(a) [Endereço Completo], [Cidade] (UF), CEP [Número], representado por [seu/sua] [cargo/função], [o/a Sr/a. Nome Completo], portador da Cédula de Identidade nº [Número] [Órgão Expedidor], inscrito no Cadastro de Pessoas Físicas sob o nº [Número], na forma da representação legal que lhe é outorgada por meio de [procuração/contrato social/estatuto social];

Os **CONTRATANTES**, em consonância com a Lei nº 13.303/2016 (artigo 32, inciso IV) e com o Regulamento de Licitações e Contratos da Empresa Maranhense de Administração Portuária (artigo 6º, inciso IV), e tendo em vista o constante do Processo Administrativo n.º 1458/2018 - EMAP, de 14/09/2018, têm entre si justo e avençado o presente contrato, decorrente do(a) [Modalidade de Licitação] nº [Número]/[Ano], mediante as cláusulas e condições a seguir enunciadas.

CLÁUSULA PRIMEIRA – DO OBJETO

1.1. O presente contrato tem como objeto o fornecimento de Guarda-Corpos e Perfis em Polímero Reforçado com Fibra de Vidro (PRFV), construídos com perfis pultrudados para a retro-área dos Berços 100 e 101 no Porto do Itaqui, em São Luís – MA, conforme especificações e quantitativos estabelecidos no edital da licitação identificada no preâmbulo (e respectivos anexos, em especial o

Empresa Maranhense de Administração Portuária - EMAP
Porto do Itaqui | São Luís | Maranhão | Brasil
Av. dos Portugueses | s/nº | 65085-370 | Tel.: +55 98 3216-6000
Ouvidoria: (98) 3216-6562 / ouvidoria@emap.ma.gov.br
comunicacao@emap.ma.gov.br | www.emap.ma.gov.br

Anexo I – Termo de Referência) e na proposta vencedora, os quais integram este instrumento, independente de transcrição.

1.2. Discrimina-se o objeto a que alude o item 1.1 conforme a seguir:

ITENS	DESCRIÇÃO/ ESPECIFICAÇÃO	UNID. MEDIDA	QUANTIDADE
1	Guarda-corpo em PRFV, altura 600mm, comprimento 2000mm.	Un	165
2	Guarda-corpo em PRFV, altura 600mm, comprimento 1750mm.	Un	13
3	Guarda-corpo em PRFV, altura 600mm, comprimento 2500mm.	Un	21
4	Tubo Quadrado em PRFV reforçado (Barra 6m)	Un	3
5	Perfil barra grega em PRFV (Barra 6m)	Un	4
6	Perfil U "passa-mão" em PRFV (Barra 6m)	Un	4
7	Chumbador Parabolt tipo PBA Ø3/8" x 5", Inox 304	Un	900
8	Parafuso Auto Atarraxante Ø3,5mm x 25mm, Inox 304	Un	250
9	Broca para concreto em aço, diamantada, Ø10mm x 160mm	Un	10

CLÁUSULA SEGUNDA – DO PREÇO

2.1. O valor total deste contrato é R$ [Número] (Numeral Por Extenso), conforme discriminado a seguir:

	LOTE ÚNICO					
ITEM	DESCRIÇÃO/ ESPECIFICAÇÃO	PESO/UN	UNIDADE	QNT	PREÇO UNITÁRIO	PREÇO TOTAL
01	Guarda-corpo em PRFV, altura 600mm, comprimento 2000mm.		UN	165		
02	Guarda-corpo em PRFV, altura 600mm, comprimento 1750mm.		UN	13		
03	Guarda-corpo em PRFV, altura 600mm, comprimento 2500mm.		UN	21		
04	Tubo Quadrado em PRFV reforçado (Barra 6m)		UN	3		
05	Perfil barra grega em PRFV (Barra 6m)		UN	4		
06	Perfil U "passa-mão" em PRFV (Barra 6m)		UN	4		
07	Chumbador Parabolt tipo PBA Ø3/8" x 5", Inox 304		UN	900		
08	Parafuso Auto Atarraxante Ø3,5mm x 25mm, Inox 304		UN	250		
09	Broca para concreto em aço, diamantada, Ø10mm x 160mm		UN	10		
VALOR TOTAL ..... R$						

2.2. No valor acima estão incluídas todas as despesas ordinárias diretas e indiretas decorrentes da execução contratual, inclusive tributos e/ou impostos, encargos sociais, trabalhistas, previdenciários, fiscais e comerciais incidentes, taxa de administração, frete, seguro e outros necessários ao cumprimento integral do objeto da contratação.

CLÁUSULA TERCEIRA – DO REAJUSTE

3.1. Os preços são fixos e irreajustáveis no prazo de um ano contado da data limite para a apresentação das propostas.

CLÁUSULA QUARTA – DO PAGAMENTO

4.1. O pagamento será realizado no prazo máximo de até 30 (trinta) dias, contados a partir da data final do período de adimplemento a que se referir, através de ordem bancária, para crédito em banco, agência e conta corrente indicados pelo contratado.

4.1.1. O pagamento se dará por meio do Banco [Descrever], Agência [Número] e Conta [Número].

4.1.2. Cumpre ao Contratado comunicar, por escrito, à Contratante a instituição bancária e os números da agência, da conta e da operação na hipótese de modificação dos dados constantes na cláusula anterior.

Empresa Maranhense de Administração Portuária - EMAP
Porto do Itaqui | São Luís | Maranhão | Brasil
Av. dos Portugueses | s/nº | 65085-370 | Tel.: +55 98 3216-6000
Ouvidoria: (98) 3216-6562 / ouvidoria@emap.ma.gov.br
comunicacao@emap.ma.gov.br | www.emap.ma.gov.br

4.2. O pagamento somente será autorizado depois de efetuado o "atesto", pelo empregado competente, na nota fiscal apresentada.
4.3. A nota fiscal deverá ser emitida em nome da Empresa Maranhense de Administração Portuária – EMAP, inscrita no Cadastro Nacional da Pessoa Jurídica sob o nº 03.650.060/0001-48, situada na Avenida dos Portugueses, s/n, Porto do Itaqui, São Luís, Maranhão, CEP 65.085-370.
4.3.1. O contratado deverá solicitar, formalmente, o pagamento à contratante, apresentando o respectivo pedido, devidamente instruído, ao Protocolo da Empresa Maranhense de Administração Portuária.
4.4. Havendo erro na apresentação da nota fiscal ou dos documentos pertinentes à contratação, ou, ainda, circunstância que impeça a liquidação da despesa, como, por exemplo, obrigação financeira pendente, decorrente de penalidade imposta ou inadimplência, o pagamento ficará sobrestado até que o Contratado providencie as medidas saneadoras. Nessa hipótese, o prazo para pagamento iniciar-se-á após a comprovação da regularização da situação, não acarretando qualquer ônus para a Contratante.
4.5. Será considerada data do pagamento o dia em que constar como emitida a ordem bancária para pagamento.
4.6. Antes de cada pagamento ao Contratado, será realizada consulta para verificar a manutenção das condições de habilitação exigidas no edital.
4.6.1. O pagamento também estará condicionado à inexistência de pendências do Contratado no Cadastro Estadual de Inadimplentes do Estado do Maranhão – CEI, nos termos da Lei Estadual nº 6.690, de 11 de julho de 1996.
4.7. Constatando-se a situação de irregularidade do Contratado, será providenciada sua advertência, por escrito, para que, no prazo de 5 (cinco) dias úteis, regularize sua situação ou, no mesmo prazo, apresente sua defesa. O prazo poderá ser prorrogado uma vez, por igual período, a critério exclusivo da Contratante.
4.8. Persistindo a irregularidade, a Fiscalização comunicará o fato à Gerência Jurídica da Contratante, a fim de que, assegurados ao Contratado a ampla defesa e o contraditório, sejam adotadas as medidas jurídicas cabíveis.
4.9. Quando do pagamento, será efetuada a retenção tributária prevista na legislação aplicável.
4.9.1. O Contratado regularmente optante pelo Simples Nacional, nos termos da Lei Complementar nº 123/2006, não sofrerá a retenção tributária quanto aos impostos e contribuições abrangidos por aquele regime. No entanto, o pagamento ficará condicionado à apresentação de comprovação, por meio de documento oficial, de que faz jus ao tratamento tributário favorecido previsto na referida Lei Complementar.
4.10. Nos casos de eventuais atrasos de pagamento, desde que o Contratado não tenha concorrido, de alguma forma, para tanto, fica convencionado que a taxa de compensação financeira devida pela Contratante, entre a data do vencimento e o efetivo adimplemento da parcela, é calculada mediante a aplicação da seguinte fórmula:

EM = I x N x VP, sendo:
EM = Encargos moratórios;
N = Número de dias entre a data prevista para o pagamento e a do efetivo pagamento;
VP = Valor da parcela a ser paga.
I = Índice de compensação financeira = 0,00016438, assim apurado:

$$I = (TX) \qquad I = \frac{(6/100)}{365} \qquad I = 0{,}00016438$$

TX = Percentual da taxa anual = 6%

Empresa Maranhense de Administração Portuária - EMAP
Porto do Itaqui | São Luís | Maranhão | Brasil
Av. dos Portugueses | s/nº | 65085-370 | Tel.: +55 98 3216-6000
Ouvidoria: (98) 3216-6562 / ouvidoria@emap.ma.gov.br
comunicacao@emap.ma.gov.br | www.emap.ma.gov.br

CLÁUSULA QUINTA – DAS ALTERAÇÕES CONTRATUAIS

5.1. É vedado todo e qualquer ajuste que resulte em violação da obrigação de licitar.

5.2. Eventuais alterações contratuais reger-se-ão pela disciplina dos artigos 72 e 81 da Lei nº 13.303/2016, realizando-se mediante a celebração de termo de aditamento.

5.3. O contrato somente poderá ser alterado por acordo entre as partes.

5.4. O Contratado poderá aceitar, nas mesmas condições contratuais, os acréscimos ou supressões que se fizerem na compra, até 25% (vinte e cinco por cento) do valor inicial atualizado do contrato.

5.5. Nenhum acréscimo ou supressão poderá exceder o limite estabelecido no item anterior, salvo as supressões resultantes de acordo celebrado entre os contratantes.

5.6. A criação, a alteração ou a extinção de quaisquer tributos ou encargos legais, bem como a superveniência de disposições legais, quando ocorridas após a data da apresentação da proposta, com comprovada repercussão nos preços contratados, implicarão a revisão destes para mais ou para menos, conforme o caso.

5.7. A variação do valor contratual para fazer face ao reajuste de preços previsto no próprio contrato e as atualizações, compensações ou penalizações financeiras decorrentes das condições de pagamento nele previstas, bem como o empenho de dotações orçamentárias suplementares até o limite do seu valor corrigido, não caracterizam alteração do contrato e podem ser registrados por simples apostila, dispensada a celebração de aditamento.

5.8. É vedada a celebração de aditivos decorrentes de eventos supervenientes alocados, na matriz de riscos, como de responsabilidade do Contratado.

CLÁUSULA SEXTA – DA FORMA DE FORNECIMENTO, DA ENTREGA E DO RECEBIMENTO DO OBJETO

6.1. A forma de fornecimento, bem como as condições, o local e os prazos de entrega e de recebimento do objeto são aqueles previstos no Termo de Referência.

CLÁUSULA SÉTIMA – DAS OBRIGAÇÕES DA CONTRATANTE

7.1. São obrigações da Contratante:

7.1.1. Receber o objeto no prazo e nas condições estabelecidas no edital e respectivos anexos;

7.1.2. Verificar minuciosamente, no prazo fixado, a conformidade dos bens recebidos provisoriamente com as especificações constantes do Edital e da proposta, para fins de aceitação e recebimento definitivo;

7.1.3. Comunicar ao Contratado, por escrito, sobre imperfeições, falhas ou irregularidades verificadas no objeto fornecido, para que seja substituído, reparado ou corrigido;

7.1.4. Efetuar o pagamento ao Contratado no valor correspondente ao efetivo fornecimento do objeto, no prazo e na forma estabelecidos no Edital e respectivos anexos;

7.1.5. Fiscalizar a execução/entrega dos materiais;

7.1.6. Atestar, por meio de recibo ou simples atesto no verso da nota fiscal/fatura, a entrega dos materiais;

7.1.7. Permitir o acesso dos empregados da CONTRATADA à áreas de execuções de suas atividades, desde que estes cumpram todas as normas internas da EMAP e legislação vigente;

7.1.8. Prestar informações e os esclarecimentos pertinentes que venham a ser solicitados pelos empregados da CONTRATADA ou por seus prepostos;

7.1.9. Rejeitar, no todo ou em parte, os produtos em desacordo com as exigências do Termo de Referência;

7.1.10. Notificar, por escrito à CONTRATADA, ocorrência de eventuais imperfeições no curso de execução do objeto, fixando prazo para a sua correção;

7.1.11. Proporcionar todas as facilidades para que a CONTRATADA possa realizar o fornecimento.

Empresa Maranhense de Administração Portuária - EMAP
Porto do Itaqui | São Luís | Maranhão | Brasil
Av. dos Portugueses | s/nº | 65085-370 | Tel.: +55 98 3216-6000
Ouvidoria: (98) 3216-6562 / ouvidoria@emap.ma.gov.br
comunicacao@emap.ma.gov.br | www.emap.ma.gov.br

Fiscalizar para que durante a vigência do Contrato sejam mantidas as condições de habilitação exigidas na licitação.
7.2. A Contratante não responderá por quaisquer compromissos assumidos pelo Contratado com terceiros, ainda que vinculados à execução do presente Termo de Contrato, bem como por qualquer dano causado a terceiros em decorrência de ato do Contratado, de seus empregados, prepostos ou subordinados.

CLÁUSULA OITAVA – DAS OBRIGAÇÕES DO CONTRATADO
8.1. O Contratado deve cumprir todas as obrigações constantes nos itens 10 e 12 do Termo de Referência, no Edital e, seus anexos e sua proposta, assumindo como exclusivamente seus os riscos e as despesas decorrentes da boa e perfeita execução do objeto, bem como:
8.1.1. Efetuar a entrega do objeto em perfeitas condições, conforme especificações, prazo e local constantes no Edital e respectivos anexos, acompanhado da respectiva nota fiscal, na qual constarão as indicações referentes a: marca, fabricante, modelo, procedência e prazo de garantia ou validade;
8.1.2. Responsabilizar-se pelos vícios e danos decorrentes do objeto, de acordo com os artigos 12, 13 e 17 a 27 do Código de Defesa do Consumidor (Lei nº 8.078, de 1990);
8.1.3. Manter, durante toda a execução do contrato, em compatibilidade com as obrigações assumidas, todas as condições de habilitação e qualificação exigidas na licitação;
8.1.4. Indicar preposto para representá-la durante a execução do contrato;
8.1.5. Reparar, corrigir, remover, reconstruir ou substituir, às suas expensas, no total ou em parte, o objeto do contrato em que se verificarem vícios, defeitos ou incorreções resultantes da execução ou de materiais empregados, e responder por danos causados diretamente a terceiros ou à Contratante, independentemente da comprovação de sua culpa ou dolo na execução do contrato;
8.1.6. Responder pelos encargos trabalhistas, fiscais e comerciais resultantes da execução do contrato;
8.1.7. Observar as normas de segurança, saúde e meio ambiente da Contratante, em consonância com o disposto no Termo de Referência;
8.2. É vedado ao contratado caucionar ou utilizar este Contrato para qualquer operação financeira.
8.3. O Contratado declara conhecer e compromete-se a observar e a fazer os respectivos empregados e dirigentes respeitarem o Código de Conduta (disponível em: http://www.emap.ma.gov.br/_files/arquivos/codigo-de-conduta-emap.pdf), a Política de Transações com Partes Relacionadas (disponível em: http://www.emap.ma.gov.br/_files/arquivos/Politica-de-Transacoes-com-Partes-Relacionadas.pdf), o Guia de Clientes e Fornecedores (disponível em: http://www.emap.ma.gov.br/_files/arquivos/Guia_de_Clientes_e_Fornecedores_EMAP.pdf), a Política de Integridade (disponível em: http://www.emap.ma.gov.br/_files/arquivos/POLITICA_DE_INTEGRIDADE.pdf) e as Regras de Ouro do Trânsito (disponível em: http://www.emap.ma.gov.br/emap/gestao/seguranca-do-trabalho), todos documentos da Empresa Maranhense de Administração Portuária.

CLÁUSULA NONA – DAS SANÇÕES ADMINISTRATIVAS
9.1. O Contratado cometerá infração administrativa se:
9.1.1. Apresentar documentação falsa;
9.1.2. Retardar a execução do objeto;
9.1.3. Falhar na execução contratual;
9.1.4. Fraudar na execução contratual;
9.1.5. Comportar-se de modo inidôneo;
9.1.6. Não mantiver a proposta;

Empresa Maranhense de Administração Portuária - EMAP
Porto do Itaqui | São Luís | Maranhão | Brasil
Av. dos Portugueses | s/nº | 65085-370 | Tel.: +55 98 3216-6000
Ouvidoria: (98) 3216-6562 / ouvidoria@emap.ma.gov.br
comunicacao@emap.ma.gov.br | www.emap.ma.gov.br

9.1.7. Inexecutar, total ou parcialmente, qualquer das obrigações assumidas em decorrência da contratação;
9.1.8. Fizer declaração falsa.
9.2. Observada a ampla defesa, o Contratado que cometer qualquer das infrações discriminadas acima ficará sujeito, sem prejuízo da responsabilidade civil e criminal e da rescisão unilateral do contrato, às seguintes sanções:
9.2.1. Advertência por faltas leves, assim entendidas aquelas que não acarretem prejuízos significativos para a Contratante;
9.2.2. Multa moratória, pelo atraso injustificado na execução contratual, configurado mediante o retardamento dessa execução, ou a falha na execução contratual, ou, ainda, a inexecução, total ou parcial, de qualquer das obrigações assumidas em decorrência da contratação;
9.2.3. Multa compensatória, pela apresentação de documentação falsa, pela falha na execução contratual, pela fraude na execução contratual, pelo comportamento de modo inidôneo, pela não manutenção da proposta, pela inexecução, total ou parcial, de obrigação assumida em decorrência da contratação e pela prestação de declaração falsa;
9.2.4. Suspensão temporária de participação em licitação e impedimento de contratar com a Contratante, por prazo não superior a 2 (dois) anos.
9.3. As sanções previstas nos itens 9.2.1 e 9.2.4 poderão ser aplicadas juntamente com a multa compensatória prevista no item 9.2.3, devendo a defesa prévia do interessado, no respectivo processo, ser apresentada no prazo de 10 (dez) dias úteis.
9.3.1. A multa a que alude o item 9.2.2 não impede que a Contratante rescinda o contrato e aplique as outras sanções previstas nesta Lei.
9.3.1.1. A multa a que alude o item 9.2.2, aplicada após regular processo administrativo, será descontada da garantia do respectivo contratado, se houver.
9.3.1.2. Se a multa moratória for de valor superior ao valor da garantia prestada, além da perda desta, responderá o contratado pela sua diferença, a qual será descontada dos pagamentos eventualmente devidos pela Contratante ou, ainda, quando for o caso, cobrada judicialmente.
9.4. Para fins do disposto no item 9.1.5, reputar-se-ão inidôneos atos tais como os descritos nos artigos 92, parágrafo único, 96 e 97, parágrafo único, da Lei n.º 8.666/1993.
9.5. Para fins do disposto no item 9.2.2, a CONTRATADA fica sujeita à multa moratória equivalente a 1% (um por cento) do valor unitário do bem em atraso, por dia, por unidade, até o limite de 20% (vinte por cento) do valor do contrato.
9.5.1. Considera-se inexecução parcial o atraso injustificado no prazo de entrega até o limite de 10 (dez) dias.
9.6. Para fins do disposto no item 9.2.3, a CONTRATADA fica sujeita à multa de, no máximo, 30% (trinta por cento) do valor do contrato.
9.6.1. Considera-se inexecução total o atraso injustificado no prazo de entrega superior a 10 (dez) dias.
9.6.2. Em caso de inexecução parcial, a multa compensatória, no mesmo percentual do subitem 9.6, será aplicada de forma proporcional à obrigação inadimplida.
9.7. O não-cumprimento de obrigação contratual acessória, a exemplo de eventual garantia exigida para os produtos, sujeitará o Contratado à multa de até 10% (dez por cento) do valor do contrato.
9.8. O valor da multa poderá ser descontado das faturas devidas ao Contratado.
9.8.1. O valor da multa também poderá ser descontado da garantia de execução contratual, se houver.
9.8.2. Se os valores das faturas ou da garantia de execução contratual forem insuficientes, fica o Contratado obrigado a recolher a importância devida no prazo de 15 (quinze) dias, contados da comunicação oficial.

Empresa Maranhense de Administração Portuária - EMAP
Porto do Itaqui | São Luís | Maranhão | Brasil
Av. dos Portugueses | s/nº | 65085-370 | Tel.: +55 98 3216-6000
Ouvidoria: (98) 3216-6562 / ouvidoria@emap.ma.gov.br
comunicacao@emap.ma.gov.br | www.emap.ma.gov.br

9.8.3. Esgotados os meios administrativos para a cobrança do valor devido pelo Contratado à Contratante, o débito será cobrado judicialmente.
9.9. O contratado sujeita-se à suspensão temporária de participação em licitação e ao impedimento de contratar com a Contratante:
9.9.1. Pelo prazo de 2 (dois) anos, quando apresentar documentação falsa, fraudar a execução contratual, comportar-se de modo inidôneo ou fizer declaração falsa;
9.9.2. Por prazo não superior a 2 (dois) anos, quando retardar a execução do objeto, falhar na execução do objeto, inexecutar o objeto contratual ou não mantiver a proposta.
9.10. Sanção prevista no item 9.9.1 poderá ser aplicada às empresas ou aos profissionais que, em razão deste contrato:
9.10.1. Tenham sofrido condenação definitiva por praticarem, por meios dolosos, fraude fiscal no recolhimento de quaisquer tributos;
9.10.2. Tenham praticado atos ilícitos visando a frustrar os objetivos da licitação;
9.10.3. Demonstrem não possuir idoneidade para contratar com a Empresa Maranhense de Administração Portuária em virtude de atos ilícitos praticados.

CLÁUSULA DÉCIMA – DA RESCISÃO

10.1. Constituem motivos, entre outros, para a rescisão contratual:
10.1.1. O não cumprimento de cláusulas contratuais, especificações, projetos ou prazos;
10.1.2. O cumprimento irregular de cláusulas contratuais, especificações, projetos ou prazos;
10.1.3. A lentidão do seu cumprimento, levando a Empresa Maranhense de Administração Portuária a comprovar a impossibilidade do fornecimento nos prazos estipulados;
10.1.4. O atraso injustificado no início da obra, serviço ou fornecimento;
10.1.5. A paralisação do fornecimento, sem justa causa e prévia comunicação à Empresa Maranhense de Administração Portuária;
10.1.6. A subcontratação total ou parcial do seu objeto, a associação do contratado com outrem, a cessão ou a transferência, total ou parcial, bem como a fusão, cisão ou incorporação não admitidas no edital ou neste contrato;
10.1.7. O desatendimento das determinações regulares da Empresa Maranhense de Administração Portuária decorrentes do acompanhamento e fiscalização do contrato;
10.1.8. A decretação de falência ou a instauração da insolvência civil;
10.1.9. A dissolução da sociedade ou o falecimento do contratado;
10.1.10. A alteração social ou a modificação da finalidade ou da estrutura da empresa, que prejudique a execução do contrato;
10.1.11. A ocorrência de caso fortuito ou de força maior, regularmente comprovada, impeditiva da execução do contrato.
10.2. Os casos de rescisão contratual serão formalmente motivados, assegurando-se ao Contratado o direito à prévia e ampla defesa.

CLÁUSULA DÉCIMA PRIMEIRA – DA FISCALIZAÇÃO

11.1. O objeto deste Contrato será fiscalizado pelo(a) Sr(a). [NOME COMPLETO], [Cargo/Função] da EMAP, matriculado sob o nº [Número], daqui por diante denominada simplesmente "Fiscalização", independente de qualquer outra supervisão, assessoramento e/ou acompanhamento dos serviços, que venham a ser determinados pela EMAP, a seu exclusivo juízo, podendo ser substituído pelo(a) Sr(a). [NOME COMPLETO], [Cargo/Função] da EMAP, matriculado sob o nº [Número], em seu impedimento.
11.2. As decisões e providências que ultrapassarem a competência do fiscal do contrato devem ser solicitadas a seus superiores em tempo hábil para a adoção das medidas convenientes.

Empresa Maranhense de Administração Portuária - EMAP
Porto do Itaqui | São Luís | Maranhão | Brasil
Av. dos Portugueses | s/nº | 65085-370 | Tel.: +55 98 3216-6000
Ouvidoria: (98) 3216-6562 / ouvidoria@emap.ma.gov.br
comunicacao@emap.ma.gov.br | www.emap.ma.gov.br

11.3. A atuação e/ou eventual omissão da fiscal do contrato durante a execução do serviço não poderão ser invocadas para eximir a empresa contratada da responsabilidade da plena execução deste contrato.
11.4. As reuniões realizadas entre a empresa contratada e a EMAP serão documentadas por atas elaboradas pela fiscal do contrato e conterão, no mínimo, os seguintes elementos: data, nome e assinatura dos participantes, assuntos tratados, decisões, datas das ações e responsáveis pelas providências a serem tomadas.
11.5. A Fiscalização não exclui, nem reduz a responsabilidade do Contratado, inclusive perante terceiros, por qualquer irregularidade, e, na sua ocorrência, não implica corresponsabilidade da Contratante, de seus empregados, prepostos ou contratados.
11.6. Todas as ordens de fornecimento, instruções, reclamações e, em geral, quaisquer entendimentos entre a Fiscalização e o Contratado serão formalizadas por escrito, nas ocasiões devidas, não sendo tomadas em consideração quaisquer alegações fundamentadas em ordens ou declarações verbais.
11.7. A fiscalização, entre outras responsabilidades estabelecidas em norma legal e/ou regulamentar, deverá:
11.7.1. Transmitir ao Contratado as determinações que julgar necessárias à boa execução contratual;
11.7.2. Recusar produtos e/ou bens entregues em desconformidade com este Contrato e requerer a substituição deles;
11.7.3. Acusar a falta de atendimento às solicitações da Contratante por parte do Contratado, bem como o atendimento inadequado, incompleto e/ou retardatário, notificando-a para que proceda à imediata regularização, sob pena de serem aplicadas as sanções e penalidades previstas neste instrumento e na lei.

CLÁUSULA DÉCIMA SEGUNDA – DA FONTE DE RECURSOS
12.1. As despesas decorrentes do fornecimento, objeto desta contratação, correrão por conta da Disponibilidade Financeira e Orçamentária no Orçamento Geral da EMAP, "INFRAESTRUTURA PORTUÁRIA – Serviços Espec. de Engenharia", fonte 227 – recursos das empresas estatais, integrante do Orçamento Geral da EMAP, para o exercício financeiro de 2019.

CLÁUSULA DÉCIMA TERCEIRA – CLÁUSULA ANTICORRUPÇÃO
13.1. Em demonstração de comprometimento e responsabilidade, as Partes declaram conhecer e concordar integralmente com o estabelecido na Lei nº 12.846/2013, que dispõe sobre a responsabilização administrativa e civil de pessoas jurídicas pela prática de atos contra a administração pública, e se comprometem a observar e a fazer observar, inclusive por seus subcontratados, se admitida subcontratação, o mais alto padrão de ética durante todo o processo de contratação e de execução do objeto contratual. Sendo assim, na execução do presente Contrato, é vedado à Empresa Maranhense de Administração Portuária e ao Contratado e/ou a empregado, preposto e/ou gestor seu:
13.1.1. Ao longo da vigência deste ajuste e após, prometer, oferecer ou dar, direta ou indiretamente, vantagem indevida a agente público, ou a terceira pessoa a ele relacionada, ou a quem quer que seja;
13.1.2. comprovadamente, financiar, custear, patrocinar ou de qualquer modo subvencionar a prática dos atos ilícitos previstos na Lei nº 12.846/2013;
13.1.3. criar, de modo fraudulento ou irregular, pessoa jurídica para celebrar o presente Contrato;
13.1.4. obter vantagem ou benefício indevido, de modo fraudulento, de modificações ou prorrogações do presente Contrato, sem autorização em lei, no ato convocatório da licitação pública ou nos respectivos instrumentos contratuais;

Empresa Maranhense de Administração Portuária - EMAP
Porto do Itaqui | São Luís | Maranhão | Brasil
Av. dos Portugueses | s/nº | 65085-370 | Tel.: +55 98 3216-6000
Ouvidoria: (98) 3216-6562 / ouvidoria@emap.ma.gov.br
comunicacao@emap.ma.gov.br | www.emap.ma.gov.br

13.1.5. manipular ou fraudar o equilíbrio econômico-financeiro do presente Contrato;
13.1.6. dificultar atividade de investigação ou fiscalização de órgãos, entidades ou agentes públicos, ou intervir em sua atuação, inclusive no âmbito das agências reguladoras e dos órgãos de fiscalização do sistema financeiro nacional; e/ou,
13.1.7. de qualquer maneira fraudar o presente Contrato, assim como realizar quaisquer ações ou omissões que constituam prática ilegal ou de corrupção, nos termos da Lei nº 12.846/2013 (conforme alterada), do Decreto nº 8.420/2015 (conforme alterado) ou de quaisquer outras leis ou regulamentos aplicáveis ("Leis Anticorrupção"), ainda que não relacionadas com o presente Contrato.
13.2. Constatada administrativamente qualquer prática contrária aos deveres estipulados nesta cláusula, a Parte poderá notificar a outra e exigir que essa Parte tome as medidas corretivas necessárias em um prazo razoável.
13.3. Se a Parte notificada falhar ao tomar as medidas corretivas necessárias, ou se essas medidas não forem possíveis, poderá invocar defesa, provando que, quando as evidências da violação surgiram, tinha colocado em prática medidas preventivas anticorrupção, capazes de detectar o ato de corrupção e promover uma cultura de integridade na organização.
13.4. Se nenhuma medida corretiva for tomada, a Parte notificante poderá, a seu critério, independentemente das sanções aplicáveis à conduta, proceder à imediata rescisão deste Contrato, sem prejuízo da aplicação das penalidades devidas.

CLÁUSULA DÉCIMA QUARTA – DA VIGÊNCIA CONTRATUAL
14.1. O prazo de vigência deste Termo de Contrato é de 180 (cento e oitenta) dias, a contar da respectiva data de assinatura.
14.2. A vigência contratual nos exercícios subsequente ao da assinatura deste contrato estará sujeita à condição resolutiva consubstanciada na existência de recursos aprovados pela gestão da Contratante, para atender às respetivas despesas.

CLÁUSULA DÉCIMA QUINTA – DA PUBLICAÇÃO
15.1. Incumbirá à Contratante providenciar a publicação deste instrumento, por extrato, na imprensa oficial.

CLÁUSULA DÉCIMA SEXTA – DA LEGISLAÇÃO
16.1. O presente contrato regula-se por suas cláusulas, pela Lei nº 13.303/2016, pelo Regulamento de Licitações e Contratos, pelo Código de Conduta, pela Política de Integridade, pelo Guia de Clientes e Fornecedores, pela Política de Transação com Partes Relacionadas, todos documentos produzidos pela Empresa Maranhense de Administração Portuária, publicados no site institucional (*www.emap.ma.gov.br*), seção *Transparência*, subseção *Compliance*, e por outras leis, quando couber.

CLÁUSULA DÉCIMA SÉTIMA – DA VINCULAÇÃO
17.1. Integram o presente contrato, com força de cláusula contratual, gerando direitos e obrigações, o Edital e respectivos anexos, a proposta do Contratado e a(s) ordem(ns) de fornecimento.
17.1.1. Os documentos referidos na presente cláusula são considerados suficientes para, em complemento a este contrato, definir a sua extensão e intenção, e, dessa forma, reger a execução adequada do objeto contratual.
17.1.2. No caso de dúvida e/ou divergência entre os documentos integrantes do contrato, prevalecerão as condições constantes no edital de licitação.
17.2. O presente contrato tem como fundamento o artigo 32, inciso IV da Lei nº 13.303/2016 e o artigo 6º, inciso IV do Regulamento de Licitações e Contratos da EMAP.

Empresa Maranhense de Administração Portuária - EMAP
Porto do Itaqui | São Luís | Maranhão | Brasil
Av. dos Portugueses | s/nº | 65085-370 | Tel.: +55 98 3216-6000
Ouvidoria: (98) 3216-6562 / ouvidoria@emap.ma.gov.br
comunicacao@emap.ma.gov.br | www.emap.ma.gov.br

CLÁUSULA DÉCIMA OITAVA – DOS CASOS OMISSOS

18.1. Os casos omissos serão decididos segundo as disposições contidas na Lei nº 13.303/2016, no Regulamento de Licitações e Contratos e no Código de Conduta da Empresa Maranhense de Administração Portuária, na Lei nº 8.078/1990 (Código de Defesa do Consumidor) e nas normas e princípios gerais dos contratos.

CLÁUSULA DÉCIMA NONA – DO FORO

19.1. As partes contratantes elegem o foro de São Luís, Maranhão, como único competente para dirimir as questões que porventura surgirem na execução do presente Contrato, com renúncia a qualquer outro, por mais privilegiado que seja.

E, por estarem justas e contratadas, assinam as partes, depois de lido e achado conforme, o presente contrato em três vias de igual teor, para a sua validade e eficácia jurídicas.

São Luís, DD de MMMMM de AAAA.

Representante da Contratante	Representante do Contratado

Testemunhas:

CPF:	CPF:
RG:	RG:

Empresa Maranhense de Administração Portuária - EMAP
Porto do Itaqui | São Luís | Maranhão | Brasil
Av. dos Portugueses | s/nº | 65085-370 | Tel.: +55 98 3216-6000
Ouvidoria: (98) 3216-6562 / ouvidoria@emap.ma.gov.br
comunicacao@emap.ma.gov.br | www.emap.ma.gov.br

PREGÃO PRESENCIAL N° 008/2019 – EMAP

ANEXO X

NORMAS DE MEIO AMBIENTE E SEGURANÇA DO TRABALHO PARA EMPRESAS CONTRATADAS E PRESTADORAS DE SERVIÇO NO PORTO DO ITAQUI

01 - OBJETIVO
Estas instruções visam orientar e definir procedimentos para as Empresas Contratadas, no que se refere às diretrizes Básicas de Segurança do Trabalho, Higiene Industrial na área do Porto Organizado do Itaqui, com o objetivo de preservar a integridade do trabalhador, meio ambiente e o patrimônio, assegurando a continuidade das atividades.

02 - CONCEITUAÇÃO
Para os fins desta Norma, Empresas e Contratadas ou, simplesmente Contratados, são as empresas que, mediante um instrumento contratual, executem serviços para a EMAP e tenham empregados trabalhando nas dependências da mesma.
Prestadoras de Serviço são todas as empresas que prestam serviços nas áreas sobre administração da EMAP, incluindo: Operadores, Arrendatários e prestadores de serviço.

03 - APLICAÇÃO
Estas instruções aplicam-se às Empresas referidas no item 02 e devem, obrigatoriamente, ser parte integrante dos Editais de Licitação e anexo ao contrato.
Na execução do objeto do contrato, obrigam-se, ainda, as Contratadas a respeitar a legislação vigente sobre a Engenharia de Segurança e Medicina do Trabalho, Portaria 3214/78, Programa de Gerenciamento de Segurança e Saúde Ocupacional, acatando, também, outras recomendações específicas que sejam feitas pela COSET – Coordenadoria de Saúde e Segurança do Trabalho.

04 - CONDIÇÕES GERAIS E ESPECÍFICAS
4.1 - Precauções
A Contratada juntamente com o fiscal do contrato (EMAP), deverá comparecer junto a Coordenadoria de Saúde e Segurança do Trabalho - COSET, antes do início das obras ou serviços, a fim de tomarem ciência das medidas a serem adotadas durante a execução dos mesmos.
Apresentar os seguintes documentos:

DOCUMENTOS	PRAZO
PCMAT	Até 48 horas antes de iniciar os serviços
PCMSO	Até 48 horas antes de iniciar os serviços
Exames médicos e ASO	Antes do início dos serviços
Certificado de treinamento 6 (seis horas)	Antes do início dos serviços
Vínculo empregatício	Antes do início dos serviços
Relação de EPI´S com os CA'S	Antes do início dos serviços

4.2 - Vistorias de Segurança
A COSET realizará, podendo ter o acompanhamento dos membros da CIPA, no desempenho de suas funções inspeções periódicas nos canteiros de obras/serviços da Contratada, visando verificar o cumprimento das determinações legais referentes à Engenharia de Segurança e Medicina do Trabalho e Meio Ambiente, assim como normas, instruções, recomendações e outros atos da EMAP sobre o assunto.
Constatadas quaisquer irregularidades, a COSET, CIPA e demais empregados da EMAP, deverão notificar o Fiscal do Contrato, que providenciará para que sejam sanadas as irregularidades apontadas, sob pena de aplicação das penalidades cabíveis.
A EMAP poderá a qualquer tempo, solicitar a presença de representantes da Superintendência Regional do Trabalho - SRT, em suas obras, a fim de auxiliar na orientação e fiscalização do cumprimento de todas as disposições legais.
Além dos relatórios que a Contratada está obrigada a fornecer ao Ministério do Trabalho, conforme legislação vigente, obriga-se também a enviar mensalmente a EMAP, o Relatório Mensal de Acidentes. Os Relatórios deverão ser enviados a COSET, no máximo até o 3º dia útil do mês subsequente, conforme Ficha de Controle de Acidentes do PSSO.
Obs. A ocorrência de qualquer acidente deve ser comunicado a COSET de imediato (mesmo turno da ocorrência), através do telefone 3216 -6053 e 3216-6087.
4.3 - Suspensão dos Trabalhos por Motivo de Segurança
4.3.1 - A EMAP se reserva o direito de suspender qualquer trabalho em que se evidencie risco iminente de ameaça à segurança e/ou danos às pessoas, bem como no ambiente de trabalho, ficando estabelecido que estas suspensões não eximem a Contratada das obrigações e penalidades estabelecidas no Contrato, referentes a prazos e multas.
4.3.2 - O não cumprimento das Normas acarretará à Contratada a suspensão de medições, pagamentos e/ou serviços pela EMAP, sem prejuízo das obrigações e penalidades contratuais referentes a prazo.
05 - CIPA
Conforme o quadro I da NR5, a Contratada procederá da forma abaixo.
5.1.1 - Com número inferior a 20 (vinte) empregados, deverá escolher um **responsável** pelo **cumprimento** das atribuições da NR 05 e, consequentemente oficializá-los perante a COSET e CIPA da EMAP.
5.1.2 - Com número igual ou superior a 20 (vinte) empregados deverá formar sua CIPA e, oficializá-la em 30 dias após mobilizações dos canteiros de obra.
Nota:
As Contratadas deverão apresentar a COSET e CIPA evidências objetivas de suas CIPA's, obedecendo rigorosamente a NR 05. Também deverá constar programa de conscientização de seus empregados, quanto à prática de segurança, por exemplo: reuniões periódicas, campanhas, treinamentos, etc.
06 - SESMT
6.1- As Contratadas deverão possuir Serviço Especializado em Segurança e Medicina do Trabalho – SESMT, de acordo com o Quadro I, da NR 4, Portaria 3.214/78.
6.2 - As Contratadas deverão apresentar registro profissional dos integrantes de seus respectivos SESMT na SRT à COSET.

Empresa Maranhense de Administração Portuária - EMAP
Porto do Itaqui | São Luís | Maranhão | Brasil
Av. dos Portugueses | s/nº | 65085-370 | Tel.: +55 98 3216-6000
Ouvidoria: (98) 3216-6562 / ouvidoria@emap.ma.gov.br
comunicacao@emap.ma.gov.br | www.emap.ma.gov.br

07. TREINAMENTO DE SEGURANÇA

As Contratadas que possuírem o SESMT deverão apresentar cronograma de treinamento, contendo local, conteúdo programático, carga horária, antes do início das atividades na EMAP. Após realização dos cursos deverão ser enviadas as listas de presença para a COSET.

O treinamento ministrado pelo SESMT das Contratadas deverá conter no mínimo o conteúdo e carga horária do programa definido na NR 18.

Quando necessário a COSET, convocará novamente os empregados das Contratadas para o treinamento de reciclagem.

O Crachá definitivo para acesso a EMAP só será reconhecido após conclusão do curso citado acima, onde a COSET emitirá selo de validade.

8 - PROGRAMA DE GERENCIAMENTO DE SEGURANÇA DO TRABALHO – PGSSO.

As Contratadas obrigatoriamente deverão fazer uso das ferramentas de prevenção de acidentes, constantes do Programa de Gestão de Segurança e Saúde Ocupacional da EMAP.

9 - EQUIPAMENTOS DE PROTEÇÃO INDIVIDUAL – EPI's

A partir do Portão de acesso a área primária os empregados deverão fazer uso obrigatório de **capacete de segurança, botina de segurança e óculos de segurança**, não sendo permitido o acesso a pé sem uso dos mesmos.

9.1 - É obrigação da Contratada envidar todos os esforços no sentido de eliminar quaisquer riscos de acidentes e danos à saúde de seus empregados, através de medidas de proteção coletiva.

9.2 - Quando as medidas de proteção coletiva forem tecnicamente inviáveis, ou não oferecerem completa proteção aos empregados, ou enquanto estas medidas estiverem sendo implantadas e/ou em situações de emergência, a Contratada obriga-se a fornecer aos seus empregados Equipamentos de Proteção Individual - **EPI's,** conforme NR 6 da portaria 3.214 de 08.06.1978.

9.3 - As Contratadas deverão treinar seus empregados quanto ao uso dos EPI's e torná-lo obrigatório.

9.4 - É obrigação da Contratada o fornecimento gratuito aos seus empregados e de Equipamentos de Proteção Individual – EPI's, com certificado de aprovação (CA) emitido pelo Ministério do Trabalho, em perfeito estado de conservação e funcionamento, conforme a norma Regulamentadora NR 06 , da portaria 3.214/78 e/ou normas internas que possam vir a ser estabelecidas pela EMAP.

9.5 - As Contratadas antes do início das atividades deverão apresentar a COSET (Segurança do Trabalho) amostras dos EPI's a serem utilizados, onde o Engenheiro de Segurança analisará, podendo ou não aprová-los.

Os serviços só poderão ser iniciados quando os empregados das Contratadas ou Subcontratadas estiverem equipados com os EPI's adequados.

10 - INSTALAÇÕES PROVISÓRIAS NO CANTEIRO DE OBRAS

10.1 - Não é permitida a construção de qualquer alojamento, escritório de campo, depósito ou barracão em área da EMAP sem a sua autorização, por escrito, através do órgão responsável pela obra.

10.2 - Os alojamentos, escritórios de campo, depósitos ou barracões devem ser identificados com emblemas ou logotipo da Contratada.

10.3 - Os alojamentos, escritórios de campo, devem ser mantidos pintados, limpos, arrumados em perfeitas condições de segurança, cabendo ao fiscal do contrato e a **COSET** e/ou **CIPA** da EMAP, fazer a devida fiscalização.

11 - INSTALAÇÕES SANITÁRIAS/VESTIÁRIOS

A Contratada obriga-se a adquirir ou construir instalações sanitárias no seu canteiro de obras ou áreas de atuação, de conformidade com a legislação vigente, obedecendo as instruções especificadas na NR-18.

12- LOCAL PARA REFEIÇÃO / ÁGUA POTÁVEL

12.1 - A Contratada deve providenciar, em seu canteiro de obras, dependências que atendam aos requisitos de limpeza, arejamento e iluminação, onde seus empregados possam guardar e fazer suas refeições, de forma a atender a NR-18 - Condições e Meio Ambiente de Trabalho na Indústria da Construção - Portaria 3.214.

Nota

Quando houver locais com instalações já definidas para empresas Contratadas, a EMAP, durante a vigência do contrato, colocará aquelas instalações à disposição da Contratada, responsabilizando-a por quaisquer danos às referidas instalações.

13 - RESÍDUOS E ENTULHO DE OBRAS

13.1 A Contratada é responsável pela coleta seletiva de Resíduos e limpeza de entulho de obras em seus acampamentos, escritórios e frentes de serviços, devendo ser obedecidas as Normas Regulamentadora NR-24 e 25, da Portaria 3.124, do Ministério do Trabalho e orientação da COSET (Meio Ambiente).

13.2 É de responsabilidade da Contratada providenciar vasilhames descartáveis e sacos plásticos para coleta e acondicionamento dos resíduos e resto de alimentos, os quais deverão ser destinados a um aterro sanitário, em locais a serem definidos pela fiscalização do contrato e a COSET (Meio Ambiente), onde não houver ponto de coleta de Resíduos.

13.3 Os Resíduos e o entulho de obras só poderão ser depositados na EMAP, nos locais determinado pela gerencia de contrato, podendo ainda a EMAP proibir o depósito em locais fora de sua área uma vez comprovado que a comunidade vizinha possa ser prejudicada.

13.4 A responsabilidade pela manutenção da ordem nos locais de depósito de Resíduos e de entulhos de obras é exclusiva das Contratadas que os utilizam, devendo as áreas ser mantidas permanentemente limpas.

14 - ELETRICIDADE

14.1 A ligação à rede de distribuição de energia elétrica da EMAP somente poderá ser feita pelo Setor de Manutenção da área da EMAP através da solicitação do fiscal do contrato.

14.2 Somente é permitida a execução de serviços em redes de alta tensão, ou próximo às mesmas, após desenergizar o sistema elétrico em questão, com a autorização do Setor de Manutenção da área.

14.3 A troca de fusíveis somente pode ser feita pelo setor de Manutenção da EMAP.

14.4 Qualquer ligamento ou desligamento de painel elétrico, somente poderá ser efetuado pelo setor de Manutenção da EMAP, provido com cartão de bloqueio e solicitado pelo Fiscal do Contrato.

14.5 A execução de instalações elétricas provisórias no canteiro de obras deve atender, quanto à segurança, ao disposto na Norma Regulamentadora nº 18 - Condições e Meio Ambiente de Trabalho na Indústria da Construção e NR 10 - Instalações e Serviços de Eletricidades - com redação dada pela Portaria 3.214.

Empresa Maranhense de Administração Portuária - EMAP
Porto do Itaqui | São Luís | Maranhão | Brasil
Av. dos Portugueses | s/nº | 65085-370 | Tel.: +55 98 3216-6000
Ouvidoria: (98) 3216-6562 / ouvidoria@emap.ma.gov.br
comunicacao@emap.ma.gov.br | www.emap.ma.gov.br

14.6 Os profissionais da Contratada que exerçam atividades relacionadas com eletricidade deverão atender todas as exigências da NR 10 Instalações e Serviços com Eletricidade e conhecimento da Norma de Bloqueio da EMAP.

15- ÁGUA / ESGOTO / GÁS/ AR COMPRIMIDO

15.1 As ligações de água, esgôto, gás e ar comprimido, somente podem ser executadas pelos órgãos competentes da EMAP, ou sob sua orientação direta.

15.2 Os trabalhos sob ar comprimido devem, obrigatoriamente, obedecer aos dispositivos legais vigentes (NR 15), bem como as Normas oriundas da EMAP.

15.3 - É obrigatório o uso de unidade purificadora de ar comprimido nos serviços de jateamento para trabalhos com duração acima de 02 horas, sendo aconselhável o uso do unificador de ar. A saída do ar para o usuário deve ser feita através de engate rápido, ou por um bico. A regulagem do fluxo do ar pode ser feita no painel de distribuição, ou no conjunto do cinto do usuário.

16 - DEPÓSITO, MANUSEIO, TRANSPORTE E AVISO APROPRIADOS PARA PRODUTOS INFLAMÁVEIS/CORROSIVOS E TÓXICOS.

16.1 O manuseio, transporte, armazenamento e uso de produtos inflamáveis, corrosivos e tóxicos deverão ser feitos de acordo com a Norma Regulamentadora 19, da Portaria 3.214, de 08/06/78, do Ministério do Trabalho. A Contratada será a única responsável por qualquer dano ou consequência de acidentes em quaisquer destas atividades.

16.2 Os depósitos de inflamáveis, corrosivos e tóxicos devem situar-se em locais apropriados, determinados pelo Fiscal do contrato, ouvido a COSET (Segurança do Trabalho), e devidamente protegidos, sinalizados e isolados, de conformidade com a legislação e normas vigentes. A esses locais só deverão ter acesso às pessoas credenciadas e que percebem o Adicional de Periculosidade ou Insalubridade, se devido.

16.3 - O transporte de inflamáveis deve ser feito, obrigatoriamente, em recipientes e/ou carros-tanques apropriados e equipados com extintores de incêndio adequados e devidamente sinalizados.

16.4 - Avisos de "É PROIBIDO FUMAR" e "INFLAMÁVEIS" devem ser colocados em locais de fácil visibilidade, onde haja perigo de presença de vapores ou materiais inflamáveis.

17 - OBRAS DE CONSTRUÇÃO, DEMOLIÇÃO E REPAROS.

17.1- Armazenamento e Estocagem de Materiais

Os materiais empregados nas construções devem ser arrumados de modo a não prejudicar o trânsito de pessoas, a circulação de materiais, o acesso aos equipamentos de combate a incêndio, não obstruir portas ou saídas de emergências e não provocar empuxos ou sobrecargas em paredes ou lajes, além dos previstos em seus dimensionamentos, obedecendo as instruções especificadas na NR-18.

17.2- Demolição

Antes de ser iniciada qualquer obra de demolição, as linhas de abastecimento de energia elétrica, água, gás e as canalizações de esgotos e de escoamento de água devem ser desligadas, retiradas ou protegidas, respeitando-se normas e determinações especificadas na NR-18.

17.3 - Andaimes

Os andaimes devem ser dimensionados e construídos de modo a suportar, com segurança, as cargas de trabalho a que estarão sujeitos, respeitando-se normas e determinações especificadas na NR-18.

17.4 - Manuseio de Materiais e Transporte de Pessoas e de Materiais

Nos trabalhos de aplicação de laminados e pisos fixados por cola, bem como em qualquer trabalho que utilize solvente inflamável ou tóxico, devem respeitar as normas e determinações especificadas na NR-18.

17.5 - Serviço de Jateamento e Pintura

Os serviços de Jateamento devem ser executados dentro da condição de segurança exigida, respeitando as normas e determinações especificadas na NR-18.

18 - PROTEÇÃO CONTRA INCÊNDIO

A Contratada deve dispor de equipamentos de proteção e combate a incêndios, mantidos nas instalações provisórias do canteiro de obras, nos diversos locais de trabalho, veículos e equipamentos de sua propriedade, cuja execução deve estar de acordo com orientação da COSET ((Segurança do Trabalho), respeitando as normas e determinações especificadas na NR-23 e NR 18.

19- NORMAS LEGAIS DE SEGURANÇA EM SERVIÇOS DE CONSTRUÇÃO CIVIL

Visando prevenir acidentes com seus empregados, bem como o pessoal da EMAP que transita ou trabalha em área adjacentes às obras, a Contratada deve, obrigatoriamente adotar as medidas de proteção constantes da Norma Regulamentadora NR 18 - Condições e Meio Ambiente de Trabalho na Indústria da Construção - com redação pela Portaria nº 4/95.

20- PCMSO- PROGRAMA DE CONTROLE MÉDICO E SAÚDE OCUPACIONAL

Contratada deverá proceder aos exames médicos admissionais, periódicos, demissionais, de retorno ao trabalho e de mudança de função, conforme especificado na NR 7 – PCMSO.

21 - COMUNICAÇÃO DE ACIDENTES

21.1- A Contratada deverá comunicar a COSET (Segurança do Trabalho), todo acidente grave ou não que implique lesão pessoal, dano à propriedade perda material ou de tempo ocorrido com o seu pessoal por escrito ou por meio eletrônico, no máximo até 12 horas após o ocorrido.

21.2 - Informar a COSET, a entidade médica à qual deverá ser encaminhado seu pessoal em caso de acidentes do trabalho.

22 - PROTEÇÃO CONTRA AGRESSÃO AMBIENTAL

22.1- Cumprir e fazer cumprir a legislação pertinente ao assunto.

22.2- É terminantemente proibido:

⇒ Lançar quaisquer produtos agressivos (sabão, óleo, combustíveis, detergentes), resíduos líquidos ou sólidos de qualquer espécie, nocivos à vida animal e vegetal em geral, em águas interiores, no solo, no ar e mar.

23 - RESPONSABILIDADE DA CONTRATADA

23.1- Caso haja alguma situação provocada direta ou indiretamente pela Contratada, de forma que as consequências venham recair ou serem incutidas a EMAP, sem prévia consulta relativa ao problema, à Contratada será responsabilizada pelo fato, por omissão de informação.

23.2- As irregularidades encontradas serão notificadas ao Órgão de Contratação, sendo adotadas, conforme a gravidade do problema levantado, medidas cabíveis, podendo inclusive ser efetuadas multas ou rescisão do contrato.

23.3 - Obrigam-se ainda, as Contratadas a respeitar a Legislação vigente sobre Segurança e Medicina do Trabalho, acatando outras

Empresa Maranhense de Administração Portuária - EMAP
Porto do Itaqui | São Luís | Maranhão | Brasil
Av. dos Portugueses | s/nº | 65085-370 | Tel.: +55 98 3216-6000
Ouvidoria: (98) 3216-6562 / ouvidoria@emap.ma.gov.br
comunicacao@emap.ma.gov.br | www.emap.ma.gov.br

recomendações específicas que, nesse sentido, sejam determinadas pela EMAP através da COSET, no documento Contratual.

23.4- A Contratada deverá através do **SESMT e/ou CIPA**, desenvolver as atividades pertinentes às áreas de Segurança e Medicina do Trabalho de forma a cumprir a Legislação e atender às solicitações da contratante, no caso de inspeção da DRT da Região, incluindo-se, por exemplo, o MAPA DE RISCO AMBIENTAL (NR 9 - com redação dada pela Portaria nº 25 - 29/12/94).

24 - VEÍCULO DE GRANDE PORTE

Todos os veículos de grande porte tais como: moto niveladoras, tratores, pás mecânicas, carregadeiras, caminhões, guindastes e outros deverão possuir sinalização sonora quando estiverem em marcha ré.

24.1 O deslocamento de veículo de grande porte com excesso lateral ou de altura, fora das áreas operacionais, deverão se fazer com o auxílio de batedor e devidamente sinalizado.

25- VISITAS TÉCNICAS

Por ocasião das visitas Técnicas das Contratadas nas áreas operacionais da EMAP, os seus representantes deverão portar e usar equipamentos de proteção individual básicos (capacete, sapato fechado, e óculos de segurança) e outros, conforme recomendação da área.

26 - TRÂNSITO- VEÍCULO MOTORIZADO- TRANSPORTE DE PESSOAS

Os veículos de propriedade da Contratada ou a seu serviço somente podem transitar pelas áreas da EMAP quando devidamente autorizados pelo órgão competente , que deve fornecer identificação especial, a ser afixada em local bem visível desses veículos, respeitando as normas e determinações especificadas na NR-18.

26.1- Transporte de empregados

O transporte de pessoas só poderá ser executado em veículo destinado a esse fim, ficando vedado o transporte em veículo adaptado, carroceria de camionetas, etc.

26.2- Crachá

É obrigatório o uso do crachá por parte dos empregados da Contratada, sendo necessário a sua apresentação sempre que solicitados por parte da segurança patrimonial da EMAP.

26.3- Veículos

A Contratada deve informar antes do início da obra a relação de veículos com suas respectivas características: tipo, marcas, cor e placa, todos acompanhados do xerox do DUT e conter a logomarca da empresa ao qual presta serviço.

27 - CONSIDERAÇÕES FINAIS

27.1- A ação ou omissão da EMAP não anula nem invalida a responsabilidade da Contratada, quanto à prevenção e/ou consequência de acidentes ocasionais por seu pessoal, veículos e equipamentos.

27.2- A presente Norma aplica-se igualmente a qualquer outra pessoa física ou jurídica devidamente autorizada pela EMAP ou pela Contratada, que se encontrar dentro de sua área.

27.3- A EMAP se reserva ao direito de modificar ou acrescentar novas exigências sobre Segurança e Medicina do Trabalho sempre que julgar necessário para aperfeiçoamento das condições de segurança e proteção de pessoal, equipamentos, materiais e instalações.

27.4- Relacionamento EMAP/Contratadas - todos os assuntos entre a EMAP e Contratadas deverão ser tratados através do fiscal de Contrato, que terá assistência de todos os órgãos da empresa.

27.5- As Empresas Contratadas deverão conhecer e seguir os Procedimentos de Segurança legais e Normas da EMAP.

27.7- A Contratada deverá elaborar Ordem de Serviço, conforme determina a NR 01, item 1.7 e entregar uma cópia, solicitando conhecimento de todos os seus empregados e enviar um modelo dessa O.S. para a Segurança do Trabalho **da EMAP**.

27.8- As empresas Contratadas, Operadoras Portuárias e Arrendatários que sub-contratarem mão de obra, equipamentos e veículos para executar trabalhos na área alfandegada do Porto do Itaqui, deverão garantir boas condições de operacionabilidade dos equipamentos e veículos, bem como, a identificação da empresa tomadora dos serviços nos veículos e equipamentos de forma indelével, bem visível; garantir também que a mão de obra use os EPI's obrigatórios para as áreas operacionais, não sendo permitido o uso de bermudas, chinelos e camisetas.

27.9- Toda e qualquer dúvida pertinente ao assunto, deverá ser dirimida sob consulta à COSET.

Empresa Maranhense de Administração Portuária - EMAP
Porto do Itaqui | São Luís | Maranhão | Brasil
Av. dos Portugueses | s/nº | 65085-370 | Tel.: +55 98 3216-6000
Ouvidoria: (98) 3216-6562 / ouvidoria@emap.ma.gov.br
comunicacao@emap.ma.gov.br | www.emap.ma.gov.br

PREGÃO PRESENCIAL N° 008/2019 – EMAP

ANEXO XI

REGRAS DE OURO NO TRÂNSITO DO PORTO DO ITAQUI

Portaria nº 358/2015 – PRE

O Presidente da Empresa Maranhense de Administração Portuária – EMAP, no uso de suas atribuições que lhe são conferidas pela Lei nº 12.815/13, que estabelece na esfera de atuação da Administração do Porto a fiscalização das operações portuárias, com zelo para que os serviços se realizem com regularidade, eficiência, segurança e respeito ao meio ambiente;

RESOLVE:

I - Determinar a obrigatoriedade o cumprimento das **Regras de Trânsito do Porto do Itaqui, a saber:**

- Manter os faróis sempre acessos, mesmo que de dia;
- Estacionar o veiculo sempre a ré;
- Estacionar somente nos estacionamentos regulamentados;
- Proibido o transporte de pessoas nas carrocerias dos veículos utilitários e caminhões;
- Manter todos os dispositivos de funcionamento e sinalização do veículo em perfeito estado de conservação;
- Dê preferencia aos pedestres;
- Proibido o uso de rádios, celulares ou dispositivos "mão livre" (viva voz, fones de ouvido, bluetooth), enquanto estiver dirigindo;
- Ao desembarcar os passageiros do veículo dê a preferencia em locais onde haja acostamento ou calçadas. Evite com que eles desçam para a pista, proporcionando assim perigos de colisão;
- Ao observar as placas de PARE, não quer dizer que é somente para reduzir, mesmo que nenhum veículo esteja atravessando a via, você deve parar;
- Carros de passeio devem dar prioridade aos veículos pesados e máquinas;
- Fique atento a sinalização da linha férrea, pois, há movimentação de trens dentro da poligonal;
- Não conduzir veículos utilizando chinelos;

II – Revogar disposições em contrário.

Dê-se ciência, registre-se e cumpra-se.

São Luís, 19 de agosto de 2015.

Eduardo de Carvalho Lago Filho
Presidente da EMAP

Empresa Maranhense de Administração Portuária-EMAP | Porto do Itaqui | São Luís | Maranhão | Brasil
Av. dos Portugueses s/nº | CEP 65085-370 | Tel.: +55 (98) 3216-6000 | Fax: 3222-4807
comunicacao@emap.ma.gov.br | emap.ma.gov.br
AUTORIDADE PORTUÁRIA

Empresa Maranhense de Administração Portuária - EMAP
Porto do Itaqui | São Luís | Maranhão | Brasil
Av. dos Portugueses | s/nº | 65085-370 | Tel.: +55 98 3216-6000
Ouvidoria: (98) 3216-6562 / ouvidoria@emap.ma.gov.br
comunicacao@emap.ma.gov.br | www.emap.ma.gov.br