Fls. N° _____
Proc. N° 1869/2019
Rub. _____

EMPRESA MARANHENSE DE ADMINISTRAÇÃO PORTUÁRIA

LICITAÇÃO POR PREGÃO ELETRÔNICO N° 0272019 – EMAP

CONTRATAÇÃO DE EMPRESA ESPECIALIZADA PARA FORNECIMENTO DE ARMÁRIOS EM PLÁSTICO REFORÇADO COM FIBRA DE VIDRO – PRFV (LOTE I); CHUVEIRO LAVA-OLHOS CABINADO COM CAIXA DE COLETA (LOTE II); CAIXAS EM AÇO INOX ESCOVADO COM PEDESTAL E ESTANTE EM AÇO INOX (LOTE III), DESTINADOS À EMPRESA MARANHENSE DE ADMINISTRAÇÃO PORTUÁRIA – EMAP, NO PORTO DO ITAQUI, SÃO LUÍS/MA.

DATA e HORA DA SESSÃO DE ABERTURA DA LICITAÇÃO: 05 de dezembro de 2019, às 09 horas, horário de Brasília - DF.

RETIRADA DO EDITAL: O Edital e seus anexos estão à disposição dos interessados, no sítio www.licitacoes-e.com.br e www.emap.ma.gov.br, podendo ainda ser adquiridos gratuitamente na CSL/EMAP, durante os dias úteis, das 08:00 às 12:00 horas e das 13:00 às 17:00 horas, por meio da apresentação de dispositivo de armazenagem eletrônica (cd, pen drive etc.).

FUNDAMENTO LEGAL: A licitação reger-se-á pelas disposições do Regulamento de Licitações e Contratos da Empresa Maranhense de Administração Portuária - EMAP, da Lei Complementar n° 123, de 14 de dezembro de 2006 e alterações, Lei Estadual n° 10.403 de 29 de dezembro de 2015 e Lei Federal n° 13.303, de 30 de junho de 2016.

FORMA DE EXECUÇÃO DA LICITAÇÃO: ELETRÔNICO

MODO DE DISPUTA: ABERTO

ORÇAMENTO: SIGILOSO

CRITÉRIO DE JULGAMENTO: MENOR PREÇO POR LOTE

O LOTE III SERÁ DE PARTICIPAÇÃO EXCLUSIVA DE ME, EPP E MEI, DE ACORDO COM AS ESPECIFICAÇÕES, NA FORMA DA LEI ESTADUAL Nº 10.403 DE 29 DE DEZEMBRO DE 2015 E LEI COMPLEMENTAR Nº 123/2006.

SUMÁRIO

1. DO OBJETO, DO VALOR ESTIMADO E DO PRAZO DE EXECUÇÃO 3

2. DA IMPUGNAÇÃO DO ATO CONVOCATÓRIO 4

3. DAS CONDIÇÕES DE PARTICIPAÇÃO 4

4. DA REPRESENTAÇÃO E DO CREDENCIAMENTO 5

5. DO ENVIO DA PROPOSTA DE PREÇOS 6

6. DA FORMULAÇÃO DOS LANCES 7

7. DO JULGAMENTO DAS PROPOSTAS 8

8. DA HABILITAÇÃO 10

9. DO ENCAMINHAMENTO DA DOCUMENTAÇÃO E DA PROPOSTA 15

10. DOS RECURSOS 15

11. DA HOMOLOGAÇÃO E CONTRATAÇÃO 16

12. DAS SANÇÕES ADMINISTRATIVAS 17

13. DA DOTAÇÃO ORÇAMENTÁRIA 19

14. DAS DISPOSIÇÕES GERAIS 19

EDITAL DE LICITAÇÃO PÚBLICA

LICITAÇÃO POR PREGÃO ELETRÔNICO N° 027/2019 – EMAP

A **EMPRESA MARANHENSE DE ADMINISTRAÇÃO PORTUÁRIA - EMAP** leva ao conhecimento dos interessados que realizará licitação, na modalidade Pregão Eletrônico, pelo critério de julgamento **menor preço, por lote, no modo de disputa aberto, sendo o lote III destinado à participação exclusiva de ME, EPP e MEI,** em vista do que consta nos autos do Processo Administrativo n.º 1869/2019 - EMAP, de 18/10/2019, conforme descrito neste e seus anexos.

A licitação reger-se-á pelas disposições do Regulamento de Licitações e Contratos da Empresa Maranhense de Administração Portuária - EMAP, da Lei Complementar n° 123, de 14 de dezembro de 2006 e alterações, Lei Estadual n° 10.403 de 29 de dezembro de 2015 e Lei Federal n° 13.303, de 30 de junho de 2016.

A Sessão Pública do Pregão terá início na data e horários abaixo indicados, ou no primeiro dia útil subsequente, na hipótese de não haver expediente na EMAP nesta data, e será processada exclusivamente por meio eletrônico, sendo necessário que as licitantes interessadas providenciem previamente o credenciamento junto ao **Banco do Brasil**, por meio do site www.licitacoes-e.com.br, para obtenção da chave de identificação e de senha:

DATA: 05/12/2019
Às 09:00hs - Horário de Brasília–DF, ou no primeiro dia útil subsequente, na hipótese de não haver expediente nesta data.
Site: www.licitacoes-e.com.br
Fones: (98) 3216-6531 / 6532 / 6533 / 6517 / 6518 / 6028
e-mail: csl@emap.ma.gov.br

1. DO OBJETO, DO VALOR ESTIMADO E DOS PRAZOS DE EXECUÇÃO E DE VIGÊNCIA

1.1. O objeto da presente licitação é a contratação de empresa para o fornecimento de Armários em plástico reforçado com fibra de vidro – PRFV (LOTE I); Chuveiro lava-olhos cabinado com caixa de coleta (LOTE II); Caixas em aço inox escovado com pedestal e Estante em aço inox (LOTE III), destinados à Empresa Maranhense de Administração Portuária – EMAP, bem como respectivas garantias e suporte, conforme especificações do Termo de Referência Anexo I deste edital.

1.2. O valor estimado da presente licitação será sigiloso, sendo divulgado o detalhamento dos quantitativos das demais informações necessárias para a elaboração das propostas, conforme constante nos Anexos I (Termo de Referência) e II (Modelo de Proposta) deste Edital.

1.2.1. O orçamento previamente estimado para a contratação será tornado público apenas e imediatamente após a adjudicação do objeto.

1.3. O prazo de execução para o fornecimento dos lotes é de, no máximo, 3 (três) meses para o LOTE I, 1 (um) mês para o LOTE II e de 2 (dois) meses para o LOTE III, contados da data indicada na Ordem de Fornecimento, a ser emitida pela EMAP, autorizando o início das atividades.

1.4. O prazo de vigência contratual é de 150 (cento e cinquenta) dias, contados da assinatura do contrato.

2. DA IMPUGNAÇÃO DO ATO CONVOCATÓRIO

2.1. Qualquer cidadão ou interessado poderá solicitar esclarecimentos ou impugnar o ato convocatório do Pregão, no prazo de até 5 (cinco) dias úteis antes da data fixada para a ocorrência do certame, devendo a impugnação ser julgada e respondida em até 3 (três) dias úteis, nos termos do art. 94 do Regulamento de Licitações e Contratos da EMAP.

2.2. O pedido de impugnação poderá ser protocolizado no Setor de Protocolo da EMAP, localizado no Prédio sede da EMAP, localizado na Avenida dos Portugueses, s/n, Itaqui, São Luís-MA, ou encaminhado para o e-mail da CSL/EMAP (csl@emap.ma.gov.br), dentro do horário de expediente da EMAP, das 08:00 às 12:00 e das 13:00 às 17:00 horas.

2.3. Se procedente e acolhida a impugnação do edital, seus vícios serão sanados e nova data será designada para a realização do certame, observado o Parágrafo Único do art. 39 da Lei Federal 13.303/16.

2.4. A entrega da proposta, sem que tenha sido tempestivamente impugnado o presente Edital, implicará na plena aceitação, por parte dos interessados, das condições nele estabelecidas.

3. DAS CONDIÇÕES DE PARTICIPAÇÃO

3.1. Poderão participar deste Pregão os interessados que tenham o ramo de atividade compatível com o objeto desta licitação, atendam a todas as exigências deste Edital e seus anexos e que estejam devidamente cadastrados no Sistema **Licitações-e** do **Banco Brasil**, provedor do sistema eletrônico, por meio do sítio www.licitacoes-e.com.br, para acesso ao sistema eletrônico.

3.2. Caberá ao licitante interessado em participar do pregão eletrônico:

3.2.1. Credenciar-se no Sistema Licitações-e;

3.2.2. Remeter, exclusivamente por meio eletrônico, via internet, a proposta de preços;

3.2.3. Responsabilizar-se formalmente pelas transações efetuadas em seu nome, assumindo como firmes e verdadeiras suas propostas e lances, inclusive os atos praticados diretamente ou por seu representante, não cabendo ao provedor do sistema ou à EMAP responsabilidade por eventuais danos decorrentes de uso indevido da senha, ainda que por terceiros;

3.2.4. Acompanhar as operações no sistema eletrônico durante o processo licitatório, responsabilizando-se pelo ônus decorrente da perda de negócios diante da inobservância de quaisquer mensagens emitidas pelo sistema ou de sua desconexão;

3.2.5. Comunicar imediatamente ao provedor do sistema qualquer acontecimento que possa comprometer o sigilo ou a viabilidade do uso da senha, para imediato bloqueio de acesso;

3.2.6. Utilizar-se de chave de identificação e da senha de acesso para participar do pregão na forma eletrônica.

3.3. A participação no pregão eletrônico dar-se-á pela utilização da senha privativa do licitante.

3.4. Não poderá participar direta ou indiretamente desta licitação, ou da execução do contrato, a empresa:

a) cujo administrador ou sócio detentor de mais de 5% (cinco por cento) do capital social seja diretor ou empregado da Empresa Maranhense de Administração Portuária - EMAP;
b) que esteja cumprindo penalidade de suspensão aplicada pela Empresa Maranhense de Administração Portuária - EMAP;
c) declarada inidônea pela União, por Estado, pelo Distrito Federal ou por Município, enquanto perdurarem os efeitos da sanção;
d) constituída por sócio de empresa que estiver suspensa, impedida ou declarada inidônea;
e) constituída por sócio que tenha sido sócio ou administrador de empresa suspensa, impedida ou declarada inidônea, no período dos fatos que deram ensejo à sanção;
f) cujo administrador tenha sido sócio ou administrador de empresa suspensa, impedida ou declarada inidônea, no período dos fatos que deram ensejo à sanção;
g) que tiver, nos seus quadros de diretoria, pessoa que participou, em razão de vínculo de mesma natureza, de empresa declarada inidônea;
h) cujo administrador seja sócio de empresa suspensa, impedida ou declarada inidônea.
i) Empresas em regime de consórcio, qualquer que seja sua forma de constituição.

3.5. Aplica-se a vedação prevista no subitem anterior:

a) à contratação do próprio empregado ou dirigente, como pessoa física, bem como à participação dele em procedimentos licitatórios, na condição de licitante;
b) a quem tenha relação de parentesco, até o terceiro grau civil, com:
   i. dirigente da Empresa Maranhense de Administração Portuária;
   ii. empregado da Empresa Maranhense de Administração Portuária cujas atribuições envolvam a atuação na área responsável pela licitação ou contratação;
   iii. autoridade do ente público a que a Empresa Maranhense de Administração Portuária esteja vinculada;
   iv. cujo proprietário, mesmo na condição de sócio, tenha terminado seu prazo de gestão ou rompido seu vínculo com a Empresa Maranhense de Administração Portuária há menos de 6 (seis) meses.

3.6. A participação no procedimento licitatório importa aceitação do Regulamento Interno da EMAP e do Código de Conduta da EMAP.

4. DA REPRESENTAÇÃO E DO CREDENCIAMENTO

4.1. Para acesso ao sistema eletrônico, os interessados em participar do Pregão deverão dispor de chave de identificação e senha pessoal (intransferíveis), obtidas junto às Agências do Banco do Brasil S.A., sediadas no País

4.2. A chave de identificação e a senha poderão ser utilizadas em qualquer Pregão Eletrônico, salvo quando cancelada por solicitação do credenciado ou por iniciativa do Banco do Brasil, devidamente justificada.

4.3. É de exclusiva responsabilidade do usuário o sigilo da senha, bem como seu uso em qualquer transação efetuada diretamente ou por seu representante.

4.4. O credenciamento do fornecedor e de seu representante, junto ao sistema eletrônico, implica na responsabilidade legal pelos atos praticados e a capacidade técnica para realização das transações inerentes ao Pregão Eletrônico.

4.5. A participação no Pregão Eletrônico dar-se-á por meio de digitação da chave e senha, pessoal e intransferível, do representante credenciado e subsequente encaminhamento da proposta de preços, exclusivamente por meio do sistema eletrônico, observados data e horário limite estabelecidos.

4.6. A informação dos dados para acesso deve ser feita na página inicial do site www.licitacoes-e.com.br, opção "Acesso Identificado" e para acessar a sala de disputa a opção é “Sala de Disputa – acesse aqui”.

4.7. O uso da senha de acesso pela licitante é de sua responsabilidade exclusiva, incluindo qualquer transação efetuada diretamente ou por seu representante, não cabendo ao provedor do sistema ou à Empresa Maranhense de Administração Portuária - EMAP responsabilidade por eventuais danos decorrentes do uso indevido da senha, ainda que por terceiros.

5. DO ENVIO DA PROPOSTA DE PREÇOS

5.1. A licitante deverá encaminhar a proposta por meio do sistema eletrônico até a data e horário marcado para abertura da sessão, quando, então, encerrar-se-á automaticamente a fase de recebimento de propostas.

5.2. Terá sua proposta desclassificada antes da disputa de lances a licitante que ao encaminhar a proposta, utilize campos textuais ou anexos para registrar ou inserir qualquer informação que venha a identificar sua razão social ou nome fantasia; ou efetue qualquer outro tipo de ação que permita sua identificação.

5.3. A licitante deverá registrar, na forma expressa no sistema eletrônico, o valor global da proposta, já inclusos todos os custos operacionais, encargos previdenciários, trabalhistas, tributários, comerciais e quaisquer outros que incidam direta ou indiretamente na prestação dos serviços.

5.4. A Contratada deverá arcar com o ônus decorrente de eventual equívoco no dimensionamento dos quantitativos de sua proposta, caso o previsto não seja satisfatório para o atendimento do objeto da licitação.

5.5. A **Proposta de Preços readequada ao valor do lance final** deverá ser preenchida pela licitante em uma via, em papel timbrado da Empresa, em língua portuguesa, salvo quanto às expressões técnicas de uso corrente, sem emendas, rasuras ou entrelinhas, devidamente datada, assinada e rubricadas todas as folhas pelo representante legal da licitante proponente, devendo conter, obrigatoriamente, os elementos e informações seguintes:

a) **Número do Pregão e o nome ou razão social da licitante, número do CNPJ/MF, endereço completo, telefone, fax e endereço eletrônico (e-mail)**, este último se houver, para contato, bem como dados bancários (nome e número do Banco, agência e conta corrente para fins de pagamento);

b) **Termo de Compromisso de Cumprimento da Legislação Trabalhista, Previdenciária e de Segurança e Saúde do Trabalho**, podendo ser utilizado modelo constante do **Anexo III**, ou modelo próprio da licitante desde que contenha todas as informações solicitadas;
c) **Planilha de preços**, expressos em Reais (R$), com base no quantitativo de todos os itens do Anexo II - Modelo de Proposta, deste Edital, compreendendo a discriminação do bens fornecidos, com a indicação do preço unitário e total, já incluídos todos os itens de despesas suportados pela licitante e tributos porventura existentes, seja qual for o título ou a natureza (mão-de-obra, honorário, equipamentos, alimentação, transporte, passagem, hospedagem, EPI's, materiais, serviços, impostos, taxas, fretes, encargos sociais, locais, comerciais, trabalhistas e tudo mais que possa influenciar no custo final do objeto da licitação);
d) **Valor total da proposta** expresso em reais (R$), em algarismo e por extenso, permitidas apenas duas casas decimais após a vírgula;
e) **Prazo de validade da proposta** não inferior a 60 (sessenta) dias, a contar da data de abertura da sessão pública do Pregão;
f) **Prazo de execução** para o fornecimento dos lotes de, no máximo, 3 (três) meses para o LOTE I, 1 (um) mês para o LOTE II e de 2 (dois) meses para o LOTE III, contados da data indicada na Ordem de Fornecimento, a ser emitida pela EMAP, autorizando o início das atividades.

5.5.1 Caso algumas das informações descritas na alínea "a" não constem na proposta, poderão ser encaminhadas posteriormente até a data de assinatura do Contrato.

5.5.2 Havendo omissão do prazo de validade da proposta e/ou prazo de execução como sendo iguais aos na Proposta de Preços, a licitante não será desclassificada e o Pregoeiro entenderá previstos nas alíneas "e" e "f" do subitem acima

5.5.3 Quaisquer tributos, custos e despesas diretos ou indiretos omitidos da proposta ou incorretamente cotados, serão considerados como inclusos nos preços, não sendo considerados pleitos de acréscimos, a esse ou qualquer título, devendo os serviços serem executados sem quaisquer ônus adicionais para a EMAP.

5.5.4 Não serão consideradas as propostas com alternativas não previstas neste instrumento, devendo as licitantes se limitar às especificações deste Edital e do Termo de Referência.

6. DA FORMULAÇÃO DOS LANCES

6.1 Aberta a etapa competitiva (Sessão Pública de Lances), no horário previsto no preâmbulo, os licitantes poderão encaminhar lances exclusivamente por meio do sistema eletrônico, sendo o licitante imediatamente informado do seu recebimento e respectivo horário de registro e valor.

6.2 Os licitantes poderão oferecer lances sucessivos, observando o horário fixado e as regras de aceitação dos mesmos.

6.3 Somente serão aceitos os lances cujos valores forem inferiores ao último lance que tenha sido anteriormente ofertado pelo licitante.

6.4 Não serão aceitos dois ou mais lances iguais, prevalecendo aquele que for recebido e registrado primeiro pelo sistema.

6.5 Durante a Sessão Pública da Licitação Eletrônica, os licitantes serão informados em tempo real, do valor do menor lance registrado, vedada a identificação do seu detentor.

6.6 A etapa de lances será encerrada mediante aviso de seu fechamento iminente aos licitantes, por meio do Sistema Eletrônico.

6.7 Caso o licitante não apresente lances, concorrerá com o valor de sua proposta e, na hipótese de desistência de apresentar outros lances, valerá o último lance por ele ofertado, para efeito de ordenação das propostas.

6.8 No caso de desconexão com o Pregoeiro, no decorrer da etapa competitiva do Pregão, o sistema eletrônico poderá permanecer acessível aos licitantes para a recepção dos lances.

6.9 Se a desconexão perdurar por tempo superior a 10 (dez) minutos, a sessão será suspensa e terá reinício somente após comunicação expressa do Pregoeiro aos participantes.

6.10 A etapa de lances da sessão pública será encerrada mediante aviso de fechamento iminente dos lances, emitido pelo sistema eletrônico aos licitantes, após o que transcorrerá um período de tempo aleatório de até 30 (trinta) minutos, durante o qual, a qualquer momento, o sistema encerrará automaticamente a recepção de lances.

6.11 Encerrada a etapa de lances da sessão pública e definida a melhor proposta, o Pregoeiro poderá negociar, via sistema eletrônico, para que seja obtida melhor proposta. A negociação será realizada por meio do sistema, podendo ser acompanhada pelos demais licitantes.

7 DO JULGAMENTO DAS PROPOSTAS

7.1 No julgamento das propostas, a classificação se dará em ordem crescente dos preços apresentados, sendo considerada vencedora a proposta mais vantajosa, observados os prazos, as especificações técnicas, os parâmetros mínimos de desempenho e de qualidade e as demais condições definidas neste Edital e seus anexos.

7.2 No julgamento das propostas e da habilitação, o Pregoeiro poderá sanar erros ou falhas que não alterem a substância das propostas, dos documentos e sua validade jurídica, mediante despacho fundamentado, registrado em ata e acessível a todos, atribuindo-lhes validade e eficácia para fins de classificação e habilitação.

7.3 O preço aceitável deverá ser igual ou inferior ao orçamento total estimado.

7.4 Serão desclassificadas as Propostas de Preços que:

7.4.1 Não atenderem às exigências do presente Edital e seus Anexos.

7.4.2 Contenha vícios insanáveis.

7.4.3 Descumpra especificações técnicas constantes deste instrumento convocatório.

7.4.4 Apresente preços manifestamente inexequíveis.

7.4.4.1 Caso entenda que o preço é inexequível, deverá antes de desclassificar a proposta, estabelecer prazo para que o licitante demonstre a exequibilidade de seu preço.

7.4.5 Não tenha sua exequibilidade demonstrada, quando exigida.

7.4.6 Não estiver acompanhada do Termo de Compromisso de Cumprimento da Legislação Trabalhista, Previdenciária e de Saúde e Medicina do Trabalho ou não conter o citado Termo;

7.4.7 Apresentar, após a fase de lance ou negociação, preço total acima do orçamento estimado;

7.4.8 Apresentar prazo de validade da proposta e/ou prazo de execução em desacordo com o estabelecido neste Edital;

7.4.9 Apresentar proposta de preço com qualquer item com especificação e/ou quantitativos divergentes dos previstos no Anexo II – Modelo de Proposta, deste Edital, que venha a comprometer significativamente o objetivo final da contratação;

7.4.10 Não enviar a proposta ajustada ao lance e a documentação solicitada e/ou enviá-las fora do prazo estabelecido;

7.4.11 Deixar de apresentar preço para qualquer item constante do Anexo II - Modelo de Proposta deste Edital;

7.4.12 Forem apresentadas com rasuras, emendas, borrões ou entrelinhas de modo a ensejar dubiedade, principalmente em relação a valores.

7.5 Se a proposta ou o lance de menor preço não for aceitável, ou se a licitante desatender às exigências habilitatórias, o Pregoeiro examinará a proposta ou o lance subsequente, verificando a sua aceitabilidade e procedendo à sua habilitação, na ordem de classificação, e assim sucessivamente, até a apuração de uma proposta ou lance que atenda ao edital.

7.6 Encerrada a etapa de lances, o sistema identificará **as microempresas, empresas de pequeno porte e microempreendedor individual - MEI**, procedendo à comparação com os valores da primeira colocada, se esta for empresa de maior porte, assim como das demais classificadas, **sendo consideradas empatadas**, as propostas de microempresas, empresas de pequeno porte e MEI que se encontrarem **na faixa de até 5% (cinco por cento) acima da proposta ou lance de menor preço**.

7.6.1 Aplica-se o disposto no subitem anterior somente no caso da proposta inicialmente mais bem classificada não ter sido apresentada por microempresa, empresa de pequeno porte e microempreendedor individual – MEI.

7.6.2 A microempresa, empresa de pequeno porte e microempreendedor individual - MEI considerada empatada e mais bem classificada será convocada, após o término de lances, para apresentar nova proposta de preço inferior àquela considerada vencedora do certame em até 5 (cinco) minutos da convocação, sob pena de preclusão.

7.6.3 A microempresa, empresa de pequeno porte e microempreendedor individual - MEI acima indicada que efetivamente apresente nova proposta de preço inferior àquela considerada vencedora do certame, desde que em tempo hábil, terá adjudicado em seu favor o objeto licitado.

7.6.4 Caso a microempresa, empresa de pequeno porte e microempreendedor individual - MEI mais bem classificada não apresente proposta mais vantajosa (Menor Preço) àquela inicialmente vencedora, serão convocadas as demais remanescentes consideradas empatadas na ordem classificatória, para o exercício do direito de ofertar proposta de preço inferior àquela considerada vencedora do certame.

7.6.5 No caso de equivalência dos valores apresentados por microempresa, empresa de pequeno porte e microempreendedor individual - MEI que se encontrem no intervalo estabelecido no caput deste subitem, será realizado sorteio entre elas para que se identifique aquela que primeiro poderá apresentar melhor oferta, conforme disposto no inciso III, § 4° da Lei Estadual n° 10.403/2015.

7.7 CRITÉRIO DE DESEMPATE

7.7.1 Em caso de empate entre propostas na primeira colocação, o Pregoeiro adotará os seguintes critérios de desempate, nesta ordem:

7.7.1.1 **Disputa final**, em que os licitantes empatados poderão apresentar nova proposta fechada, no sistema, em ato contínuo ao encerramento da etapa de julgamento;

7.7.1.2 Os critérios estabelecidos no artigo 3º da Lei nº 8.248, de 23 de outubro de 1991 (Lei de Informática e Automação), e no § 2º do artigo 3º da Lei nº 8.666, de 21 de junho de 1993 (Lei de Licitações e Contratos Administrativos);

7.7.1.3 Sorteio.

7.7.2 Entende-se por empate aquelas situações em que as propostas apresentadas, atendidas todas as condições estipuladas neste Edital, contenham valores exatamente iguais.

7.7.3 A disputa final será realizada em ato contínuo ao encerramento da sessão de disputa de lances entre os licitantes empatados em primeiro lugar.

7.7.3.1 Os licitantes que se encontrem na situação de empate poderão, no prazo decadencial de 10 (dez) minutos, apresentar um novo lance fechado por meio da opção "Enviar Lances de Desempates", disponível no resumo do lote da licitação, fora da sala de disputa do licitações-e.

7.7.4 Para fins de classificação final, será sempre considerado o menor lance dentre os apresentados pelo licitante, incluindo eventual lance de desempate.

7.7.5 Caso persista o empate após a aplicação de todos os critérios anteriores ao sorteio, este último será realizado em ato público, mediante comunicação formal do dia, hora e local, feita com antecedência mínima de 3 (três) dias úteis, no próprio ambiente eletrônico da licitação, no Chat de Mensagens do lote.

7.7.5.1 Decorridos 30 (trinta) minutos da hora marcada, sem que compareçam os interessados, o sorteio será realizado a despeito das ausências.

7.7.6 Em caso de empate nas demais colocações, será observada a ordem cronológica dos lances, tendo prioridade, em eventual convocação, o licitante cujo lance tenha sido recebido e registrado antes.

8 DA HABILITAÇÃO

8.1 Após as fases de lances e análise e aceitabilidade da proposta de preço, o pregoeiro analisará a documentação de habilitação do licitante que apresentou a proposta mais vantajosa, segundo os critérios de julgamento fixados no instrumento convocatório.

8.2 Como condição prévia ao exame da documentação de habilitação do licitante detentor da proposta classificada em primeiro lugar, o Pregoeiro verificará o eventual descumprimento das condições de participação, especialmente quanto à existência de sanção que impeça a participação no certame ou a futura contratação, mediante a consulta aos seguintes cadastros:

8.2.1 SICAF;

8.2.2 Cadastro Nacional de Empresas Inidôneas - CEIS;

8.2.3 Cadastro Nacional de Empresas Punidas – CNEP;

8.2.4 Lista de fornecedores sancionados do Portal SIGA-MA;

8.2.5 CNCIA – Cadastro Nacional de Condenados por Ato de Improbidade Administrativa.

8.3 Para fins de habilitação a licitante classificada detentora da proposta mais vantajosa deverá apresentar os seguintes documentos:

a) Habilitação Jurídica;
b) Regularidade Fiscal e Trabalhista;
c) Qualificação Econômica e Financeira;
d) Qualificação Técnica e/ou Operacional;
e) Outros Documentos.

8.4 A **HABILITAÇÃO JURÍDICA** deverá ser comprovada por meio da apresentação da seguinte documentação:

8.4.1 **Registro Comercial**, no caso de empresa individual;

8.4.2 **Ato constitutivo**, **Estatuto** ou Contrato Social em vigor, devidamente atualizado e registrado, em se tratando de sociedades empresariais e, no caso de sociedades por ações, acompanhados dos documentos de eleição de seus atuais administradores. Estes documentos deverão estar acompanhados de todas as alterações, ou de documentos consolidados, se houver, devidamente registrados na Junta Comercial ou em órgão equivalente;

8.4.3 **Inscrição do ato constitutivo**, no caso de sociedades civis, acompanhado de prova da diretoria em exercício;

8.4.4 **Decreto de autorização**, em se tratando de empresa ou sociedade estrangeira em funcionamento no país, e ato de registro ou autorização para funcionamento, expedido pelo órgão competente, quando a atividade assim o exigir.

8.5 A **REGULARIDADE FISCAL** e **TRABALHISTA** deverá ser comprovada por meio da apresentação dos seguintes documentos:

8.5.1 **Prova de regularidade fiscal perante a Fazenda Federal**, efetuada mediante apresentação de certidão expedida conjuntamente pela Secretaria da Receita Federal do Brasil (RFB) e pela Procuradoria-Geral da Fazenda Nacional (PGFN), incluindo os créditos tributários relativos às contribuições sociais previstas nas alíneas "a", "b" e "c" do parágrafo único do art. 11 da Lei nº 8.212/91 (INSS), nos termos da Portaria Conjunta PGFN/RFB Nº 1.751, de 02.10.2014.

8.5.2 **Prova de regularidade com a Fazenda Estadual** do domicílio ou sede do licitante, mediante apresentação das seguintes certidões:

8.5.2.1 Certidão Negativa de Débitos Fiscais (não inscritos na Dívida Ativa), e;

8.5.2.2 Certidão Negativa de Inscrição de Débitos na Dívida Ativa;

8.5.2.3 Quando a prova de regularidade de que trata este subitem for comprovada mediante a apresentação de uma única certidão, e dela não constar expressamente essa informação, caberá a licitante demonstrar com documentação hábil essa condição.

8.5.3 **Prova de regularidade com a Fazenda Municipal** do domicílio ou sede do licitante, emitida até 90 (noventa) dias contados da data de entrega dos envelopes, relativa ao ISSQN – Imposto Sobre Serviços de Qualquer Natureza e relativa à TLF – Taxa de Localização e Funcionamento, mediante apresentação das seguintes certidões:

8.5.3.1 Certidão Negativa de Débitos Municipais (não inscritos na Dívida Ativa), e;

8.5.3.2 Certidão Negativa quanto à Divida Ativa Municipal;

8.5.3.3 Quando a prova de regularidade de que trata este subitem for comprovada mediante a apresentação de uma única certidão, e dela não constar expressamente essa informação, caberá a licitante demonstrar com documentação hábil essa condição, sendo que para as empresas estabelecidas no município de São Luís-MA., a prova de regularidade deverá ser feita mediante a apresentação da **Certidão Negativa de Débitos**, conforme Instrução Normativa n.º 04/2016-GS-SEMFAZ.

8.5.4 Prova de Regularidade relativa ao **Fundo de Garantia por Tempo de Serviço – FGTS**.

8.5.5 **Certidão Negativa de Débitos Trabalhistas** – CNDT, conforme Lei nº 12.440/2011.

8.5.6 As microempresas, empresas de pequeno porte e microempreendedores individuais deverão apresentar toda a documentação exigida para efeito de comprovação de regularidade fiscal e trabalhista relacionadas no item 9.5 deste edital, mesmo que esta apresente alguma restrição, assegurado, todavia, o prazo de 05 (cinco) dias úteis, cujo termo inicial corresponderá ao momento em que a proponente for declarada vencedora do certame, prorrogáveis por igual período, a critério do Pregoeiro, ou diretamente 10 (dez) dias úteis, a critério do Pregoeiro, para reapresentação da documentação devidamente regularizada.

8.5.7 A não regularização da documentação, no prazo previsto no subitem anterior, implicará na decadência do direito à contratação e a licitante será considerada inabilitada, cabendo à Administração selecionar a oferta subsequente em ordem de preço, verificando se existem outros licitantes com direito de preferência no mesmo intervalo, quando for o caso, e proceder ao exame de conformidade da proposta, a sua aceitabilidade e a habilitação da licitante, e assim sucessivamente até encontrar uma que atenda aos requisitos do Edital e aos interesses da EMAP.

8.6 A **QUALIFICAÇÃO ECONÔMICO-FINANCEIRA** será comprovada mediante a apresentação dos seguintes documentos:

8.6.1 **Balanço Patrimonial** e **Demonstrações Contábeis** do último exercício social, já exigíveis e apresentados na forma da lei, vedada a sua substituição por balancetes ou balanços provisórios,

podendo ser atualizados por índices oficiais quando encerrado há mais de 03 (três) meses da data de apresentação da proposta, que comprove a boa situação financeira da empresa baseada nas condições seguintes:

a) Entenda-se como "último exercício social já exigível" o balanço patrimonial e demonstrações contábeis do ano **2018**, conforme entendimento do Tribunal de Contas da União (Acórdão 1999/2014 – Plenário – TCU);

b) A comprovação de boa situação financeira da empresa licitante será demonstrada através de índice financeiro utilizando-se as fórmulas abaixo, cujos resultados deverão estar de acordo com os valores estabelecidos:

a.1) **Índice de Liquidez Geral (ILG)**

$$ILG = \frac{\text{Ativo Circulante + Ativo Não Circulante}}{\text{Passivo Circulante + Passivo Não Circulante}} \geq 1{,}0$$

b.2) **Índice de Liquidez Corrente (ILC)**

$$ILC = \frac{\text{Ativo Circulante}}{\text{Passivo Circulante}} \geq 1{,}0$$

c) As empresas que apresentarem quaisquer dos índices relativos à boa situação financeira menor do que o exigido, quando de sua habilitação, deverão comprovar, considerados os riscos para a administração, Capital Social ou Patrimônio Líquido no valor mínimo de 10% (dez por cento) do valor inicial da sua proposta;

d) Os índices contábeis apurados na análise do balanço patrimonial deverão ser informado pela licitante, conforme as fórmulas acima indicadas, expressando os valores em Reais dos grupos de contas envolvidos. Caso o memorial não seja apresentado, a Comissão reserva-se no direito de efetuar os cálculos.

8.6.1.1 As empresas com menos de um exercício financeiro devem cumprir a exigência deste item mediante a apresentação do Balanço de Abertura, o qual deverá constar elementos que comprovem a boa situação financeira da mesma.

8.6.1.2 Serão considerados aceitos como na forma da lei o balanço patrimonial e demonstrações contábeis assim apresentados:

a) Publicados em Diário Oficial ou
b) Publicados em jornal de grande circulação ou;
c) Registrados na Junta Comercial da sede ou domicílio do licitante ou;
d) Por cópia do Livro Diário, devidamente autenticado na Junta Comercial da sede ou domicílio da empresa, na forma da Instrução Normativa nº 11, de 05 de dezembro de 2013, do Departamento de Registro Empresarial e Integração-DREI, acompanhada obrigatoriamente dos Termos de Abertura e de Encerramento.

8.6.1.3 Ocorrendo alteração do Capital Social após a realização do Balanço Patrimonial, a licitante deverá apresentar documentação que comprove essa alteração, devidamente registrada na Junta Comercial, incluindo, no caso de empresas estabelecidas no Estado do Maranhão, apresentação de Certidão atualizada da Jucema (Decreto Estadual nº 21.040/05).

8.6.1.4 A pessoa jurídica optante do Sistema de Lucro Real ou Presumido, somente a que distribuem lucro, deverá apresentar juntamente com o Balanço Patrimonial, cópia do recibo de entrega da escrituração contábil digital – SPED CONTÁBIL, nos termos da IN RFB 1.420/2013, 1.422/2013, IN RFB 1.486/2014, IN RFB 1.510/2014, IN RFB 1.594/2015 e IN RFB 1.660/2016.

8.6.2 **Certidão Negativa de Falência**, expedida pelo distribuidor da sede da pessoa jurídica, com data não excedente a 60 (sessenta) dias de antecedência da data de apresentação da proposta de preço e dos documentos de habilitação, quando não vier expresso o prazo de validade.

8.6.3 Quando se tratar de licitação exclusiva para Microempresas - ME, Empresas de Pequeno Porte - EPP e Microempreendedores Individuais – MEI ou em cota reservada, não será exigida apresentação de balanço patrimonial do último exercício social, para fins de habilitação, em conformidade com o artigo 13 da Lei Estadual n° 10.403/2015.

8.7 A **QUALIFICAÇÃO TÉCNICA** deverá ser comprovada por meio da apresentação dos seguintes documentos:

8.7.1 Atestado(s) fornecido(s) por pessoa jurídica de direito público ou privado que comprove(m) ter o licitante executado para órgão ou entidade da administração pública direta ou indireta, federal estadual, municipal ou do Distrito Federal, ou ainda, para empresa privada, que não o próprio licitante (CNPJ diferente), o fornecimento de produto compatível com o objeto desta licitação.

8.7.2 OUTROS DOCUMENTOS:

8.7.2.1 Questionário para Realização de Diligências Apropriadas, constante no Anexo que deverá ser entregue até a assinatura do contrato.

8.7.2.2 Certidão Simplificada da Junta Comercial do Estado do Maranhão (JUCEMA), comprobatória da situação atualizada do seu registro, ato constitutivo, estatuto ou contrato social em vigor, em cumprimento aos termos do art. 1º do Decreto Estadual nº 21.040/2005, **exigível somente para empresários e sociedades empresariais do Estado do Maranhão**. O Microempreendedor Individual-MEI, em razão do seu tipo jurídico e de seu procedimento de registro, alteração, baixa e legalização ser realizado pelo Portal do Empreendedor, no qual expressa a sua situação cadastral com o número do registro e CNPJ, considerados certidões, está dispensado de apresentar a certidão da JUCEMA.

8.7.3 Declaração de que não emprega menores de dezoito anos em trabalho noturno, perigoso ou insalubre e nem menores de dezesseis anos em qualquer trabalho, salvo na condição de aprendiz, a partir de quatorze anos, de conformidade com o disposto no art. 7º, inciso XXXIII da Constituição Federal, nos termos do Anexo V.

8.8 O licitante que possuir habilitação parcial atualizada no Sistema de Cadastramento Unificado de Fornecedores – SICAF, Registro Cadastral Oficial do Poder Executivo Federal, ficará isento de apresentar os documentos relacionados nos subitens Registro Comercial, Ato constitutivo, Contrato Social ou Estatuto, acompanhado dos documentos de eleição de seus atuais administradores, em se tratando de sociedade por ações, Inscrição do ato constitutivo, regularidade fiscal e trabalhista e Balanço Patrimonial e Demonstrações Contábeis, nos termos do item **DA HABILITAÇÃO**. A verificação da habilitação junto ao SICAF, será feita "on-line'". Caso algum dos documentos citados anteriormente

não constem do SICAF, a licitante deverá encaminhá-lo no prazo de até 04 (quatro) horas, a contar da convocação do Sistema (Licitações-e).

8.9 Todos os documentos deverão estar em nome da licitante. Se a licitante for matriz, os documentos deverão estar com o número do CNPJ da matriz. Se for filial, os documentos deverão estar com o número do CNPJ da filial, salvo aqueles que, por sua natureza, comprovadamente, são emitidos em nome da matriz.

8.10 Não serão aceitos protocolos de entrega ou solicitação de documentos em substituição aos documentos requeridos no presente Edital e seus Anexos.

8.11 Se a documentação de habilitação não estiver completa e correta ou contrariar qualquer dispositivo deste Edital e seus Anexos, poderá o Pregoeiro considerar o proponente inabilitado.

9 DO ENCAMINHAMENTO DA DOCUMENTAÇÃO E DA PROPOSTA

9.1 Após a etapa de lances, a licitante detentora do menor lance deverá encaminhar sua **Proposta de Preços**, nos termos do item DO ENVIO DA PROPOSTA DE PREÇO, preenchida com os valores unitários e total, atualizados em conformidade com o menor lance ofertado e **de acordo com o Anexo II**, e demais **documentos exigidos para habilitação** que não estiverem disponíveis no **SICAF**, **em arquivo único**, **no prazo máximo de até 04 (quatro) horas**, a contar da convocação do Sistema (Licitações-e), por meio do menu "opções" e depois "incluir anexo proposta" no sistema Licitações-e ou por meio do endereço eletrônico csl@emap.ma.gov.br. **Em vista a capacidade do sistema é importante compactar o arquivo**.

9.2 Após análise, a proposta ajustada e os documentos de habilitação enviados conforme previsto no subitem anterior, deverão ser encaminhados em originais ou cópias autenticadas, por meio de Cartório competente, **no prazo de até 05 (cinco) dias úteis**, contados da data da solicitação do Pregoeiro, ao endereço da EMAP, na Avenida dos Portugueses, Porto do Itaqui, s/n, Bairro Itaqui, CEP 65.085-370, São Luís – MA.

9.3 O não envio dos documentos ou o envio em desacordo com o Edital ou o decurso do prazo mencionado nos subitens anteriores ensejará a recusa da proposta.

10 DOS RECURSOS

10.1 Dos atos do pregoeiro neste processo licitatório, poderá o licitante, na forma do Art. 129 do Regulamento de Licitações e Contratos da EMAP, ao final da Sessão Pública manifestar, imediata e motivadamente, a intenção de interpor recurso.

10.2 Declarado o vencedor, qualquer Licitante poderá manifestar imediata e motivadamente a intenção de recorrer, quando lhe será concedido o prazo de **05 (cinco) dias úteis**, contado a partir da intimação do ato de julgamento da habilitação, para apresentação das razões do recurso, devendo contemplar, conforme o caso, além dos atos praticados na fase de habilitação, aqueles praticados em decorrência do julgamento das propostas e da verificação da efetividade dos lances ou propostas, ficando os demais Licitantes desde logo intimados para apresentar impugnações em igual prazo, que começarão a correr do término do prazo do recorrente, sendo-lhes assegurada vista dos autos.

10.3 A falta de manifestação recursal do licitante, dentro do prazo de 30 (trinta) minutos, após a aprovação da proposta na Sessão deste Pregão, importará na decadência do direito de recurso e a Adjudicação do objeto da licitação pelo Pregoeiro ao vencedor.

10.4 As razões do recurso bem como as contrarrazões deverão ser encaminhadas por meio do endereço eletrônico csl@emap.ma.gov.br ou protocolizados no Setor de Protocolo da EMAP, localizado no Prédio sede da EMAP, na Avenida dos Portugueses, s/n, Itaqui, São Luís-MA, dentro do horário de expediente da EMAP, das 08:00 às 12:00 e das 13:00 às 17:00 horas.

10.5 O recurso contra a decisão do Pregoeiro terá efeito suspensivo e, se acolhido, invalidará apenas os atos insuscetíveis de aproveitamento.

10.6 Os autos do processo permanecerão com vista franqueada aos interessados, na EMAP, no Porto do Itaqui, s/n, Itaqui – São Luís/MA, durante os dias úteis, das 08:00 às 12:00 horas e das 13:00 às 17:00 horas.

10.7 Se não reconsiderar sua decisão, o Pregoeiro submeterá o recurso, devidamente informado, à consideração do Presidente da EMAP, que proferirá decisão definitiva antes da homologação do procedimento, no prazo de até 05 (cinco) dias úteis, contado de seu recebimento.

11 DA HOMOLOGAÇÃO E CONTRATAÇÃO

11.1 O resultado de julgamento será submetido à Autoridade Competente para homologação.

11.2 Após a homologação do resultado da presente licitação pelo Presidente da EMAP, a empresa adjudicatária será convocada, por meio de correspondência específica, para no prazo máximo de até **10 (dez) dias úteis**, contados da data do ofício de convocação, assinar o Contrato, **na sede da EMAP**, prestar a garantia, se houver, sob pena de decair o direito da contratação, sem prejuízo das sanções previstas neste Edital.

11.2.1 Excepcionalmente, e a critério exclusivo da EMAP, mediante requerimento fundamentado da empresa adjudicatária, a assinatura do contrato poderá ocorrer fora da sede da entidade licitante.

11.2.2 Caso tenha deferido o pedido de assinatura do contrato fora da sede da EMAP, e observado, em qualquer hipótese, o prazo acima indicado, a empresa adjudicatária procederá à impressão colorida e integral de 03 (três) vias do contrato e dos respectivos anexos e coletará a assinatura dos respectivos representantes legais. Competir-lhe-á, ainda, reconhecer em cartório a firma do respectivo signatário do instrumento contratual e da respectiva testemunha, remetendo, nas vinte e quatro horas seguintes a esse reconhecimento, por companhia aérea, as três vias do termo contratual e de eventual documentação requerida no ato de convocação.

11.3 O prazo da convocação poderá ser prorrogado uma vez, por igual período, quando solicitado pela licitante vencedora durante o seu transcurso, desde que ocorra motivo justificado e aceito pela EMAP.

11.4 A recusa injustificada da licitante vencedora em assinar o Contrato, prestar a garantia, se houver, e receber a Ordem de Serviço/Fornecimento, dentro do prazo estabelecido pela EMAP, caracteriza o descumprimento total da obrigação assumida, sujeitando-a as penalidades legalmente estabelecidas.

11.5 No ato da assinatura do contrato, caso a adjudicatária tenha sede ou filial estabelecida no Estado do Maranhão deverá apresentar comprovação de regularidade com a CAEMA, consoante determina o Decreto Estadual nº 21.178, de 26/2005.

11.6 A contratação fica condicionada à confirmação da autenticidade das certidões sujeitas à confirmação e à consulta prévia pela EMAP ao Cadastro Estadual de Inadimplentes - CEI, consoante determina o art. 6º da Lei Estadual nº 6.690, de 11 de julho de 1996.

11.7 Para contratar com a Empresa Maranhense de Administração Portuária -EMAP, as empresas deverão ter em seu quadro de empregados, egressos do sistema prisional, nos quantitativos previstos na Lei Estadual nº 10.182/2014.

11.8 A contratação fica condicionada à consulta previa pela EMAP ao Cadastro de Empregadores que tenham submetido trabalhadores a condições análogas à de escravo divulgada no sítio eletrônico do Ministério do Trabalho e Emprego, consoante determina a Lei Estadual nº 9.752, de 10 de janeiro de 2013.

12 DAS SANÇÕES ADMINISTRATIVAS

12.1 A licitante que ensejar o retardamento da execução do certame, não mantiver a sua proposta, tumultuar a sessão, comportar-se de modo inidôneo, fizer declaração falsa ou cometer fraude fiscal, garantido o direito prévio da citação e da ampla defesa, ficará impedido de licitar a contratar com a EMAP, pelo prazo de 02 dois anos, enquanto perdurarem os motivos determinantes da punição ou até que seja promovida a sua reabilitação perante a própria EMAP.

12.2 O Contratado cometerá infração administrativa se:

12.2.1 apresentar documentação falsa;
12.2.2 retardar a execução do objeto;
12.2.3 falhar na execução contratual;
12.2.4 fraudar na execução contratual;
12.2.5 comportar-se de modo inidôneo;
12.2.6 não mantiver a proposta;
12.2.7 inexecutar, total ou parcialmente, qualquer das obrigações assumidas em decorrência da contratação;
12.2.8 Fizer declaração falsa.

12.3 Observada a ampla defesa, o Contratado que cometer qualquer das infrações discriminadas acima ficará sujeito, sem prejuízo da responsabilidade civil e criminal e da rescisão unilateral do contrato, às seguintes sanções:

12.3.1 advertência por faltas leves, assim entendidas aquelas que não acarretem prejuízos significativos para a Contratante;

12.3.2 multa moratória, pelo atraso injustificado na execução contratual, configurado mediante o retardamento dessa execução, ou a falha na execução contratual, ou, ainda, a inexecução parcial de qualquer das obrigações assumidas em decorrência da contratação;

12.3.3 multa compensatória, pela apresentação de documentação falsa, pela falha na execução contratual, pela fraude na execução contratual, pelo comportamento de modo inidôneo, pela não

manutenção da proposta, pela inexecução total da obrigação assumida em decorrência da contratação e pela prestação de declaração falsa;

12.3.4 suspensão temporária de participação em licitação e impedimento de contratar com a Contratante, por prazo não superior a 2 (dois) anos.

12.4 As sanções decorrentes da inexecução total ou parcial de quaisquer das obrigações contratualmente assumidas e de comportamento inidôneo poderão ser aplicadas juntamente com a multa compensatória, devendo a defesa prévia do interessado, no respectivo processo, ser apresentada no prazo de 10 (dez) dias úteis.

12.4.1 A aplicação da multa moratória não impede que a Contratante rescinda o contrato e aplique as outras sanções previstas neste edital e será aplicada após regular processo administrativo, podendo ser descontada da garantia do respectivo contratado, se houver.

12.4.1.1 Se a multa moratória for de valor superior ao valor da garantia prestada, além da perda desta, responderá o contratado pela sua diferença, a qual será descontada dos pagamentos eventualmente devidos pela Contratante ou, ainda, quando for o caso, cobrada judicialmente.

12.5 Reputar-se-ão inidôneos atos tais como os descritos nos artigos 92, parágrafo único, 96 e 97, parágrafo único, da Lei n.º 8.666/1993.

12.6 A multa moratória será calculada sobre o percentual de 1% (um por cento) do valor unitário do bem em atraso, por dia, por unidade, até o limite de 20% (vinte por cento) do valor do contrato.

12.6.1. Considera-se inexecução parcial o atraso injustificado no prazo de entrega até o limite de 10 (dez) dias.

12.7 A multa compensatória será de, no máximo, 30% (trinta por cento) do valor do contrato.

12.7.1 Considera-se inexecução total o atraso injustificado no prazo de entrega superior a 10 (dez) dias.

12.7.2 O não-cumprimento de obrigação contratual acessória, a exemplo de eventual garantia exigida para os produtos, sujeitará o Contratado à multa de até 10% (dez por cento) do valor do contrato.

12.8 O valor da multa poderá ser descontado das faturas devidas ao Contratado.

12.8.1 O valor da multa também poderá ser descontado da garantia de execução contratual, se houver.

12.8.2 Se os valores das faturas ou da garantia de execução contratual forem insuficientes, fica o Contratado obrigado a recolher a importância devida no prazo de 15 (quinze) dias, contados da comunicação oficial.

12.8.3 Esgotados os meios administrativos para a cobrança do valor devido pelo Contratado à Contratante, o débito será cobrado judicialmente.

12.9 O contratado sujeita-se à suspensão temporária de participação em licitação e ao impedimento de contratar com a Contratante:

12.9.1 pelo prazo de 2 (dois) anos, quando apresentar documentação falsa, fraudar a execução contratual, comportar-se de modo inidôneo ou fizer declaração falsa;

12.9.2 por prazo não superior a 2 (dois) anos, quando retardar a execução do objeto, falhar na execução do objeto, inexecutar o objeto contratual ou não mantiver a proposta.

12.9.3 As sanções previstas nos subitens anteriores poderão ser aplicada às empresas ou aos profissionais que, em razão deste contrato:

12.9.3.1 tenham sofrido condenação definitiva por praticarem, por meios dolosos, fraude fiscal no recolhimento de quaisquer tributos;

12.9.3.2 tenham praticado atos ilícitos visando a frustrar os objetivos da licitação;

12.9.3.3 demonstrem não possuir idoneidade para contratar com a Empresa Maranhense de Administração Portuária em virtude de atos ilícitos praticados.

12.10 A aplicação de qualquer das penalidades previstas realizar-se-á em processo administrativo que assegurará o contraditório e a ampla defesa ao Contratado, observando-se o procedimento previsto na Lei nº 13.303/2016, no Regulamento de Licitações e Contratos da EMAP e, subsidiariamente, na Lei Estadual nº 8.959/2009.

12.11 A autoridade competente, na aplicação das sanções, levará em consideração a gravidade da conduta do infrator, o caráter educativo da pena, bem como o dano causado à Administração, observado o princípio da proporcionalidade.

12.12 A Contratante informará os dados relativos às sanções por ela aplicadas aos contratados, nos termos definidos nos arts. 37 e 83 da Lei nº 13.303/2016, de forma a manter atualizado o cadastro de empresas inidôneas de que trata o art. 23 da Lei no 12.846/2013.

13 DA DOTAÇÃO ORÇAMENTÁRIA

13.1 As despesas decorrentes do fornecimento, objeto desta contratação, correrão por conta da Disponibilidade Financeira e Orçamentária no Orçamento Geral da EMAP, fonte 227 – recursos das empresas estatais – exercício financeiro – 2020 CAPEX: Móveis e utensílios, itens Aquisição de armário para kits ambientais, prateleiras para abrigo de produtos perigosos, suporte para instalação de máquinas de impressoras para balanças e aquisição de lava-olhos.

14 DAS DISPOSIÇÕES GERAIS

14.1 O presente Edital e seus Anexos, bem como a proposta da licitante vencedora, farão parte integrante do Contrato, independentemente de transcrição.

14.2 É facultada ao Pregoeiro ou à Autoridade Superior, em qualquer fase da licitação, a promoção de diligência destinada a esclarecer ou complementar a instrução do processo, vedada a inclusão posterior de documento ou informação que deveria constar no ato da sessão pública.

14.3 Fica assegurado à Empresa Maranhense de Administração Portuária - EMAP o direito de no interesse da Administração, anular ou revogar, a qualquer tempo, no todo ou em parte, a presente licitação, dando ciência aos participantes, na forma da legislação vigente.

14.4 Os licitantes são responsáveis pela fidelidade e legitimidade das informações e dos documentos apresentados em qualquer fase da licitação.

14.5 Após a apresentação da proposta não caberá desistência, salvo por motivo justo, decorrente de fato superveniente e aceito pelo Pregoeiro.

14.6 Não havendo expediente ou ocorrendo qualquer fato superveniente que impeça a realização do certame na data marcada, a Sessão será automaticamente transferida para o primeiro dia útil subsequente, no mesmo horário e local anteriormente estabelecidos, desde que não haja comunicação do Pregoeiro em contrário.

14.7 Só se iniciam e vencem os prazos em dias de expediente na Empresa Maranhense de Administração Portuária - EMAP.

14.8 O desatendimento de exigências formais não essenciais não importará no afastamento da licitante, desde que sejam possíveis a aferição da sua qualificação e a exata compreensão da sua proposta, durante a realização da sessão pública do Pregão.

14.9 No julgamento da habilitação e das propostas, poderão ser sanados erros ou falhas que não alterem a substância das propostas, dos documentos e sua validade jurídica, mediante despacho fundamentado, registrado em ata e acessível a todos, atribuindo-lhes validade e eficácia para fins de habilitação e classificação.

14.10 O resultado desta licitação será comunicado no mesmo dia do julgamento, se proferido no dia da abertura, ou mediante publicação na Imprensa Oficial e/ou Jornal de grande circulação, e/ou no sítio da EMAP, e/ou mediante comunicação diretamente aos interessados.

14.11 Este Edital e seus anexos estarão à disposição dos interessados, no sítio www.emap.ma.gov.br, no link transparência/licitações, podendo ainda ser adquirido gratuitamente na CSL/EMAP, durante os dias úteis, das 08:00 às 12:00 horas e das 13:00 às 17:00 horas, através da apresentação de dispositivo de armazenagem eletrônica (cd, pen drive, etc.).

14.12 Até a data e hora de início da sessão pública prevista neste Edital, a licitante deverá acessar o sítio da EMAP www.emap.ma.gov.br, no link Licitações para acompanhamento de quaisquer alterações, erratas, adiamento, esclarecimentos, julgamento de impugnação, revogação, anulação e demais informações complementares referentes ao presente Edital.

14.13 Caso seja necessária a interrupção da sessão, os autos do processo ficarão sob a guarda do Pregoeiro, que designará nova data para a continuação dos trabalhos.

14.14 São partes integrantes deste Edital os seguintes Anexos:

ANEXO I – Termo de Referência.
ANEXO I - A -- Caderno de Encargos, Critério de Medição, Nota Técnica e Plantas.
ANEXO II – Modelo de Proposta.
ANEXO III – Modelo de Termo de Compromisso de Cumprimento da Legislação Trabalhista, Previdenciária e de Saúde e Medicina do Trabalho.
ANEXO IV – Declaração de Microempresa ou Empresa de Pequeno Porte
ANEXO V – Declaração das Condições de Empregabilidade de Menor.
ANEXO VI -- Questionário para realização de diligências apropriadas
ANEXO VII – Minuta do Contrato.
ANEXO VIII – Normas de Segurança, Saúde e Meio Ambiente do Porto do Itaqui.
ANEXO IX -- Regras de ouro no trânsito do Porto do Itaqui.

São Luís/MA, 20 de novembro de 2019.

Flavia Alexsandra Noleto Miranda Carvalho
Gerente de Compras e Contratos da EMAP

PREGÃO ELETRÔNICO N° 027/2019 – EMAP

ANEXO I

TERMO DE REFERÊNCIA

1. OBJETO

1.1. DESCRIÇÃO

Constitui objeto do presente Termo de Referência, a contratação de empresa especializada para fornecimento de Armários em Plástico Reforçado com Fibra de Vidro (PRFV) para Guarda de Kits Ambientais **(Lote 1)**; Chuveiro Lava-Olhos Cabinado com Caixa de Coleta para Utilização na Área Primária **(Lote 2)**; Caixas em Aço Inox Escovado com Pedestal para Proteção de Impressoras de Tickets e Estantes em Aço Inox para Guarda de Produtos Perigosos **(Lote 3),** destinados a Empresa Maranhense de Administração Portuária – EMAP, localizada no Porto do Itaqui, em São Luís – MA.

Informa-se que detalhes técnico-conceituais dos produtos se encontram ANEXO a este Termo de Referência.

1.2 DETALHAMENTO

Os produtos apresentados a seguir constituem-se em modelos conceituais. Caberá a contratada o desenvolvimento de desenho industrial, bem como disponibilização de informações técnicas referentes aos produtos, que deverão ser submetidos a aprovação da Fiscalização antes da emissão da Ordem de Fornecimento.

O Lote 1 e Lote 2 serão destinados para Ampla Concorrência. Já o lote 3 será reservado para participação exclusiva de ME, EPP e MEI, conforme artigo 7º da Lei estadual nº 10.403/2015. Assim, serão adquiridos os seguintes produtos:

Lote 1: Armário em Plástico Reforçado com Fibra de Vidro (PRFV). Dimensões aproximadas: comprimento 1210 mm, largura 700 mm, altura 1270mm. Composto por chapa plana laminada espessura 3,0mm, perfis U110mm. Três bases de sustentação (altura de 50mm). Cantoneiras para reforço entre arestas e impermeabilização contra chuva. Puxadores, dobradiças, parafusos e fixadores em INOX, com cadeado. Abaixo segue imagens do modelo do Armário.

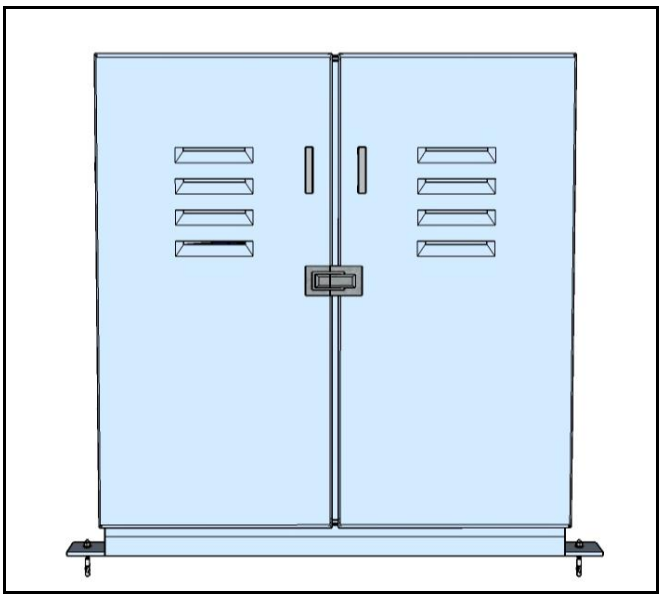

Figura 01: Vista frontal do modelo para Armário em PRFV.

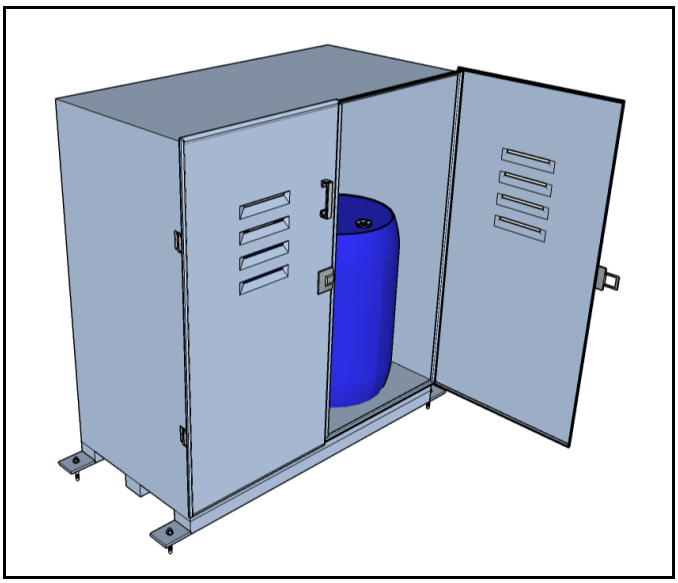

Figura 02: Perspectiva do modelo para Armário em PRFV.

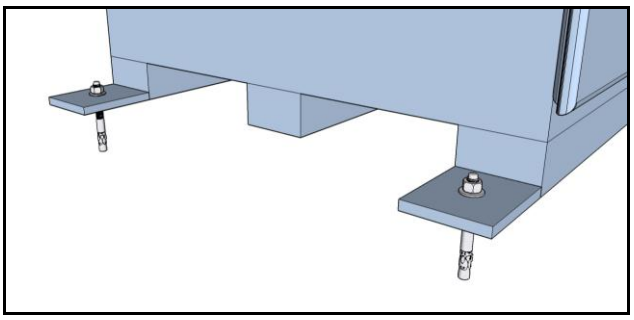

Figura 03: Modelo de fixação em parabolt do Armário em PRFV no piso.

Lote 2: Chuveiro Lava Olhos com cabine de base quadrada de 92x92cm e 239cm de altura. A tubulação externa de ligação/conexão do chuveiro e lava-olhos deverá ser em aço inox. O seu acionamento será manual, onde o chuveiro deverá ser acionado através da haste triangular em aço inox e o lava-olhos através da placa com dispositivo empurre de acionamento, em aço inoxidável. O crivo/ducha do chuveiro também será em aço inox. O material do esguicho do lava-olhos será de plástico ABS e deverá ser acompanhada por placa de sinalização em PVC. Abaixo segue imagens do modelo do Chuveiro.

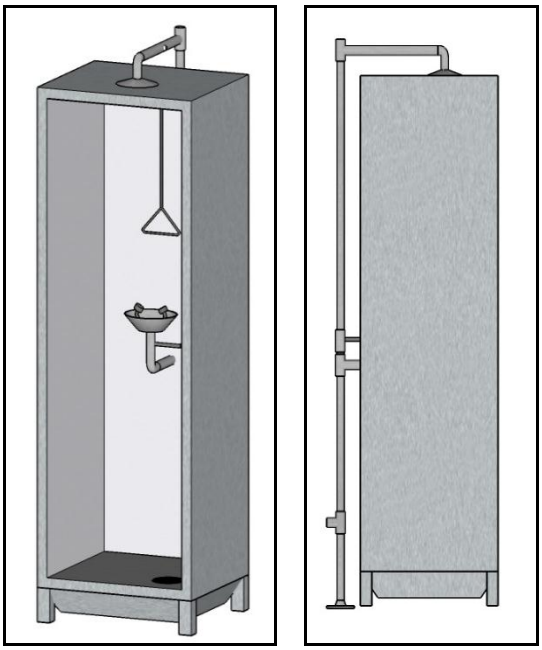

Figura 04 e 05: Perspectiva frontal e Vista lateral Chuveiro lava olhos.

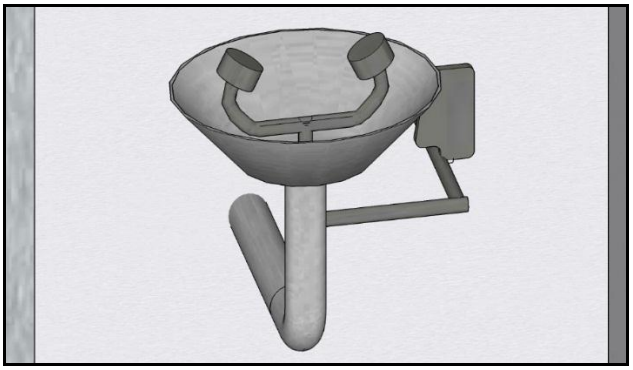

Figura 06: Detalhe Chuveiro lava olhos.

Lote 3: Produtos em Aço Inox

Item 1 - Caixa em Aço Inox 304 escovado com 2,0mm de espessura. Medindo no total 30cm de largura x 33cm profundidade x 44 cm de altura, tendo a base da caixa, uma redução na profundidade para 27 cm. Com Logomarca da EMAP. Porta traseira com vedação para impermeabilização, dobradiças e fechadura em aço inox, com cadeado. Pedestal de tubo inox 304, com 3 polegadas de diâmetro (aproximadamente 7,5cm) x 200 cm de comprimento sobre base quadrada (20x20cm) também em inox, com furo na parte inferior do pedestal para passagem de cabos. A base é fixada no piso através de parabolts. Deverá ser previsto tratamento ou aplicação de material nas faces interiores da Caixa para evitar transmissão de calor

por irradiação. A impressora que será utilizada no interior da caixa está representada pela figura 12. Abaixo segue imagens do modelo da Caixa em aço Inox.

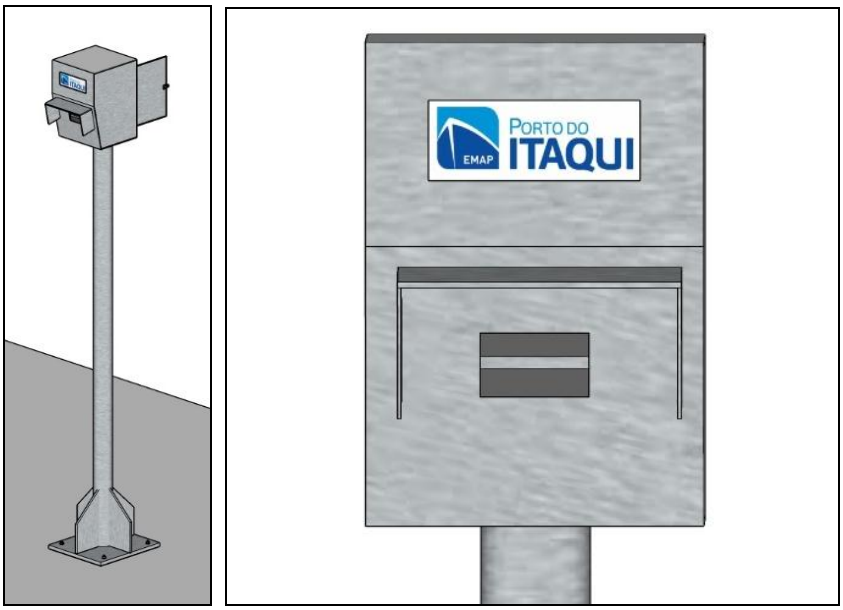

Figura 07 e figura 08: Perspectiva do modelo da Caixa para proteção de impressoras e vista frontal da Caixa para proteção de impressoras.

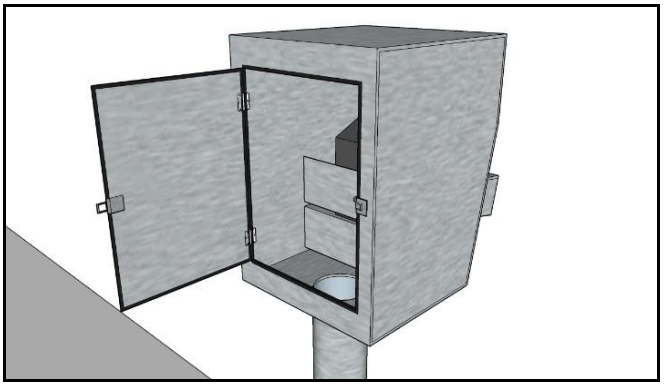

Figura 09: Perspectiva posterior da Caixa para proteção de impressoras.

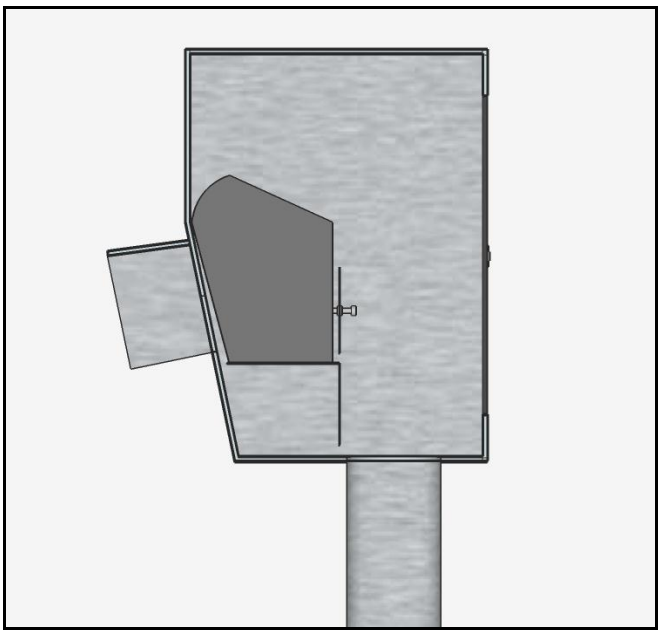

Figura 10: Corte esquemático da caixa, com impressora em detalhe.

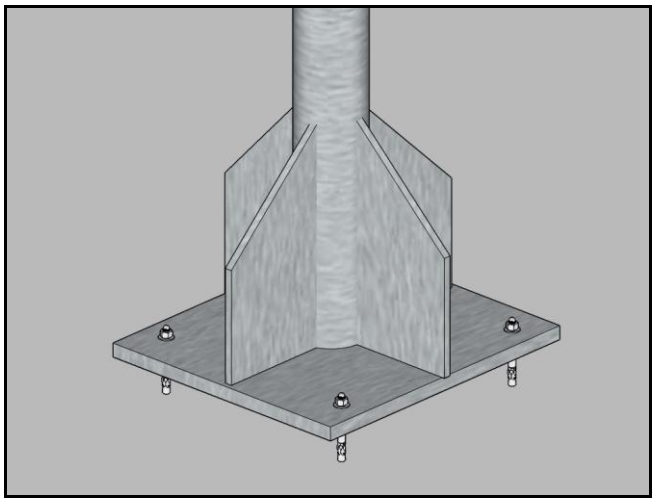

Figura 11: Detalhe da fixação em parabolt do pedestal.

Figura 12: Modelo de impressora que ficará no interior da caixa.

Item 2 - Estante em aço inox 304, com 3 prateleiras reforçadas para suporte de até 150kg cada, totalizando carga de até 450kg. Dimensões aproximadas: 140 cm de comprimento x 42cm de largura 174 cm de altura. Distância entre prateleiras de 75cm. Com pés em tubo inox quadrado de 4x4 cm, interligados por tubo inox 4x2cm para montagem da estrutura. Prateleiras em chapas Inox 304 escovada para suporte de até 150kg cada. Abaixo segue imagens do modelo da Estante em aço Inox.

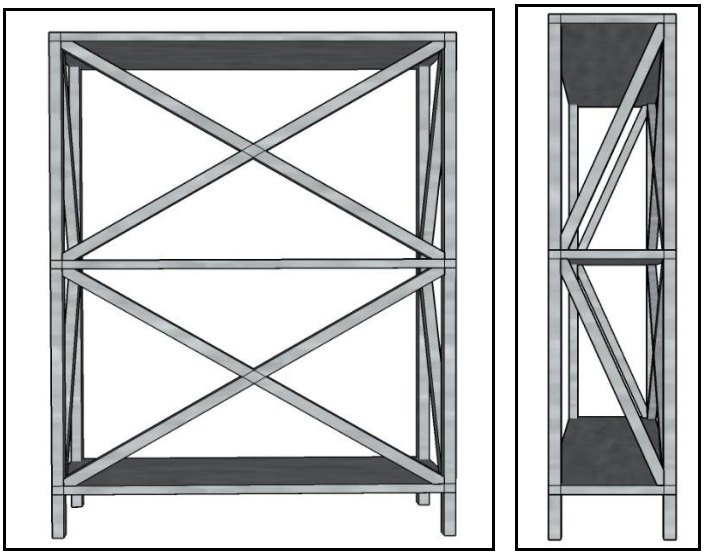

Figura 13 e 14: Vista posterior e lateral da estante em aço inox.

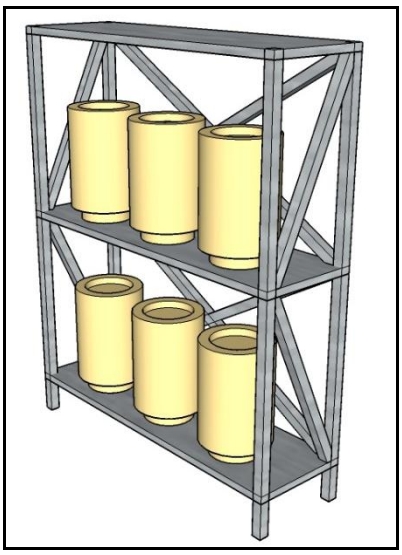

Figura 15: Perspectiva frontal da estante em aço inox.

1.3 Quantidade

As quantidades e unidades dos elementos objeto deste Termo de Referência são apresentados na Tabela 1 a seguir:

Tabela 1 – Tabela da descrição e quantidade de produtos

Lote	Descrição		Unid. Medida	Quantidade
1	Armário em PRFV		unid.	12
2	Chuveiro Lava-Olhos, composto por: Cabine de Chuveiro e Lava-olhos e Caixa de Coleta.		unid.	01
3	Produtos em inox	Caixa em Aço Inox (item 1)	unid.	04
		Estante em Aço Inox (item 2)		05

1.4 Relação de Desenhos

QUADRO DE DESENHOS	
NUMERAÇÃO	DESCRIÇÃO

Armário Reforçado Fibra de Vidro	
2019.09-DS-DSG-1151-001-R00	**Vista Frontal e Perspectiva Isométrica**
2019.09-DS-DSG-1151-002-R00	**Vista Frontal, Vista Lateral, Planta Baixa e Planta Baixa-Aberturas**
Caixas em Aço Inox para impressoras	
2019.09-DS-DSG-1151-003-R00	**Vista Frontal e Lateral e Perspectiva Isométrica**
2019.09-DS-DSG-1151-004-R00	**Vistas Laterais e detalhamento**
Chuveiro Lava Olhos Cabinado com caixa coletora	
2019.09-DS-DSG-1151-005-R00	**Vistas Frontais e Laterais, com fechamento, e sem fechamento**
2019.09-DS-DSG-1151-006-R00	**Perspectiva Isométrica e corte esquemático**
Estante em aço com prateleiras	
2019.09-DS-DSG-3101-001-R00	**Perspectiva Isométrica, Vistas Frontal e Lateral**

2. JUSTIFICATIVA

A Empresa Maranhense de Administração Portuária (EMAP) com sua gestão empreendedora e sustentável focada no potencial humano e na valorização das práticas de desenvolvimento econômico, tecnológico, ambiental e social, tem por finalidade promover a realização de estudos e a elaboração de planos, programas e projetos para ampliação, melhoramento, manutenção e operação dos portos e instalações portuárias sob sua administração.

A aquisição dos armários em Plástico Reforçado com Fibra de Vidro, busca promover locação adequada para o abrigo dos kits ambientais de propriedade da EMAP. Tais kits, dispostos ao longo de toda área primária do Porto do Itaqui e nos Terminais Externos, administrados pela EMAP, quando não estocados nos locais corretos, tornam-se vulneráveis a intempéries e a furtos. O benefício adquirido na utilização de armários promove a possibilidade de relocação destes abrigos, de forma a compreender a dinâmica organizacional do espaço da área primária e terminais externos **(LOTE 1)**.

Em conformidade a ABNT NBR 16291/2014, o chuveiro com lava olhos, refere-se à um conjunto interligado a equipamentos de emergência, abastecido por uma única fonte de fluido de lavagem. O sistema contém um chuveiro de emergência com caixa de coleta, dispositivo especificamente projetado e planejado para fornecer o fluido de lavagem em volume suficiente para cair em cascata sobre o corpo inteiro. Aliado ao lava-olhos, dispositivo usado para fornecer o fluido para irrigar e enxaguar os olhos. Os primeiros segundos após um ferimento no olho são críticos para minimizar as suas consequências. Uma unidade de lavagem de uso pessoal pode ser mantida com os empregados que trabalham em uma área potencialmente perigosa, no caso, tais equipamentos estarão dispostos na área primária do Porto do Itaqui, São Luís - MA. A finalidade principal destas unidades é fornecer a lavagem imediata. A aquisição do Chuveiro está alinhada, também com solicitação feita pela Receita Federal à EMAP **(LOTE 2)**.

A caixa de aço inox, faz-se necessária para a proteção da impressora de tickets contra intempéries e a furtos, pois serão usadas em áreas expostas. Tal impressora torna-se imprescindível para diminuir o tempo de espera dos motoristas de caminhão nas balanças da área primária. Os quais, no sistema atual, necessitam descer dos veículos para retirarem as impressões referentes a pesagem das cargas. No novo sistema, o motorista não necessitará descer do caminhão, pois, poderá retirar a referente impressão dentro do veículo. Com relação a estante em aço inox, tipo mini porta pallet, que será destinada ao abrigo de produtos perigosos do Terminal do Cujupe – Alcântara (MA), torna-se necessária para correta locação e manejo de produtos considerados perigosos que devem ser guardados de forma separada, para segurança dos transeuntes do local **(LOTE 3)**.

A divisão em lotes justifica-se, pois, os produtos descritos acima possuem naturezas diferenciadas quanto a fabricação, e, portanto, as empresas que fornecem, são diferentes. Desse modo, com a divisão em lotes, em um mesmo processo, as empresas poderão concorrer num mesmo certame ao produto que faz parte de sua linha de montagem/produção. Os produtos descritos para o lote 3 possuem natureza semelhante, e entende-se que uma mesma empresa poderá fornecer os dois produtos, por isso foram indexados em conjunto.

Pelos motivos explicitados acima, solicita-se a contratação de empresa para fornecimento de Armários em Plástico Reforçado com Fibra de Vidro – PRFV (LOTE 1); Chuveiro Lava-Olhos Cabinado com Caixa de Coleta (LOTE 2); Caixas em Aço Inox Escovado com Pedestal e Estante em Aço Inox (LOTE 3) destinados à Empresa Maranhense de Administração Portuária – EMAP, no Porto do Itaqui, em São Luís – MA, afim de melhorar a segurança e eficiência dos setores que serão impactados de forma positiva com as presentes aquisições.

3. VALOR ESTIMADO

3.1. De acordo com o art. 34 da Lei 13.303/2016, o valor estimado deste Termo de Referência é sigiloso.

3.2. Nos preços de cada licitante estarão incluídas todas as despesas com fornecimento do equipamento, carga e descarga, transporte, tributos e taxas, assim como quaisquer outras que incidirem de forma direta ou indiretamente à necessária e perfeita execução do fornecimento do objeto do presente Termo de Referência.

3.3. O custo proposto para execução do contrato, objeto desta licitação será fixo e irreajustável, expresso em reais (R$) e se referirão à data de apresentação das propostas.

3.4. Na composição dos preços unitários, só serão aceitos preços em moeda nacional, ou seja, em Real (R$), em algarismos arábicos e, de preferência, também por extenso. A licitante deverá utilizar 02 (duas) casas decimais para evitar correções futuras nas Proposta de Preço.

3.5. Para a análise da proposta deverão ser entregues obrigatoriamente os seguintes documentos:

a) Proposta comercial contendo descrição resumida do equipamento, marca, modelo, valor unitário, quantidade fornecida e valor total;

b) Declaração emitida pelo fabricante do equipamento proposto para o fornecimento informando que a marca e modelo do equipamento a ser fornecido possui assistência técnica especializada e autorizada no Brasil;

3.6. As Propostas Comerciais deverão conter nome do fabricante dos materiais, especificações técnicas, propriedades mecânicas, peso dos materiais, dimensões, prazo de execução e número do telefone para manutenção e preço em moeda vigente no país.

3.7. A proposta deve conter ainda especificação da garantia do produto contra defeitos de fabricação:

a) Mínimo de 1 (um) ano.

3.8. MODELO PARA ELABORAÇÃO DE PREÇO DAS PROPOSTAS:

Tabela 1 – Modelo elaboração de preços

ITEM	CÓDIGO	BANCO	DESCRIÇÃO	UNID.	QUANT.	VALOR UNIT.	TOTAL

4. PRAZO DE ENTREGA E VIGÊNCIA CONTRATUAL

4.1 Prazo

O prazo de entrega do material, objeto deste Termo de Referência será contado a partir da assinatura da Ordem de Fornecimento (OF), que deverá ser emitida pela Fiscalização. Os prazos de acordo com o lote são os seguintes:

Para Lote 1: 3 (três) meses
Para Lote 2: 1 (um) mês
Para Lote 3: 2 (dois) meses

O prazo de vigência do contrato será de 150 (cento e cinquenta) dias, contados a partir da assinatura do Contrato.

Obs: Caso a data do recebimento coincidir com o dia em que não haja expediente na Empresa de Administração Portuária – EMAP, o mesmo se fará no dia útil imediato, sem ônus para a Contratante.

4.2 Local da Entrega

O material objeto deste Termo de Referência deverá ser entregue uma única vez na sede da Empresa Maranhense de Administração Portuária – EMAP, no Porto do Itaqui, Avenida dos Portugueses s/nº. CEP 65085-370, São Luís – MA, desembaraçado de impostos ou tributos, de segunda a sexta-feira, das 09:00 às 16:00hs.

Para o Lote 3, item 2 (Estante em Aço Inox) o local de entrega será o Terminal Externo do Cujupe, administrado pela EMAP, com o seguinte endereço: Rua Terminal do Cujupe, s/n, Povoado Cujupe, CEP: 65250000, Alcântara – MA.

4.3 Condições de Entrega

Todas as despesas de transporte, frete, carga e descarga, seguros deverão estar inclusas no valor da proposta.

A Contratada deverá disponibilizar equipe capacitada, veículos apropriados e dispositivos adequados, tanto para deslocamento dos equipamentos adquiridos, quanto para a descarga destes no local informado.

Para acessar as dependências do Porto do Itaqui, a Contratante deverá previamente enviar dados do veículo e dados pessoais do motorista, e seus funcionário devidamente fardados e com EPI's, para que seja realizado o cadastro e Autorização de Acesso à área alfandegada do porto e ao Terminal Externo do Cujupe.

As entregas de acordo com os lotes, deverão ser feitas em uma única vez. Não serão aceitas entregas parciais.

4.4 Condições de Recebimento

O produto somente será recebido pelo Fiscal se estiver de acordo com as especificações deste Termo de Referência e na quantidade e forma estabelecidas no respectivo contrato.

O produto não poderá apresentar indícios de uso e sua embalagem deverá estar lacrada.

Após a entrega do equipamento, a Fiscalização fará a vistoria na peça para registrar eventuais defeitos aparentes. Posteriormente à vistoria, por meio de comunicação oficial da Fiscalização, serão indicadas as correções, substituições ou complementações consideradas necessárias ao Recebimento. Os prazos de correção, substituição ou ajustes por parte da Contratada serão estipulados pela Fiscalização de acordo com a complexidade do fato.

Após a conclusão das adequações, e mediante nova vistoria realizada pela Fiscalização, se necessário, será realizado o Recebimento.

4.5 Cronograma

ITEM	ETAPAS	PERÍODO

		MÊS 01	MÊS 02	MÊS 03
1	LOTE 1 – Armário em PRFV			
1	LOTE 2 – Chuveiro e lava-olhos, cabinado e com caixa de coleta			
1	LOTE 3 – Caixa em aço inox e estante em aço inox			

4.5 Garantia

O objeto a ser contratado deverá ter um prazo de garantia mínima de acordo com estabelecido no item 3.7, contados a partir da entrega definitiva do objeto, ou seja, a partir da aceitação final do fornecimento.

5. PAGAMENTO

5.1. A EMAP, no pagamento de obrigações pecuniárias decorrentes de contrato, deve obedecer à estrita ordem cronológica das datas da exigibilidade dos créditos.

5.2. Para fins de emissão da nota fiscal, este fornecimento será entregue em parcela única, consideradas a entrega do produto de acordo com as condições do Termo de Referência e certificada a Nota Fiscal pela FISCALIZAÇÃO.

5.3. O pagamento será efetuado no prazo de 30 (trinta) dias após o recebimento da Nota Fiscal acompanhada de toda a documentação necessária, conforme parágrafo 6º deste item.

5.4. O pagamento será efetuado caso a Contratada cumpra com todas as exigências constantes neste Termo de Referência, considerando as condições, prazos e preços pactuados em contrato.

5.5. Nenhum pagamento será efetuado à Contratada enquanto estiver pendente de liquidação de qualquer obrigação financeira, que lhe for imposta em virtude da penalidade, ou inadimplência contratual, ou de atraso de pagamento dos encargos sociais (INSS e FGTS) sob responsabilidade da licitante Contratada.

5.6. O pagamento da nota fiscal estará condicionado à comprovação de regularidade da empresa contratada juntamente ao Cadastro Estadual de Inadimplentes - CEI, conforme Lei Estadual Nº 6.690 de 11 de julho de 1996 e da apresentação das seguintes certidões:

a) Carta de Solicitação de Pagamento oriunda do fornecedor;

b) Contrato Social e/ou Requerimento de Empresário autenticado em cartório;

c) Prova de inscrição no Cadastro de Pessoa Física (CPF) ou no Cadastro Nacional de Pessoa Jurídica (CNPJ);

d) Prova de regularidade relativa ao Fundo de Garantia por Tempo de Serviço (FGTS);

e) Certidão Negativa de Débitos Relativos a Créditos Tributários Federais e à Dívida Ativa da União, conforme portaria RFB/PGFN n° 1751 DE 02/10/2014;

f) Prova de regularidade fiscal para com a Fazenda Estadual;

g) Prova de regularidade fiscal para com a Fazenda Municipal;

h) Certidão Negativa de Débitos Trabalhistas (CNDT);

5.7. Além das observações anteriores, o pagamento da aquisição do material e dos serviços estará condicionado também à análise e aprovação, da Fiscalização dos produtos entregues pela Contratada.

5.8. Para fins de emissão de Carta de Solicitação de Pagamento e Nota Fiscal informa-se que deve ser emitida em nome da Empresa Maranhense de Administração Portuária – EMAP, CNPJ sob o nº 03.650.060/0001-48, com o seguinte endereço: Av. dos Portugueses, s/n, CEP: 65085-370, Porto do Itaqui em São Luís - MA.

5.9. Em caso de atraso em relação a entrega do produto à Contratada será aplicada multa conforme previsto em contrato, sendo para tanto considerado o prazo de entrega em questão e o tempo decorrido para a apresentação.

6. GESTÃO DA FISCALIZAÇÃO

6.1. O acompanhamento da execução do objeto deste Termo de Referência será gerenciado e fiscalizado por representantes, indicados pela EMAP, Pedro Guimarães Muniz, Fiscal Titular, matricula nº 3189, Coordenador de Manutenção Civil, e Hugo Raphael Camapum, Fiscal Substituto, matricula nº 3241, Especialista Portuário, na forma da lei que ficarão responsáveis pela comprovação do recebimento dos materiais especificados neste Termo de Referência e em atestar a nota fiscal, devendo estes serem substituídos, no caso de seu impedimento, por outro funcionário indicado pela mesma fonte, a seu exclusivo juízo.

6.2. As decisões e providências que ultrapassarem a competência da Fiscalização do contrato devem ser solicitadas a seus superiores em tempo hábil para a adoção das medidas convenientes.

6.3. A Fiscalização não aceitará a alegação de atraso da entrega devido ao não fornecimento tempestivo dos equipamentos pela contratada.

6.4. A Fiscalização não aceitará a transferência de qualquer responsabilidade da Contratada para outras entidades, sejam fabricantes, técnicos entre outros.

6.5. Dentro do prazo de 10 (dez) dias úteis da entrega, a Fiscalização poderá solicitar a substituição de qualquer item entregue pela Contratada, ou rejeitá-lo, desde que entenda que o item entregue não está dentro das especificações exigidas ou previamente acordadas, ou ainda que o item apresente defeito.

6.6. Em caso de necessidade de realização de reuniões a respeito do referido contrato, serão documentadas por Atas de Reunião, elaboradas pela Fiscalização e que conterão, no mínimo, os seguintes elementos: data, nome e assinatura dos participantes, assuntos tratados, decisões, datas das ações e responsáveis pelas providências a serem tomadas.

6.7. A Fiscalização deverá registrar avaliação da Contratada, conforme Avaliação de Fornecedor constante em ANEXO, nos quesitos atendimento, qualidade, segurança e meio ambiente, durante o processo de pagamento. Podendo a qualquer momento reavaliar a comprovação de capacidade técnica declarada e a quaisquer quantidades, rever ou suspender a Contratada, caso não atenda ao potencial exigido para este objeto.

7. ANÁLISE DE RISCO PARA GARANTIA DE EXECUÇÃO DO CONTRATO

Esta contratação não apresenta riscos significativos para a EMAP.

8. REQUISITOS TÉCNICOS

A empresa vencedora do objeto desta licitação deverá possuir, minimamente, o seguinte requisito técnico:

- Atestado de capacidade técnica, em nome da licitante, expedido por empresa pública ou privada, comprovando a realização de atividades compatíveis com o objeto deste Termo de Referência.

9. MODALIDADE DE LICITAÇÃO

9.1. A modalidade de licitação será PREGÃO ELETRÔNICO tipo MENOR PREÇO por lote, de acordo com a Lei nº 10520/2002. O modo de disputa será ABERTO. Esta opção foi escolhida por se tratar de bem comum (aquisição), porém com pouca probabilidade de fornecedores no Estado do Maranhão.

9.2. Nos termos da Lei 10.403/2015, aplica-se o art. 8º, § 2º, em que é vedada a exigência de subcontratação para o fornecimento de bens.

9.3. O art. 9º da Lei nº 10.403/2015, que consta que os órgãos e entidades contratantes deverão reservar cota de até 25% (vinte e cinco por cento) do objeto para a contratação de Microempresas - ME, Empresas de Pequeno Porte - EPP e Microempreendedores Individuais - MEI nas licitações para a aquisição dos bens e serviços divisíveis, desde que não importe em prejuízo para o conjunto ou complexo do objeto, será aplicado para o lote 3.

9.4. Ao término do processo licitatório, ainda que a mesma empresa ganhe o certame para os três lotes. Serão gerados 3 (três) contratos distintos, sendo um para cada lote.

10. CRITÉRIO DE MEDIÇÃO

10.1. A medição será feita por unidade de produto, após a entrega técnica que inclui o recebimento dos produtos no local especificado, objeto deste termo de referência.

10.2. Após o produto, objeto deste Termo de Referência, estiver totalmente entregue, ele será medido. A entrega deverá ser feita com segurança e mantendo os padrões de qualidade de fábrica, utilizando equipamentos e mão de obra necessário para movimentação do material, para que no ato da entrega não ocorra defeito nas peças.

11. OBRIGAÇÕES DA CONTRATADA

11.1. Elaborar desenho industrial referente ao produto em questão (de acordo com os lotes e baseados nos desenhos ANEXOS) e disponibilizar as informações e documentação técnica do produto para análise da Fiscalização.
11.2. Realizar alterações ou adequações no desenho ou nas documentações fornecidas, em caso de solicitação da fiscalização.
11.3. Fornecer produto em conformidade com desenhos apresentados pela CONTRATADA.
11.4. Fornecimento dos produtos descritos no item 1, com manual em português, contendo todas as especificações deste Termo de Referência, para o Porto do Itaqui, situado no município de São Luís – MA.
11.5. Responsabilizar-se por quaisquer danos causados a EMAP ou a terceiros resultantes da execução do objeto, conforme a lei.
11.6. Responder por todos os ônus como: taxas, impostos, tributos, seguros, carga, transportes, descarga, etc.
11.7. Não será autorizado efetuar a subcontratação de parte ou da totalidade do fornecimento objeto deste Termo de Referência.
11.8. Assumir a inteira responsabilidade pelo fornecimento dos materiais, devendo o mesmo, a ser fornecido, receber prévia aprovação da EMAP.
11.9. Responder por quaisquer danos causados às dependências da EMAP.
11.10. Substituir, as suas expensas, os respectivos materiais entregues com vícios ou defeitos, em virtude da ação, omissão, negligência, imperícia ou processos inadequados ou de qualidade inferiores.
11.11. A Contratada deverá realizar a entrega dos materiais, rigorosamente em conformidade com todas as condições estabelecidas neste Termo de Referência.
11.12. Fornecer os equipamentos de segurança individuais (EPI's) e equipamentos de proteção coletiva (EPC's) adequados e compatíveis com o tipo de exposição ao risco, a todos os profissionais que executarão os serviços de entrega ou outro qualquer que for pertinente ao objeto deste Termo de Referência.
11.13. Responder perante à EMAP e terceiros pela cobertura dos riscos e acidente de trabalho dos seus empregados, prepostos ou contratados, bem como por todos os ônus, encargos, perdas e danos, porventura resultantes da execução dos serviços para completa execução deste Termo de Referência.
11.14. Responsabilizar-se pela observância das normas técnicas, inclusive atendendo aos critérios e prescrições estabelecidas nas normas técnicas da ABNT – Associação Brasileira de Normas Técnicas.
11.15. Responsabilizar-se pelas despesas decorrentes da rejeição dos produtos objeto deste Termo de Referência pela Fiscalização, bem como pelos atrasos acarretados por esta rejeição.
11.16. Responsabilizar-se por todo o transporte necessário à entrega dos produtos, inclusive os rejeitados, quando requerido pela Fiscalização ou esteja previsto neste Termo de Referência.
11.17. Executar a entrega dos produtos constantes neste Termo de Referência em conformidade com o respectivo planejamento, normas e especificações técnicas, e ainda, com as instruções emitidas pela Fiscalização da EMAP.

11.18. Ao fornecer todos os produtos e seus acessórios, integrantes do objeto deste Termo de Referência em perfeitas condições de uso, atendendo todas as especificações e normas técnicas pertinentes.

11.19. Comunicar à Fiscalização qualquer anormalidade de caráter urgente e prestar os esclarecimentos julgados necessários.

11.20. Manter, por si e por técnicos e/ou prepostos, em total e irrestrita confidencialidade, todas as condições, o escopo e as informações recebidas durante a entrega dos produtos, as quais constarão exclusivamente dos arquivos e dos relatórios que vierem a ser emitidos.

11.21. Manter informado o técnico responsável da Fiscalização, encarregado de acompanhar os trabalhos de entrega do produto, prestando-lhe as informações necessárias.

11.22. Responsabilizar-se pelos encargos trabalhistas, fiscais e comerciais resultantes da execução do contrato, conforme Art. 77 da Lei 13.303/16.

- A inadimplência da Contratada quanto aos encargos trabalhistas, fiscais e comerciais não transfere à EMAP a responsabilidade por seu pagamento.

11.23. A obrigação do contratado de manter, durante a execução do contrato, em compatibilidade com as obrigações por ele assumidas, as condições de habilitação e qualificação exigidas no curso do procedimento licitatório, conforme inciso XI do art. 69 da Lei nº 13.303/2016.

11.24. Procurar a GERÊNCIA DE SAÚDE, SEGURANÇA E MEIO AMBIENTE - GESMA, para tomar ciência de todas as normas relativas à saúde, segurança e meio ambiente e os procedimentos de ambientação e cumpri-las fielmente.

11.25. O contratado é obrigado a reparar, corrigir, remover, reconstruir ou substituir, às suas expensas, no total ou em parte, o objeto do contrato em que se verificarem vícios, defeitos ou incorreções resultantes da execução ou de materiais empregados, e responderá por danos causados diretamente a terceiros ou à empresa pública ou sociedade de economia mista, independentemente da comprovação de sua culpa ou dolo na execução do contrato, nos termos do caput do art.76, Lei n° 13.303/2016;

11.26. O contratado poderá aceitar, nas mesmas condições contratuais, os acréscimos ou supressões que se fizerem nas obras, serviços ou compras, até 25% (vinte e cinco por cento) do valor inicial atualizado do contrato, nos termos do § 1° do art. 81 da Lei n° 13.303/2016.

12. OBRIGAÇÕES DA EMAP

12.1. Designar um gestor de contrato, representante da Administração Pública, o qual deverá acompanhar a execução do contrato.

12.2. O gestor do contrato anotará as ocorrências em registro próprio, que deverá ser juntado ao contrato ao término de sua vigência.

12.3. O gestor do contrato deve comunicar as irregularidades à autoridade designante e ao Controle Interno.

12.4. Encaminhar à Contratada os comentários efetuados para que sejam providenciados os respectivos atendimentos.

12.5. Efetuar o pagamento devido à empresa fornecedora dos materiais, se esta cumprir todas as exigências constantes deste Termo de Referência.

12.6. Permitir o acesso dos empregados da Contratada à Área Primária do Porto do Itaqui ou em qualquer outra área necessária para a realização da entrega dos materiais, conforme local definido neste Termo de Referência.

12.7. Exigir o fiel cumprimento dos deveres e obrigações da empresa Contratada mencionadas neste Termo de Referência;

12.8. Promover o acompanhamento e Fiscalização do recebimento dos materiais de acordo com este Termo de Referência;

12.9. Os fatos que possam determinar prorrogação de prazo, reajustamento do valor contratual ou justificação de mora só podem ser considerados se estiverem motivados e devidamente anotados no registro próprio;

12.10. Verificar e atestar os materiais, bem como conferir, vistar e encaminhar para pagamento as faturas emitidas pela Contratada.

- Os produtos serão recebidos e atestados/certificados em nota fiscal, após verificação da conformidade dos materiais entregue conforme a especificação deste Termo de Referência e em acordo com os desenhos e informações técnicas fornecidos pela contratada.

12.11. Solicitar a substituição do(s) produto(s), por ocasião de defeito ou inconformidade com as especificações.

12.12. Responsabilizar-se pela inspeção dos produtos no momento de recebimento de modo não o receber fora da especificação ou com defeito aparente;

12.13. Responsabilizar-se pela guarda, conservação e limpeza dos produtos entregues pela Contratada, desde que os mesmos tenham sido entregues completos, dentro das especificações e sem defeito aparente.

12.14. A EMAP terá um prazo de no máximo 10(dez) dias úteis para devolução do item com defeito ou vício de fabricação, conforme item 6. Este prazo será contado a partir da constatação do recebimento.

12.15. Cumprir as regras e condições expostas deste Termo de Referência e no Edital de Licitação. Permitir a execução do objeto de modo eficiente, fornecendo os meios e condições para que a Contratada possa executar as suas obrigações.

13. OBRIGAÇÕES RELATIVAS À SAÚDE, SEGURANÇA E MEIO AMBIENTE

As orientações a seguir deverão ser cumpridas no início do contrato e ao longo do contrato.

13.1 RELATIVAS À SAÚDE E SEGURANÇA

13.1.1 QUANTO À CONDUÇÃO DE VEÍCULOS AUTOMOTORES NA POLIGONAL DO PORTO DO ITAQUI (Requisitos Legais e/ou Normativos Internos: Portaria nº 3.214/78/MTE. Procedimentos e Normas internas EMAP/Porto do Itaqui. Código de Trânsito Brasileiro - CTB.)

a) Apresentar cópia da Habilitação de todos os condutores de veículo, conforme categoria dos veículos a serem conduzidos.
b) Cumprimento das Regras de Trânsito do Itaqui.
c) Não transportar carga dentro da cabine do veículo.

13.1.2 RISCO DE ATAQUE DE ANIMAIS E INSETOS (Requisitos Legais e/ou Normativos Internos: Portaria nº 3.214/78/MTE. Procedimentos e Normas Internas EMAP/Porto do Itaqui.)

a) Os colaboradores deverão ser orientados a não intervirem contra os animais peçonhentos encontrados nos locais das atividades, pois este é um papel do corpo de bombeiros.

13.1.3 INFORMAÇÃO COMPLEMENTAR CONSIDERADA IMPORTANTE (Requisitos Legais e/ou Normativos Internos: Portaria nº 3.214/78/MTE. Procedimentos e Normas Internas EMAP/Porto do Itaqui.)

b) As pessoas que forem acessar as instalações da EMAP deverão atender ao descrito na Portaria 130/2014, referente ao uso de calçado nas areas administrativas da EMAP e Portaria 129/2014, referente à utilização de EPI na área operacional.
c) Todo e qualquer fornecedor, cliente ou qualquer que seja a modalidade de pessoas que não façam parte do contrato e tiverem necessidade de adentrar a área operacional, deverão ter autorização do fiscal EMAP e receber informações do setor de segurança da contratada ou da EMAP dos procedimentos internos do Porto do Itaqui.
d) Todas as exigências legais à contratada serão estendidas à subcontratada, caso haja.

13.2 RELATIVAS AO MEIO AMBIENTE

Normas e procedimentos da EMAP referente ao meio ambiente deverão ser cumpridas no início do contrato e/ou durante a obra ou serviço.

13.3 RELATIVAS À SAÙDE

Não há orientações relativas a saúde.

LICITAÇÃO LRE PRESENCIAL N° 027/2019 – EMAP

ANEXO I - A

CADERNOS DE ENCARGOS, ESPECIFICAÇÕES TÉCNICAS, CRITÉRIO DE MEDIÇÃO, PLANTAS ETC

(DISPONÍVEL NO SITE WWW.EMAP.MA.GOV.BR, NOS LINKS: TRANSPARÊNCIA/COMPRAS)

PREGÃO ELETRÔNICO N° 027/2019 – EMAP

ANEXO II – A

MODELO DE PROPOSTA DE PREÇOS – AMPLA CONCORRÊNCIA - LOTE I

Prezados Senhores,

Pela presente, submetemos à apreciação de V.Sa., a nossa proposta de preço relativa a licitação **PREGÃO ELETRÔNICO N° 027/2019 – EMAP**, assumindo inteira responsabilidade por quaisquer erros ou omissões que venham a ser verificados na preparação da mesma, bem como concordamos com a totalidade das instruções e critérios de qualificação definidos no Edital, e declaramos, ainda, que temos pleno conhecimento das condições em que se desenvolverão os serviços, *e que atendemos plenamente às exigências de habilitação*, comprometendo-se a observar a legislação trabalhista, previdenciária e de saúde e medicina no trabalho, responsabilizando-se pela formalização e registro contratuais e pela previsão de gastos com meio ambiente do trabalho, incluindo equipamentos de proteção.

RAZÃO SOCIAL:
ENDEREÇO:
CNPJ:
DADOS BANCÁRIOS:

LOTE I					
ITEM	**DESCRIÇÃO**	**MEDIDA**	**QUANT.**	**VALOR UNITÁRIO (R$)**	**VALOR TOTAL (R$)**
1	Armários em Plástico Reforçado com Fibra de Vidro (PRFV) para Guarda de Kits Ambientais	unid.	12		

VALOR TOTAL R$ _____,____ (_____).
PRAZO DE VALIDADE DA PROPOSTA: _____ dias.
PRAZO DE EXECUÇÃO DOS SERVIÇOS: _____ meses.

Data, ___de _____de 2019.

_____
Assinatura do responsável legal da licitante

PREGÃO ELETRÔNICO N° 027/2019 – EMAP

ANEXO II – B

MODELO DE PROPOSTA DE PREÇOS – AMPLA CONCORRÊNCIA - LOTE II

Prezados Senhores,

Pela presente, submetemos à apreciação de V.Sa., a nossa proposta de preço relativa a licitação **PREGÃO ELETRÔNICO N° 027/2019 – EMAP**, assumindo inteira responsabilidade por quaisquer erros ou omissões que venham a ser verificados na preparação da mesma, bem como concordamos com a totalidade das instruções e critérios de qualificação definidos no Edital, e declaramos, ainda, que temos pleno conhecimento das condições em que se desenvolverão os serviços, *e que atendemos plenamente às exigências de habilitação*, comprometendo-se a observar a legislação trabalhista, previdenciária e de saúde e medicina no trabalho, responsabilizando-se pela formalização e registro contratuais e pela previsão de gastos com meio ambiente do trabalho, incluindo equipamentos de proteção.

RAZÃO SOCIAL:
ENDEREÇO:
CNPJ:
DADOS BANCÁRIOS:

LOTE II					
ITEM	**DESCRIÇÃO**	**MEDIDA**	**QUANT.**	**VALOR UNITÁRIO (R$)**	**VALOR TOTAL (R$)**
1	Chuveiro Lava-olhos composto por: Cabine de chuveiro e Lava-olhos e Caixa de coleta.	unid.	01		

VALOR TOTAL R$ _____,____ (_____).
PRAZO DE VALIDADE DA PROPOSTA: _____ dias.
PRAZO DE EXECUÇÃO DOS SERVIÇOS: _____ meses.

Data, ___de _____de 2019.

_____
Assinatura do responsável legal da licitante

PREGÃO ELETRÔNICO N° 027/2019 – EMAP

ANEXO II – C

MODELO DE PROPOSTA DE PREÇOS – LOTE EXCLUSIVO PARA ME, EPP e MEI (LOTE III)

Prezados Senhores,

Pela presente, submetemos à apreciação de V.Sa., a nossa proposta de preço relativa a licitação **PREGÃO ELETRÔNICO N° 027/2019 – EMAP**, assumindo inteira responsabilidade por quaisquer erros ou omissões que venham a ser verificados na preparação da mesma, bem como concordamos com a totalidade das instruções e critérios de qualificação definidos no Edital, e declaramos, ainda, que temos pleno conhecimento das condições em que se desenvolverão os serviços, *e que atendemos plenamente às exigências de habilitação*, comprometendo-se a observar a legislação trabalhista, previdenciária e de saúde e medicina no trabalho, responsabilizando-se pela formalização e registro contratuais e pela previsão de gastos com meio ambiente do trabalho, incluindo equipamentos de proteção.

RAZÃO SOCIAL:
ENDEREÇO:
CNPJ:
DADOS BANCÁRIOS:

LOTE III					
ITEM	**DESCRIÇÃO**	**MEDIDA**	**QUANT.**	**VALOR UNITÁRIO (R$)**	**VALOR TOTAL (R$)**
1	Produtos em inox: Caixa em Aço Inox	unid.	04		
2	Produtos em inox: Estante em Aço Inox		05		

VALOR TOTAL R$ _____,___ (_____).
PRAZO DE VALIDADE DA PROPOSTA: _____ dias.
PRAZO DE EXECUÇÃO DOS SERVIÇOS: _____ meses.

Data, ___de _____de 2019.

_____
Assinatura do responsável legal da licitante

PREGÃO ELETRÔNICO N° 027/2019 – EMAP

ANEXO III

MODELO DE TERMO DE COMPROMISSO DE CUMPRIMENTO DA LEGISLAÇÃO TRABALHISTA, PREVIDENCIÁRIA E DE SAÚDE E MEDICINA DO TRABALHO

Ref.: **PREGÃO ELETRÔNICO N° 027/2019 – EMAP**

A empresa _____, inscrita no CNPJ nº_____, com sede na _____, por intermédio de seu representante legal o (a) Sr(a) _____, R.G. nº_____, CPF nº _____, DECLARA para os fins de direito, caso seja declarada vencedora do **PREGÃO ELETRÔNICO N° 027/2019 – EMAP** e celebrado o respectivo Contrato Administrativo, que se compromete a observar a legislação trabalhista, previdenciária e de saúde e medicina no trabalho, responsabilizando-se pela formalização e registro contratuais e pela previsão de gastos com meio ambiente do trabalho, incluindo equipamentos de proteção.

São Luís, __ de _____ de 2019.

_____
Assinatura do responsável legal da licitante

PREGÃO ELETRÔNICO N° 027/2019 – EMAP

ANEXO IV

DECLARAÇÃO DE MICROEMPRESA OU EMPRESA DE PEQUENO PORTE

Ref.: **PREGÃO ELETRÔNICO N° 027/2019 – EMAP**

DECLARO, sob as penas da Lei, que cumpro os requisitos estabelecidos no Art. 3º da Lei Complementar nº 123, de 14 de dezembro de 2006, alterada pela Lei nº 11.488, de 15 de junho de 2007, em seu Art. 34, que a Empresa _____ (denominação da pessoa jurídica), CNPJ nº. _____ está apta a usufruir do tratamento favorecido estabelecido nos artigos 42 ao 49 da referida Lei Complementar.

São Luís, __ de _____ de 2019.

_____
Assinatura do responsável legal da licitante

PREGÃO ELETRÔNICO N° 027/2019 – EMAP

ANEXO V

DECLARAÇÃO DAS CONDIÇÕES DE EMPREGABILIDADE DE MENOR

A Empresa _____, inscrita no CNPJ/MF sob o nº _____, por intermédio de seu representante legal o Sr.(a) _____, portador(a) da Carteira de Identidade nº _____ e do CPF nº _____, D E C L A R A, sob as penas da lei, que não emprega menor de dezoito anos em trabalho noturno, perigoso ou insalubre e não emprega menor de dezesseis anos.

São Luís, __ de _____ de 2019.

_____
Assinatura do responsável legal da licitante

PREGÃO ELETRÔNICO N° 027/2019 – EMAP

ANEXO VI

QUESTIONÁRIO PARA REALIZAÇÃO DE DILIGÊNCIAS APROPRIADAS

1. PERFIL DA EMPRESA

1.1 Qual a sua razão social?

_____

1.2 Quantos empregados sua empresa possui?

_____

2. Histórico

2.1 Algum integrante da Alta Administração da sua empresa já foi responsabilizado em razão de fraude, corrupção ou improbidade administrativa nos últimos 05 anos?

( ) SIM ( ) NÃO

2.2 A sua empresa, alguma controladora, controlada, coligada ou consorciada, esteve submetida à investigação ou avaliação externa relacionada a fraude, corrupção ou improbidade administrativa por algum órgão ou agência (CGU, CVM, etc.) nos últimos 5 anos?

( ) SIM ( ) NÃO

3. Programa de Integridade

3.1 A sua empresa possui Código de Conduta, Código de Ética ou documento correlato que descreva condutas éticas que devem ser observadas pelos integrantes da Alta Administração, empregados próprios e/ou terceirizados?

( ) SIM ( ) NÃO

3.2 A sua empresa possui um programa ou uma política de integridade estruturado com o objetivo de detectar e sanar desvios, fraudes, irregularidades e atos ilícitos, incluindo a prática de lavagem de dinheiro?

( ) SIM ( ) NÃO

3.3 A sua empresa possui uma política de patrocínio ou documento correlato que disponham sobre a concessão de apoio ou contribuição financeira a eventos, feiras, seminários, programas sociais, através de entidades não governamentais, e demais iniciativas?

( ) SIM ( ) NÃO

3.4 A sua empresa possui uma política ou instrumento correlato que estipule padrões de conduta e práticas de gestão no relacionamento com terceiros/stakeholders?

( ) SIM ( ) NÃO

3.5 A sua empresa promove treinamentos periódicos destinados à Alta Administração, a empregados próprios e/ou terceiros sobre suas normativas internas, políticas anticorrupção e de prevenção a riscos de compliance, código de conduta e demais documentos correlatos?

( ) SIM ( ) NÃO

3.6 A sua empresa possui procedimento ou instrumento de efetivação de diligências prévias de verificação de conformidade, aplicáveis às partes relacionadas/ stakeholders (fornecedores, clientes, parceiros, etc.)?

( ) SIM ( ) NÃO

3.7 A sua empresa disponibiliza canal de denúncias de irregularidades, com ampla divulgação e de fácil acesso a todos os empregados próprios, terceirizados e para a sociedade em geral?

( ) SIM ( ) NÃO

3.8 A sua empresa possui política ou previsões normativas a respeito da proteção àquele pretenda denunciar violação ao Programa de Integridade e/ou demais normas?

( ) SIM ( ) NÃO

3.9 A sua empresa possui mecanismos de investigação a indícios cometimento de atos que envolvam riscos de compliance, tais como canais de denúncias?

( ) SIM ( ) NÃO

3.10 Há, em sua empresa, estrutura/setor/órgão/departamento/unidade específica, autônoma e independente que realize mapeamento e gestão de riscos de compliance, além de investigações,

quando necessário, decorrentes de denúncias?

( ) SIM ( ) NÃO

Solicitamos que, caso existam normas, códigos e políticas de integridade ou derivadas, que seja remetida cópia à EMAP juntamente com este questionário, ou indicado, no espaço abaixo, o endereço eletrônico em que podem ser acessadas.

4. Relacionamento com Terceiros

4.1 A sua empresa possui um guia, manual ou documento correlato de clientes e fornecedores que oriente todos aqueles que mantenham contrato com a sua empresa à adoção de uma postura ética com absoluta integridade e decoro no desenvolvimento de suas atividades?

( ) SIM ( ) NÃO

4.2 Há previsão, nos contratos firmados por sua empresa com terceiros (fornecedores, clientes ou parceiros), de cláusulas que determinem a manutenção da conformidade com as leis anticorrupção aplicáveis e vigentes?

( ) SIM ( ) NÃO

Há previsão, nos contratos firmados por sua empresa com terceiros (fornecedores, clientes ou parceiros), de cláusulas que determinem a aplicação do seu Programa de Integridade, Código de Conduta ou documentos correlatos?

( ) SIM ( ) NÃO

5 Declarações

5.1 Declaração de Não-Relacionamento com Agentes Públicos

Declaro, para fins de compromisso com a integridade corporativa, que:

Algum integrante da Alta Administração ou seus familiares em linha reta ou colateral até o segundo grau, ocupa cargo eletivo ou de confiança na Administração Pública direta, indireta, autárquica, fundacional ou em estatais da União, Estados, Distrito Federal ou Municípios.

( ) SIM ( ) NÃO

Em caso de resposta positiva, indique a pessoa e o cargo.

Algum integrante da Alta Administração da sua empresa é familiar, seja em linha reta ou colateral até o segundo grau, de empregado da EMAP ou de membro de Conselhos Vinculados?

( ) SIM ( ) NÃO

Em caso de resposta positiva, indique a pessoa e o cargo.

5.2 Declaração de Veracidade

Declaro que todas as informações prestadas neste Questionário, bem como os documentos nele inseridos como anexos, são verdadeiras, completas e atualizadas.

São Luís/MA,_____de_____de 2019

Nome por extenso:	
Cargo Ocupado na Empresa	
CPF	
Matrícula (se houver)	

PREGÃO ELETRÔNICO N° 027/2019 – EMAP

ANEXO VII

MINUTA DO CONTRATO

CONTRATO Nº NNN/201N/00-EMAP

CONTRATO QUE ENTRE SI CELEBRAM A EMPRESA MARANHENSE DE ADMINISTRAÇÃO PORTUÁRIA E [RAZÃO SOCIAL] PARA O FORNECIMENTO DE [...].

CONTRATANTE: A **EMPRESA MARANHENSE DE ADMINISTRAÇÃO PORTUÁRIA**, empresa pública, com capital social totalmente subscrito e integralizado pelo Estado do Maranhão, personalidade jurídica de direito privado, autonomia administrativa, técnica, patrimonial e financeira, inscrita no Cadastro Nacional da Pessoa Jurídica sob o nº 03.650.060/0001-48, criada pela Lei Estadual nº 7.225, de 31 de agosto de 1998, vinculada à Secretaria de Estado da Indústria, Comércio e Energia - SEINC, com sede no Porto do Itaqui, s/n, Itaqui, São Luís, Maranhão, daqui por diante denominada EMAP, representada por [seu/sua] [cargo/função], [o/a Sr/a. Nome Completo], portador da Cédula de Identidade nº [Número] [Órgão Expedidor], inscrito no Cadastro de Pessoas Físicas sob o nº [Número], e por [seu/sua] [cargo/função], [o/a Sr/a. Nome Completo], portadora da Cédula de Identidade nº [Número] [Órgão Expedidor], inscrita no Cadastro de Pessoas Físicas sob o n° [Número] e, de outro lado;

CONTRATADO: [o/a] [Razão Social], inscrito no Cadastro Nacional da Pessoa Jurídica sob o nº [Número], estabelecido no(a) [Endereço Completo], [Cidade] (UF), CEP [Número], representado por [seu/sua] [cargo/função], [o/a Sr/a. Nome Completo], portador da Cédula de Identidade nº [Número] [Órgão Expedidor], inscrito no Cadastro de Pessoas Físicas sob o nº [Número], na forma da representação legal que lhe é outorgada por meio de [procuração/contrato social/estatuto social];

Os **CONTRATANTES**, em consonância com a Lei nº 13.303/2016 e com o Regulamento de Licitações e Contratos da Empresa Maranhense de Administração Portuária, e tendo em vista o constante do processo administrativo nº 1869/2019, têm entre si justo e avençado o presente contrato, decorrente do(a) Pregão eletrônico nº [Número]/2019, mediante as cláusulas e condições a seguir enunciadas.

CLÁUSULA PRIMEIRA – DO OBJETO

1.1 O presente contrato tem como objeto o fornecimento de [...], conforme especificações e quantitativos estabelecidos no edital da licitação identificada no preâmbulo (e respectivos anexos, em especial o Anexo I – Termo de Referência) e na proposta vencedora, os quais integram este instrumento, independente de transcrição.

CLÁUSULA SEGUNDA – DO PREÇO

2.1 O valor total deste contrato é R$ [Número] (Numeral Por Extenso).

2.2 No valor acima estão incluídas todas as despesas ordinárias diretas e indiretas decorrentes da execução contratual, inclusive tributos e/ou impostos, encargos sociais, trabalhistas, previdenciários, fiscais e comerciais incidentes, taxa de administração, frete, seguro e outros necessários ao cumprimento integral do objeto da contratação.

2.3 Discrimina-se o valor total deste contrato a que alude o item 2.1, conforme a seguir:

ITEM	DESCRIÇÃO	MEDIDA	QUANT.	VALOR UNITÁRIO (R$)	VALOR TOTAL (R$)
1		Unid.			
....		Unid.			
VALOR TOTAL R$					

CLÁUSULA TERCEIRA – DO REAJUSTE

3.1 Os preços são fixos e irreajustáveis no prazo de um ano contado da data limite para a apresentação das propostas.

CLÁUSULA QUARTA – DO PAGAMENTO

4.1 O pagamento será realizado no prazo máximo de até 30 (trinta) dias, contados a partir da data final do período de adimplemento a que se referir, através de ordem bancária, para crédito em banco, agência e conta corrente indicados pelo contratado.

4.1.1 O pagamento se dará por meio do Banco [Descrever], Agência [Número] e Conta [Número].

4.1.2 Cumpre ao Contratado comunicar, por escrito, à Contratante a instituição bancária e os números da agência, da conta e da operação na hipótese de modificação dos dados constantes na cláusula anterior.

4.2 O pagamento somente será autorizado depois de efetuado o "atesto", pelo empregado competente, na nota fiscal apresentada.

4.3 A nota fiscal deverá ser emitida em nome da Empresa Maranhense de Administração Portuária – EMAP, inscrita no Cadastro Nacional da Pessoa Jurídica sob o nº 03.650.060/0001-48, situada na Avenida dos Portugueses, s/n, Porto do Itaqui, São Luís, Maranhão, CEP 65.085-370.

4.3.1 O contratado deverá solicitar, formalmente, o pagamento à contratante, apresentando o respectivo pedido, devidamente instruído, ao Protocolo da Empresa Maranhense de Administração Portuária.
4.4 Havendo erro na apresentação da nota fiscal ou dos documentos pertinentes à contratação, ou, ainda, circunstância que impeça a liquidação da despesa, como, por exemplo, obrigação financeira pendente, decorrente de penalidade imposta ou inadimplência, o pagamento ficará sobrestado até que o Contratado providencie as medidas saneadoras. Nessa hipótese, o prazo para pagamento iniciar-se-á após a comprovação da regularização da situação, não acarretando qualquer ônus para a Contratante.
4.5 Será considerada data do pagamento o dia em que constar como emitida a ordem bancária para pagamento.
4.6 Antes de cada pagamento ao Contratado, será realizada consulta para verificar a manutenção das condições de habilitação exigidas no edital.
4.6.1 O pagamento também estará condicionado à inexistência de pendências do Contratado no Cadastro Estadual de Inadimplentes do Estado do Maranhão – CEI, nos termos da Lei Estadual nº 6.690, de 11 de julho de 1996.
4.7 Constatando-se a situação de irregularidade do Contratado, será providenciada sua advertência, por escrito, para que, no prazo de 5 (cinco) dias úteis, regularize sua situação ou, no mesmo prazo, apresente sua defesa. O prazo poderá ser prorrogado uma vez, por igual período, a critério exclusivo da Contratante.
4.8 Persistindo a irregularidade, a Fiscalização comunicará o fato à Gerência Jurídica da Contratante, a fim de que, assegurados ao Contratado a ampla defesa e o contraditório, sejam adotadas as medidas jurídicas cabíveis.
4.9 Quando do pagamento, será efetuada a retenção tributária prevista na legislação aplicável.
4.9.1 O Contratado regularmente optante pelo Simples Nacional, nos termos da Lei Complementar nº 123/2006, não sofrerá a retenção tributária quanto aos impostos e contribuições abrangidos por aquele regime. No entanto, o pagamento ficará condicionado à apresentação de comprovação, por meio de documento oficial, de que faz jus ao tratamento tributário favorecido previsto na referida Lei Complementar.
4.10 Nos casos de eventuais atrasos de pagamento, desde que o Contratado não tenha concorrido, de alguma forma, para tanto, fica convencionado que a taxa de compensação financeira devida pela Contratante, entre a data do vencimento e o efetivo adimplemento da parcela, é calculada mediante a aplicação da seguinte fórmula:

EM = I x N x VP, sendo:
EM = Encargos moratórios;
N = Número de dias entre a data prevista para o pagamento e a do efetivo pagamento;
VP = Valor da parcela a ser paga.
I = Índice de compensação financeira = 0,00016438, assim apurado:

$$I = (TX) \qquad I = \frac{(6/100)}{365} \qquad I = 0{,}00016438$$

TX = Percentual da taxa anual = 6%

CLÁUSULA QUINTA – DAS ALTERAÇÕES CONTRATUAIS

5.1 É vedado todo e qualquer ajuste que resulte em violação da obrigação de licitar.

5.2 Eventuais alterações contratuais reger-se-ão pela disciplina dos artigos 72 e 81 da Lei nº 13.303/2016, realizando-se mediante a celebração de termo de aditamento.

5.3 O contrato somente poderá ser alterado por acordo entre as partes.

5.4 O Contratado poderá aceitar, nas mesmas condições contratuais, os acréscimos ou supressões que se fizerem na compra, até 25% (vinte e cinco por cento) do valor inicial atualizado do contrato.

5.5 Nenhum acréscimo ou supressão poderá exceder o limite estabelecido no item anterior, salvo as supressões resultantes de acordo celebrado entre os contratantes.

5.6 A criação, a alteração ou a extinção de quaisquer tributos ou encargos legais, bem como a superveniência de disposições legais, quando ocorridas após a data da apresentação da proposta, com comprovada repercussão nos preços contratados, implicarão a revisão destes para mais ou para menos, conforme o caso.

5.7 A variação do valor contratual para fazer face ao reajuste de preços previsto no próprio contrato e as atualizações, compensações ou penalizações financeiras decorrentes das condições de pagamento nele previstas, bem como o empenho de dotações orçamentárias suplementares até o limite do seu valor corrigido, não caracterizam alteração do contrato e podem ser registrados por simples apostila, dispensada a celebração de aditamento.

CLÁUSULA SEXTA – DA FORMA DE FORNECIMENTO, DA ENTREGA E DO RECEBIMENTO DO OBJETO

6.1 A forma de fornecimento, bem como as condições, o local e os prazos de entrega e de recebimento do objeto são aqueles previstos no Termo de Referência.

CLÁUSULA SÉTIMA – DAS OBRIGAÇÕES DA CONTRATANTE

7.1 São obrigações da Contratante:

7.1.1 receber o objeto no prazo e nas condições estabelecidas no edital, no Termo de Referência e respectivos anexos;

7.1.2 verificar minuciosamente, no prazo fixado, a conformidade dos bens recebidos provisoriamente com as especificações constantes do Edital e da proposta, para fins de aceitação e recebimento definitivo;

7.1.3 comunicar ao Contratado, por escrito, sobre imperfeições, falhas ou irregularidades verificadas no objeto fornecido, para que seja substituído, reparado ou corrigido;

7.1.4 acompanhar e fiscalizar o cumprimento das obrigações do Contratado, por meio de comissão ou de empregado especialmente designado;

7.1.5 efetuar o pagamento ao Contratado no valor correspondente ao efetivo fornecimento do objeto, no prazo e na forma estabelecidos no Edital e respectivos anexos.

7.2 A Contratante não responderá por quaisquer compromissos assumidos pelo Contratado com terceiros, ainda que vinculados à execução do presente Termo de Contrato, bem como por qualquer dano causado a terceiros em decorrência de ato do Contratado, de seus empregados, prepostos ou subordinados.

CLÁUSULA OITAVA – DAS OBRIGAÇÕES DO CONTRATADO

8.1 O Contratado deve cumprir todas as obrigações constantes no Edital, seus anexos (precipuamente o Termo de Referência) e sua proposta, assumindo como exclusivamente seus os riscos e as despesas decorrentes da boa e perfeita execução do objeto, bem como:

8.1.1 efetuar a entrega do objeto em perfeitas condições, conforme especificações, prazo e local constantes no Edital e respectivos anexos, acompanhado da respectiva nota fiscal, na qual constarão as indicações referentes a: marca, fabricante, modelo, procedência e prazo de garantia ou validade;

8.1.2 responsabilizar-se pelos vícios e danos decorrentes do objeto, de acordo com os artigos 12, 13 e 17 a 27 do Código de Defesa do Consumidor (Lei nº 8.078, de 1990);

8.1.3 manter, durante toda a execução do contrato, em compatibilidade com as obrigações assumidas, todas as condições de habilitação e qualificação exigidas na licitação;

8.1.4 indicar preposto para representá-la durante a execução do contrato;

8.1.5 reparar, corrigir, remover, reconstruir ou substituir, às suas expensas, no total ou em parte, o objeto do contrato em que se verificarem vícios, defeitos ou incorreções resultantes da execução ou de materiais empregados, e responder por danos causados diretamente a terceiros ou à Contratante, independentemente da comprovação de sua culpa ou dolo na execução do contrato;

8.1.6 responder pelos encargos trabalhistas, fiscais e comerciais resultantes da execução do contrato;

8.1.7 observar as normas de segurança, saúde e meio ambiente da Contratante, em consonância com o disposto no Termo de Referência;

8.2 É vedado ao contratado caucionar ou utilizar este Contrato para qualquer operação financeira.

8.3 O Contratado declara conhecer e compromete-se a observar e a fazer os respectivos empregados e dirigentes respeitarem o Código de Conduta (disponível em: http://www.emap.ma.gov.br/_files/arquivos/codigo-de-conduta-emap.pdf), a Política de Transações com Partes Relacionadas (disponível em: http://www.emap.ma.gov.br/_files/arquivos/Politica-de-Transacoes-com-Partes-Relacionadas.pdf), o Guia de Clientes e Fornecedores (disponível em: http://www.emap.ma.gov.br/_files/arquivos/Guia_de_Clientes_e_Fornecedores_EMAP.pdf), a Política de Integridade (disponível em: http://www.emap.ma.gov.br/_files/arquivos/POLITICA_DE_INTEGRIDADE.pdf), a Política de Segurança da Informação, suas políticas técnicas e procedimentos (disponível em: http://www.emap.ma.gov.br/_files/arquivos/PSI.zip) e as Regras de Ouro do Trânsito (disponível em: http://www.emap.ma.gov.br/emap/gestao/seguranca-do-trabalho), todos documentos da Empresa Maranhense de Administração Portuária.

8.4 Os produtos adquiridos devem possuir em sua especificação garantia contra defeitos de fabricação mínima de 1 (um) ano de sua entrega definitiva.

8.5 Responsabilizar-se pelos encargos trabalhistas, fiscais e comerciais resultantes da execução do contrato, conforme art. 77 da Lei nº 13.303/2016. A inadimplência da Contratada quanto aos

encargos trabalhistas, fiscais e comerciais não transfere à EMAP a responsabilidade por seu pagamento.

8.6 O contratado é obrigado a reparar, corrigir, remover, reconstruir ou substituir, às suas expensas, no total ou em parte, o objeto do contrato em que se verificarem vícios, defeitos ou incorreções resultantes da execução ou de materiais empregados, e responderá por danos causados diretamente a terceiros ou à empresa pública ou sociedade de economia mista, independentemente da comprovação de sua culpa ou dolo na execução do contrato, nos termos do caput do art.76, Lei n° 13.303/2016.

8.7 A obrigação do contratado de manter, durante a execução do contrato, em compatibilidade com as obrigações por ele assumidas, as condições de habilitação e qualificação exigidas no curso do procedimento licitatório, conforme inciso XI do art. 69 da Lei nº 13.303/2016.

8.8 Prestar o fornecimento nas condições estabelecidas no Termo de Referência (Anexo I).

CLÁUSULA NONA – DAS SANÇÕES ADMINISTRATIVAS

9.1 O Contratado cometerá infração administrativa se:

9.1.1 apresentar documentação falsa;

9.1.2 retardar a execução do objeto;

9.1.3 falhar na execução contratual;

9.1.4 fraudar na execução contratual;

9.1.5 comportar-se de modo inidôneo;

9.1.6 não mantiver a proposta;

9.1.7 inexecutar, total ou parcialmente, qualquer das obrigações assumidas em decorrência da contratação;

9.1.8 fizer declaração falsa.

9.2 Observada a ampla defesa, o Contratado que cometer qualquer das infrações discriminadas acima ficará sujeito, sem prejuízo da responsabilidade civil e criminal e da rescisão unilateral do contrato, às seguintes sanções:

9.2.1 advertência por faltas leves, assim entendidas aquelas que não acarretem prejuízos significativos para a Contratante;

9.2.2 multa moratória, pelo atraso injustificado na execução contratual, configurado mediante o retardamento dessa execução, ou a falha na execução contratual, ou, ainda, a inexecução, total ou parcial, de qualquer das obrigações assumidas em decorrência da contratação;

9.2.3 multa compensatória, pela apresentação de documentação falsa, pela falha na execução contratual, pela fraude na execução contratual, pelo comportamento de modo inidôneo, pela não manutenção da proposta, pela inexecução, total ou parcial, de obrigação assumida em decorrência da contratação e pela prestação de declaração falsa;

9.2.4 suspensão temporária de participação em licitação e impedimento de contratar com a Contratante, por prazo não superior a 2 (dois) anos.

9.3 As sanções previstas nos itens 9.2.1 e 9.2.4 poderão ser aplicadas juntamente com a multa compensatória prevista no item 9.2.3, devendo a defesa prévia do interessado, no respectivo processo, ser apresentada no prazo de 10 (dez) dias úteis.

9.3.1 A multa a que alude o item 9.2.2 não impede que a Contratante rescinda o contrato e aplique as outras sanções previstas nesta Lei.
9.3.1.1 A multa a que alude o item 9.2.2, aplicada após regular processo administrativo, será descontada da garantia do respectivo contratado, se houver.
9.3.1.2 Se a multa moratória for de valor superior ao valor da garantia prestada, além da perda desta, responderá o contratado pela sua diferença, a qual será descontada dos pagamentos eventualmente devidos pela Contratante ou, ainda, quando for o caso, cobrada judicialmente.
9.4 Para fins do disposto no item 9.1.5, reputar-se-ão inidôneos atos tais como os descritos nos artigos 92, parágrafo único, 96 e 97, parágrafo único, da Lei n.º 8.666/1993.
9.5 Para fins do disposto no item 9.2.2, a CONTRATADA fica sujeita à multa moratória equivalente a 1% (um por cento) do valor unitário do bem em atraso, por dia, por unidade, até o limite de 20% (vinte por cento) do valor do contrato.
9.5.1 Considera-se inexecução parcial o atraso injustificado no prazo de entrega até o limite de 10 (dez) dias.
9.6 Para fins do disposto no item 9.2.3, a CONTRATADA fica sujeita à multa de, no máximo, 30% (trinta por cento) do valor do contrato.
9.6.1 Considera-se inexecução total o atraso injustificado no prazo de entrega superior a 10 (dez) dias.
9.6.2 Em caso de inexecução parcial, a multa compensatória, no mesmo percentual do subitem 9.6, será aplicada de forma proporcional à obrigação inadimplida.
9.7 O não-cumprimento de obrigação contratual acessória, a exemplo de eventual garantia exigida para os produtos, sujeitará o Contratado à multa de até 10% (dez por cento) do valor do contrato.
9.8 O valor da multa poderá ser descontado das faturas devidas ao Contratado.
9.8.1 O valor da multa também poderá ser descontado da garantia de execução contratual, se houver.
9.8.2 Se os valores das faturas ou da garantia de execução contratual forem insuficientes, fica o Contratado obrigado a recolher a importância devida no prazo de 15 (quinze) dias, contados da comunicação oficial.
9.8.3 Esgotados os meios administrativos para a cobrança do valor devido pelo Contratado à Contratante, o débito será cobrado judicialmente.
9.9 O contratado sujeita-se à suspensão temporária de participação em licitação e ao impedimento de contratar com a Contratante:
9.9.1 pelo prazo de 2 (dois) anos, quando apresentar documentação falsa, fraudar a execução contratual, comportar-se de modo inidôneo ou fizer declaração falsa;
9.9.2 por prazo não superior a 2 (dois) anos, quando retardar a execução do objeto, falhar na execução do objeto, inexecutar o objeto contratual ou não mantiver a proposta.
9.6 A sanção prevista no item 9.9.1 poderá ser aplicada às empresas ou aos profissionais que, em razão deste contrato:
9.6.1 tenham sofrido condenação definitiva por praticarem, por meios dolosos, fraude fiscal no recolhimento de quaisquer tributos;
9.6.2 tenham praticado atos ilícitos visando a frustrar os objetivos da licitação;

9.6.3 demonstrem não possuir idoneidade para contratar com a Empresa Maranhense de Administração Portuária em virtude de atos ilícitos praticados.

CLÁUSULA DÉCIMA – DA RESCISÃO

10.1 Constituem motivos, entre outros, para a rescisão contratual:
10.1.1 o não cumprimento de cláusulas contratuais, especificações, projetos ou prazos;
10.1.2 o cumprimento irregular de cláusulas contratuais, especificações, projetos ou prazos;
10.1.3 a lentidão do seu cumprimento, levando a Empresa Maranhense de Administração Portuária a comprovar a impossibilidade do fornecimento nos prazos estipulados;
10.1.4 o atraso injustificado no início da obra, serviço ou fornecimento;
10.1.5 a paralisação do fornecimento, sem justa causa e prévia comunicação à Empresa Maranhense de Administração Portuária;
10.1.6 a subcontratação total ou parcial do seu objeto, a associação do contratado com outrem, a cessão ou a transferência, total ou parcial, bem como a fusão, cisão ou incorporação não admitidas no edital ou neste contrato;
10.1.7 o desatendimento das determinações regulares da Empresa Maranhense de Administração Portuária decorrentes do acompanhamento e fiscalização do contrato;
10.1.8 a decretação de falência ou a instauração da insolvência civil;
10.1.9 a dissolução da sociedade ou o falecimento do contratado;
10.1.10 a alteração social ou a modificação da finalidade ou da estrutura da empresa, que prejudique a execução do contrato;
10.1.11 a ocorrência de caso fortuito ou de força maior, regularmente comprovada, impeditiva da execução do contrato.
10.2 Os casos de rescisão contratual serão formalmente motivados, assegurando-se ao Contratado o direito à prévia e ampla defesa.

CLÁUSULA DÉCIMA PRIMEIRA – DA FISCALIZAÇÃO

11.1 O objeto deste Contrato será fiscalizado pelo(a) Sr(a). Pedro Guimarães Muniz, Coordenador de Manutenção Civil, daqui por diante denominada simplesmente "Fiscalização", independentemente de qualquer outra supervisão, assessoramento e/ou acompanhamento dos serviços, que venham a ser determinados pela EMAP, a seu exclusivo juízo, podendo ser substituído pelo(a) Sr(a). Hugo Raphael Camapum, Especialista Portuário, em seu impedimento.
11.2 As decisões e providências que ultrapassarem a competência do fiscal do contrato devem ser solicitadas a seus superiores em tempo hábil para a adoção das medidas convenientes.
11.3 A atuação e/ou eventual omissão da fiscal do contrato durante a execução do serviço não poderão ser invocadas para eximir a empresa contratada da responsabilidade da plena execução deste contrato.
11.4 As reuniões realizadas entre a empresa contratada e a EMAP serão documentadas por atas elaboradas pela fiscal do contrato e conterão, no mínimo, os seguintes elementos: data, nome e assinatura dos participantes, assuntos tratados, decisões, datas das ações e responsáveis pelas providências a serem tomadas.

11.5 A Fiscalização não exclui, nem reduz a responsabilidade do Contratado, inclusive perante terceiros, por qualquer irregularidade, e, na sua ocorrência, não implica corresponsabilidade da Contratante, de seus empregados, prepostos ou contratados.
11.6 Todas as ordens de fornecimento, instruções, reclamações e, em geral, quaisquer entendimentos entre a Fiscalização e o Contratado serão formalizadas por escrito, nas ocasiões devidas, não sendo tomadas em consideração quaisquer alegações fundamentadas em ordens ou declarações verbais.
11.7 A fiscalização, entre outras responsabilidades estabelecidas em norma legal e/ou regulamentar, deverá:
11.7.1 transmitir ao Contratado as determinações que julgar necessárias à boa execução contratual;
11.7.2 recusar produtos e/ou bens entregues em desconformidade com este Contrato e requerer a substituição deles;
11.7.3 acusar a falta de atendimento às solicitações da Contratante por parte do Contratado, bem como o atendimento inadequado, incompleto e/ou retardatário, notificando-a para que proceda à imediata regularização, sob pena de serem aplicadas as sanções e penalidades previstas neste instrumento e na lei.

CLÁUSULA DÉCIMA SEGUNDA – DA FONTE DE RECURSOS
12.1 As despesas decorrentes do fornecimento, objeto desta contratação, correrão por conta da Disponibilidade Financeira e Orçamentária no Orçamento Geral da EMAP, fonte 227 – recursos das empresas estatais – exercício financeiro – 2020 CAPEX: Móveis e utensílios, itens Aquisição de armário para kits ambientais, prateleiras para abrigo de produtos perigosos, suporte para instalação de máquinas de impressoras para balanças e aquisição de lava-olhos.

CLÁUSULA DÉCIMA TERCEIRA – CLÁUSULA ANTICORRUPÇÃO
13.1 Em demonstração de comprometimento e responsabilidade, as Partes declaram conhecer e concordar integralmente com o estabelecido na Lei nº 12.846/2013, que dispõe sobre a responsabilização administrativa e civil de pessoas jurídicas pela prática de atos contra a administração pública, e se comprometem a observar e a fazer observar, inclusive por seus subcontratados, se admitida subcontratação, o mais alto padrão de ética durante todo o processo de contratação e de execução do objeto contratual. Sendo assim, na execução do presente Contrato, é vedado à Empresa Maranhense de Administração Portuária e ao Contratado e/ou a empregado, preposto e/ou gestor seu:
13.1.1 ao longo da vigência deste ajuste e após, prometer, oferecer ou dar, direta ou indiretamente, vantagem indevida a agente público, ou a terceira pessoa a ele relacionada, ou a quem quer que seja;
13.1.2 comprovadamente, financiar, custear, patrocinar ou de qualquer modo subvencionar a prática dos atos ilícitos previstos na Lei nº 12.846/2013;
13.1.3 criar, de modo fraudulento ou irregular, pessoa jurídica para celebrar o presente Contrato;

13.1.4 obter vantagem ou benefício indevido, de modo fraudulento, de modificações ou prorrogações do presente Contrato, sem autorização em lei, no ato convocatório da licitação pública ou nos respectivos instrumentos contratuais;
13.1.5 manipular ou fraudar o equilíbrio econômico-financeiro do presente Contrato;
13.1.6 dificultar atividade de investigação ou fiscalização de órgãos, entidades ou agentes públicos, ou intervir em sua atuação, inclusive no âmbito das agências reguladoras e dos órgãos de fiscalização do sistema financeiro nacional; e/ou,
13.1.7 de qualquer maneira fraudar o presente Contrato, assim como realizar quaisquer ações ou omissões que constituam prática ilegal ou de corrupção, nos termos da Lei nº 12.846/2013 (conforme alterada), do Decreto nº 8.420/2015 (conforme alterado) ou de quaisquer outras leis ou regulamentos aplicáveis ("Leis Anticorrupção"), ainda que não relacionadas com o presente Contrato.
13.2 Constatada administrativamente qualquer prática contrária aos deveres estipulados nesta cláusula, a Parte poderá notificar a outra e exigir que essa Parte tome as medidas corretivas necessárias em um prazo razoável.
13.3 Se a Parte notificada falhar ao tomar as medidas corretivas necessárias, ou se essas medidas não forem possíveis, poderá invocar defesa, provando que, quando as evidências da violação surgiram, tinha colocado em prática medidas preventivas anticorrupção, capazes de detectar o ato de corrupção e promover uma cultura de integridade na organização.
13.4 Se nenhuma medida corretiva for tomada, a Parte notificante poderá, a seu critério, independentemente das sanções aplicáveis à conduta, proceder à imediata rescisão deste Contrato, sem prejuízo da aplicação das penalidades devidas.

CLÁUSULA DÉCIMA QUARTA – DA VIGÊNCIA CONTRATUAL
14.1 O prazo de vigência deste Termo de Contrato é de 150 (cento e cinquenta), a contar da respectiva data de assinatura.

CLÁUSULA DÉCIMA QUINTA – DA PUBLICAÇÃO
15.1 Incumbirá à Contratante providenciar a publicação deste instrumento, por extrato, na imprensa oficial.

CLÁUSULA DÉCIMA SEXTA– DA LEGISLAÇÃO
16.1 O presente contrato regula-se por suas cláusulas, pela Lei nº 13.303/2016, pelo Regulamento de Licitações e Contratos, pelo Código de Conduta, pela Política de Integridade, pelo Guia de Clientes e Fornecedores, pela Política de Transação com Partes Relacionadas, todos documentos produzidos pela Empresa Maranhense de Administração Portuária, publicados no site institucional (*www.emap.ma.gov.br*), seção *Transparência*, subseção *Compliance*, e por outras leis, quando couber.

CLÁUSULA DÉCIMA SÉTIMA – DA VINCULAÇÃO
17.1 Integram o presente contrato, com força de cláusula contratual, gerando direitos e obrigações, o Edital e respectivos anexos, a proposta do Contratado e a(s) ordem(ns) de fornecimento.

17.1.1 Os documentos referidos na presente cláusula são considerados suficientes para, em complemento a este contrato, definir a sua extensão e intenção, e, dessa forma, reger a execução adequada do objeto contratual.
17.1.2 No caso de dúvida e/ou divergência entre os documentos integrantes do contrato, prevalecerão as condições constantes no edital de licitação.
16.2 O presente contrato tem como fundamento a Lei nº 13.303/2016 e o Regulamento de Licitações e Contratos da EMAP.

CLÁUSULA DÉCIMA OITAVA – DOS CASOS OMISSOS
18.1 Os casos omissos serão decididos segundo as disposições contidas na Lei nº 13.303/2016, no Regulamento de Licitações e Contratos e no Código de Conduta da Empresa Maranhense de Administração Portuária, na Lei nº 8.078/1990 (Código de Defesa do Consumidor) e nas normas e princípios gerais dos contratos.

CLÁUSULA DÉCIMA NONA – DO FORO
19.1 As partes contratantes elegem o foro de São Luís, Maranhão, como único competente para dirimir as questões que porventura surgirem na execução do presente Contrato, com renúncia a qualquer outro, por mais privilegiado que seja.

E, por estarem justas e contratadas, assinam as partes, depois de lido e achado conforme, o presente contrato em três vias de igual teor, para a sua validade e eficácia jurídicas.

São Luís, DD de MMMMM de AAAA.

Representante da Contratante		Representante do Contratado
Testemunhas:		
CPF:		CPF:
RG:		RG:

PREGÃO ELETRÔNICO N° 027/2019 – EMAP

ANEXO VIII

NORMAS DE MEIO AMBIENTE E SEGURANÇA DO TRABALHO PARA EMPRESAS CONTRATADAS E PRESTADORAS DE SERVIÇO NO PORTO DO ITAQUI

01 - OBJETIVO

Estas instruções visam orientar e definir procedimentos para as Empresas Contratadas, no que se refere às diretrizes Básicas de Segurança do Trabalho, Higiene Industrial na área do Porto Organizado do Itaqui, com o objetivo de preservar a integridade do trabalhador, meio ambiente e o patrimônio, assegurando a continuidade das atividades.

02 - CONCEITUAÇÃO

Para os fins desta Norma, Empresas e Contratadas ou, simplesmente Contratados, são as empresas que, mediante um instrumento contratual, executem serviços para a EMAP e tenham empregados trabalhando nas dependências da mesma.

Prestadoras de Serviço são todas as empresas que prestam serviços nas áreas sobre administração da EMAP, incluindo: Operadores, Arrendatários e prestadores de serviço.

03 - APLICAÇÃO

Estas instruções aplicam-se às Empresas referidas no item 02 e devem, obrigatoriamente, ser parte integrante dos Editais de Licitação e anexo ao contrato.

Na execução do objeto do contrato, obrigam-se, ainda, as Contratadas a respeitar a legislação vigente sobre a Engenharia de Segurança e Medicina do Trabalho, Portaria 3214/78, Programa de Gerenciamento de Segurança e Saúde Ocupacional, acatando, também, outras recomendações específicas que sejam feitas pela COSET – Coordenadoria de Saúde e Segurança do Trabalho.

04 - CONDIÇÕES GERAIS E ESPECÍFICAS

4.1 - Precauções

A Contratada juntamente com o fiscal do contrato (EMAP), deverá comparecer junto a Coordenadoria de Saúde e Segurança do Trabalho - COSET, antes do início das obras ou serviços, a fim de tomarem ciência das medidas a serem adotadas durante a execução dos mesmos.

Apresentar os seguintes documentos:

DOCUMENTOS	PRAZO
PCMAT	Até 48 horas antes de iniciar os serviços
PCMSO	Até 48 horas antes de iniciar os serviços
Exames médicos e ASO	Antes do início dos serviços
Certificado de treinamento 6 (seis horas)	Antes do início dos serviços
Vínculo empregatício	Antes do início dos serviços
Relação de EPI´S com os CA'S	Antes do início dos serviços

4.2 - Vistorias de Segurança

A COSET realizará, podendo ter o acompanhamento dos membros da CIPA, no desempenho de suas funções inspeções periódicas nos canteiros de obras/serviços da Contratada, visando verificar o cumprimento das determinações legais referentes à Engenharia de Segurança e Medicina do Trabalho e Meio Ambiente, assim como normas, instruções, recomendações e outros atos da EMAP sobre o assunto.

Constatadas quaisquer irregularidades, a COSET, CIPA e demais empregados da EMAP, deverão notificar o Fiscal do Contrato, que providenciará para que sejam sanadas as irregularidades apontadas, sob pena de aplicação das penalidades cabíveis.

A EMAP poderá a qualquer tempo, solicitar a presença de representantes da Superintendência Regional do Trabalho - SRT, em suas obras, a fim de auxiliar na orientação e fiscalização do cumprimento de todas as disposições legais.

Além dos relatórios que a Contratada está obrigada a fornecer ao Ministério do Trabalho, conforme legislação vigente, obriga-se também a enviar mensalmente a EMAP, o Relatório Mensal de Acidentes. Os Relatórios deverão ser enviados a COSET, no máximo até o 3º dia útil do mês subsequente, conforme Ficha de Controle de Acidentes do PSSO.

Obs. A ocorrência de qualquer acidente deve ser comunicado a COSET de imediato (mesmo turno da ocorrência), através do telefone 3216 -6053 e 3216-6087.

4.3 - Suspensão dos Trabalhos por Motivo de Segurança

4.3.1 - A EMAP se reserva o direito de suspender qualquer trabalho em que se evidencie risco iminente de ameaça à segurança e/ou danos às pessoas, bem como no ambiente de trabalho, ficando estabelecido que estas suspensões não eximem a Contratada das obrigações e penalidades estabelecidas no Contrato, referentes a prazos e multas.

4.3.2 - O não cumprimento das Normas acarretará à Contratada a suspensão de medições, pagamentos e/ou serviços pela EMAP, sem prejuízo das obrigações e penalidades contratuais referentes a prazo.

05 - CIPA

Conforme o quadro I da NR5, a Contratada procederá da forma abaixo.

5.1.1 - Com número inferior a 20 (vinte) empregados, deverá escolher um **responsável** pelo **cumprimento** das atribuições da NR 05 e, consequentemente oficializá-los perante a COSET e CIPA da EMAP.

5.1.2 - Com número igual ou superior a 20 (vinte) empregados deverá formar sua CIPA e, oficializá-la em 30 dias após mobilizações dos canteiros de obra.

Nota:

As Contratadas deverão apresentar a COSET e CIPA evidências objetivas de suas CIPA's, obedecendo rigorosamente a NR 05. Também deverá constar programa de conscientização de seus empregados, quanto à prática de segurança, por exemplo: reuniões periódicas, campanhas, treinamentos, etc.

06 - SESMT

6.1- As Contratadas deverão possuir Serviço Especializado em Segurança e Medicina do Trabalho – SESMT, de acordo com o Quadro I, da NR 4, Portaria 3.214/78.

6.2 - As Contratadas deverão apresentar registro profissional dos integrantes de seus respectivos SESMT na SRT à COSET.

07. TREINAMENTO DE SEGURANÇA

As Contratadas que possuírem o SESMT deverão apresentar cronograma de treinamento, contendo local, conteúdo programático, carga horária, antes do início das atividades na EMAP. Após realização dos cursos deverão ser enviadas as listas de presença para a COSET.

O treinamento ministrado pelo SESMT das Contratadas deverá conter no mínimo o conteúdo e carga horária do programa definido na NR 18.

Quando necessário a COSET, convocará novamente os empregados das Contratadas para o treinamento de reciclagem.

O Crachá definitivo para acesso a EMAP só será reconhecido após conclusão do curso citado acima, onde a COSET emitirá selo de validade.

8 - PROGRAMA DE GERENCIAMENTO DE SEGURANÇA DO TRABALHO – PGSSO.

As Contratadas obrigatoriamente deverão fazer uso das ferramentas de prevenção de acidentes, constantes do Programa de Gestão de Segurança e Saúde Ocupacional da EMAP.

9 - EQUIPAMENTOS DE PROTEÇÃO INDIVIDUAL – EPI's

A partir do Portão de acesso a área primária os empregados deverão fazer uso obrigatório de **capacete de segurança, botina de segurança e óculos de segurança**, não sendo permitido o acesso a pé sem uso dos mesmos.

9.1 - É obrigação da Contratada envidar todos os esforços no sentido de eliminar quaisquer riscos de acidentes e danos à saúde de seus empregados, através de medidas de proteção coletiva.

9.2 - Quando as medidas de proteção coletiva forem tecnicamente inviáveis, ou não oferecerem completa proteção aos empregados, ou enquanto estas medidas estiverem sendo implantadas e/ou em situações de emergência, a Contratada obriga-se a fornecer aos seus empregados Equipamentos de Proteção Individual - **EPI's,** conforme NR 6 da portaria 3.214 de 08.06.1978.

9.3 - As Contratadas deverão treinar seus empregados quanto ao uso dos EPI's e torná-lo obrigatório.

9.4 - É obrigação da Contratada o fornecimento gratuito aos seus empregados e de Equipamentos de Proteção Individual – EPI's, com certificado de aprovação (CA) emitido pelo Ministério do Trabalho, em perfeito estado de conservação e funcionamento, conforme a norma Regulamentadora NR 06 , da portaria 3.214/78 e/ou normas internas que possam vir a ser estabelecidas pela EMAP.

9.5 - As Contratadas antes do início das atividades deverão apresentar a COSET (Segurança do Trabalho) amostras dos EPI's a serem utilizados, onde o Engenheiro de Segurança analisará, podendo ou não aprová-los.

Os serviços só poderão ser iniciados quando os empregados das Contratadas ou Subcontratadas estiverem equipados com os EPI's adequados.

10 - INSTALAÇÕES PROVISÓRIAS NO CANTEIRO DE OBRAS

10.1 - Não é permitida a construção de qualquer alojamento, escritório de campo, depósito ou barracão em área da EMAP sem a sua autorização, por escrito, através do órgão responsável pela obra.

10.2 - Os alojamentos, escritórios de campo, depósitos ou barracões devem ser identificados com emblemas ou logotipo da Contratada.

10.3 - Os alojamentos, escritórios de campo, devem ser mantidos pintados, limpos, arrumados em perfeitas condições de segurança, cabendo ao fiscal do contrato e a **COSET** e/ou **CIPA** da EMAP, fazer a devida fiscalização.

11 - INSTALAÇÕES SANITÁRIAS/VESTIÁRIOS

A Contratada obriga-se a adquirir ou construir instalações sanitárias no seu canteiro de obras ou áreas de atuação, de conformidade com a legislação vigente, obedecendo as instruções especificadas na NR-18.

12- LOCAL PARA REFEIÇÃO / ÁGUA POTÁVEL

12.1 - A Contratada deve providenciar, em seu canteiro de obras, dependências que atendam aos requisitos de limpeza, arejamento e iluminação, onde seus empregados possam guardar e fazer suas refeições, de forma a atender a NR-18 - Condições e Meio Ambiente de Trabalho na Indústria da Construção - Portaria 3.214.

Nota

Quando houver locais com instalações já definidas para empresas Contratadas, a EMAP, durante a vigência do contrato, colocará aquelas instalações à disposição da Contratada, responsabilizando-a por quaisquer danos às referidas instalações.

13 - RESÍDUOS E ENTULHO DE OBRAS

13.1 A Contratada é responsável pela coleta seletiva de Resíduos e limpeza de entulho de obras em seus acampamentos, escritórios e frentes de serviços, devendo ser obedecidas as Normas Regulamentadora NR-24 e 25, da Portaria 3.124, do Ministério do Trabalho e orientação da COSET (Meio Ambiente).

13.2 É de responsabilidade da Contratada providenciar vasilhames descartáveis e sacos plásticos para coleta e acondicionamento dos resíduos e resto de alimentos, os quais deverão ser destinados a um aterro sanitário, em locais a serem definidos pela fiscalização do contrato e a COSET (Meio Ambiente), onde não houver ponto de coleta de Resíduos.

13.3 Os Resíduos e o entulho de obras só poderão ser depositados na EMAP, nos locais determinado pela gerencia de contrato, podendo ainda a EMAP proibir o depósito em locais fora de sua área uma vez comprovado que a comunidade vizinha possa ser prejudicada.

13.4 A responsabilidade pela manutenção da ordem nos locais de depósito de Resíduos e de entulhos de obras é exclusiva das Contratadas que os utilizam, devendo as áreas ser mantidas permanentemente limpas.

14 - ELETRICIDADE

14.1 A ligação à rede de distribuição de energia elétrica da EMAP somente poderá ser feita pelo Setor de Manutenção da área da EMAP através da solicitação do fiscal do contrato.

14.2 Somente é permitida a execução de serviços em redes de alta tensão, ou próximo às mesmas, após desenergizar o sistema elétrico em questão, com a autorização do Setor de Manutenção da área.

14.3 A troca de fusíveis somente pode ser feita pelo setor de Manutenção da EMAP.

14.4 Qualquer ligamento ou desligamento de painel elétrico, somente poderá ser efetuado pelo setor de Manutenção da EMAP, provido com cartão de bloqueio e solicitado pelo Fiscal do Contrato.

14.5 A execução de instalações elétricas provisórias no canteiro de obras deve atender, quanto à segurança, ao disposto na Norma Regulamentadora nº 18 - Condições e Meio Ambiente de Trabalho na Indústria da Construção e NR 10 - Instalações e Serviços de Eletricidades - com redação dada pela Portaria 3.214.

14.6 Os profissionais da Contratada que exerçam atividades relacionadas com eletricidade deverão atender todas as exigências da NR 10 Instalações e Serviços com Eletricidade e conhecimento da Norma de Bloqueio da EMAP.

15- ÁGUA / ESGOTO / GÁS/ AR COMPRIMIDO

15.1 As ligações de água, esgôto, gás e ar comprimido, somente podem ser executadas pelos órgãos competentes da EMAP, ou sob sua orientação direta.

15.2 Os trabalhos sob ar comprimido devem, obrigatoriamente, obedecer aos dispositivos legais vigentes (NR 15), bem como as Normas oriundas da EMAP.

15.3 - É obrigatório o uso de unidade purificadora de ar comprimido nos serviços de jateamento para trabalhos com duração acima de 02 horas, sendo aconselhável o uso do unificador de ar. A saída do ar para o usuário deve ser feita através de engate rápido, ou por um bico. A regulagem do fluxo

do ar pode ser feita no painel de distribuição, ou no conjunto do cinto do usuário.

16 - DEPÓSITO, MANUSEIO, TRANSPORTE E AVISO APROPRIADOS PARA PRODUTOS INFLAMÁVEIS/CORROSIVOS E TÓXICOS.

16.1 O manuseio, transporte, armazenamento e uso de produtos inflamáveis, corrosivos e tóxicos deverão ser feitos de acordo com a Norma Regulamentadora 19, da Portaria 3.214, de 08/06/78, do Ministério do Trabalho. A Contratada será a única responsável por qualquer dano ou conseqüência de acidentes em quaisquer destas atividades.

16.2 Os depósitos de inflamáveis, corrosivos e tóxicos devem situar-se em locais apropriados, determinados pelo Fiscal do contrato, ouvido a COSET (Segurança do Trabalho), e devidamente protegidos, sinalizados e isolados, de conformidade com a legislação e normas vigentes. A esses locais só deverão ter acesso às pessoas credenciadas e que percebem o Adicional de Periculosidade ou Insalubridade, se devido.

16.3 - O transporte de inflamáveis deve ser feito, obrigatoriamente, em recipientes e/ou carros-tanques apropriados e equipados com extintores de incêndio adequados e devidamente sinalizados.

16.4 - Avisos de "É PROIBIDO FUMAR" e "INFLAMÁVEIS" devem ser colocados em locais de fácil visibilidade, onde haja perigo de presença de vapores ou materiais inflamáveis.

17 - OBRAS DE CONSTRUÇÃO, DEMOLIÇÃO E REPAROS.

17.1- Armazenamento e Estocagem de Materiais

Os materiais empregados nas construções devem ser arrumados de modo a não prejudicar o trânsito de pessoas, a circulação de materiais, o acesso aos equipamentos de combate a incêndio, não obstruir portas ou saídas de emergências e não provocar empuxos ou sobrecargas em paredes ou lajes, além dos previstos em seus dimensionamentos, obedecendo as instruções especificadas na NR-18.

17.2- Demolição

Antes de ser iniciada qualquer obra de demolição, as linhas de abastecimento de energia elétrica, água, gás e as canalizações de esgotos e de escoamento de água devem ser desligadas, retiradas ou protegidas, respeitando-se normas e determinações especificadas na NR-18.

17.3 - Andaimes

Os andaimes devem ser dimensionados e construídos de modo a suportar, com segurança, as cargas de trabalho a que estarão sujeitos, respeitando-se normas e determinações especificadas na NR-18.

17.4 - Manuseio de Materiais e Transporte de Pessoas e de Materiais

Nos trabalhos de aplicação de laminados e pisos fixados por cola, bem como em qualquer trabalho que utilize solvente inflamável ou tóxico, devem respeitar as normas e determinações especificadas na NR-18.

17.5 - Serviço de Jateamento e Pintura

Os serviços de Jateamento devem ser executados dentro da condição de segurança exigida, respeitando as normas e determinações especificadas na NR-18.

18 - PROTEÇÃO CONTRA INCÊNDIO

A Contratada deve dispor de equipamentos de proteção e combate a incêndios, mantidos nas instalações provisórias do canteiro de obras, nos diversos locais de trabalho, veículos e equipamentos de sua propriedade, cuja execução deve estar de acordo com orientação da COSET ((Segurança do Trabalho), respeitando as normas e determinações especificadas na NR-23 e NR 18.

19- NORMAS LEGAIS DE SEGURANÇA EM SERVIÇOS DE CONSTRUÇÃO CIVIL

Visando prevenir acidentes com seus empregados, bem como o pessoal da EMAP que transita ou trabalha em área adjacentes às obras, a Contratada deve, obrigatoriamente adotar as medidas de proteção constantes da Norma Regulamentadora NR 18 - Condições e Meio Ambiente de Trabalho na Indústria da Construção - com redação pela Portaria nº 4/95.

20- PCMSO- PROGRAMA DE CONTROLE MÉDICO E SAÚDE OCUPACIONAL

Contratada deverá proceder aos exames médicos admissionais, periódicos, demissionais, de retorno ao trabalho e de mudança de função, conforme especificado na NR 7 – PCMSO.

21 - COMUNICAÇÃO DE ACIDENTES

21.1- A Contratada deverá comunicar a COSET (Segurança do Trabalho), todo acidente grave ou não que implique lesão pessoal, dano à propriedade perda material ou de tempo ocorrido com o seu pessoal por escrito ou por meio eletrônico, no máximo até 12 horas após o ocorrido.

21.2 - Informar a COSET, a entidade médica à qual deverá ser encaminhado seu pessoal em caso de acidentes do trabalho.

22 - PROTEÇÃO CONTRA AGRESSÃO AMBIENTAL

22.1- Cumprir e fazer cumprir a legislação pertinente ao assunto.

22.2- É terminantemente proibido:

⇒ Lançar quaisquer produtos agressivos (sabão, óleo, combustíveis, detergentes), resíduos líquidos ou sólidos de qualquer espécie, nocivos à vida animal e vegetal em geral, em águas interiores, no solo, no ar e mar.

23 - RESPONSABILIDADE DA CONTRATADA

23.1- Caso haja alguma situação provocada direta ou indiretamente pela Contratada, de forma que as consequências venham recair ou serem incutidas a EMAP, sem prévia consulta relativa ao problema, à Contratada será responsabilizada pelo fato, por omissão de informação.

23.2- As irregularidades encontradas serão notificadas ao Órgão de Contratação, sendo adotadas, conforme a gravidade do problema levantado, medidas cabíveis, podendo inclusive ser efetuadas multas ou rescisão do contrato.

23.3 - Obrigam-se ainda, as Contratadas a respeitar a Legislação vigente sobre Segurança e Medicina do Trabalho, acatando outras recomendações específicas que, nesse sentido, sejam determinadas pela EMAP através da COSET, no documento Contratual.

23.4- A Contratada deverá através do **SESMT e/ou CIPA**, desenvolver as atividades pertinentes às áreas de Segurança e Medicina do Trabalho de forma a cumprir a Legislação e atender às solicitações da contratante, no caso de inspeção da DRT da Região, incluindo-se, por exemplo, o MAPA DE RISCO AMBIENTAL (NR 9 - com redação dada pela Portaria nº 25 - 29/12/94).

24 - VEÍCULO DE GRANDE PORTE

Todos os veículos de grande porte tais como: moto niveladoras, tratores, pás mecânicas, carregadeiras, caminhões, guindastes e outros deverão possuir sinalização sonora quando estiverem em marcha ré.

24.1 O deslocamento de veículo de grande porte com excesso lateral ou de altura, fora das áreas operacionais, deverão se fazer com o auxílio de batedor e devidamente sinalizado.

25- VISITAS TÉCNICAS

Por ocasião das visitas Técnicas das Contratadas nas áreas operacionais da EMAP, os seus representantes deverão portar e usar equipamentos de proteção individual básicos (capacete, sapato fechado, e óculos de segurança) e outros, conforme recomendação da área.

26 - TRÂNSITO- VEÍCULO MOTORIZADO- TRANSPORTE DE PESSOAS

Os veículos de propriedade da Contratada ou a seu serviço somente podem transitar pelas áreas da EMAP quando devidamente autorizados pelo órgão competente , que deve fornecer identificação especial, a ser afixada em local bem visível desses veículos, respeitando as normas e determinações especificadas na NR-18.

26.1- Transporte de empregados

O transporte de pessoas só poderá ser executado em veículo destinado a esse fim, ficando vedado o transporte em veículo adaptado, carroceria de camionetas, etc.

26.2- Crachá

É obrigatório o uso do crachá por parte dos empregados da Contratada, sendo necessário a sua apresentação sempre que solicitados por parte da segurança patrimonial da EMAP.

26.3- Veículos

A Contratada deve informar antes do início da obra a relação de veículos com suas respectivas características: tipo, marcas, cor e placa, todos acompanhados do xerox do DUT e conter a logomarca da empresa ao qual presta serviço.

27 - CONSIDERAÇÕES FINAIS

27.1- A ação ou omissão da EMAP não anula nem invalida a responsabilidade da Contratada, quanto à prevenção e/ou conseqüência de acidentes ocasionais por seu pessoal, veículos e equipamentos.

27.2- A presente Norma aplica-se igualmente a qualquer outra pessoa física ou jurídica devidamente autorizada pela EMAP ou pela Contratada, que se encontrar dentro de sua área.

27.3- A EMAP se reserva ao direito de modificar ou acrescentar novas exigências sobre Segurança e Medicina do Trabalho sempre que julgar necessário para aperfeiçoamento das condições de segurança e proteção de pessoal, equipamentos, materiais e instalações.

27.4- Relacionamento EMAP/Contratadas - todos os assuntos entre a EMAP e Contratadas deverão ser tratados através do fiscal de Contrato, que terá assistência de todos os órgãos da empresa.

27.5- As Empresas Contratadas deverão conhecer e seguir os Procedimentos de Segurança legais e Normas da EMAP.

27.7- A Contratada deverá elaborar Ordem de Serviço, conforme determina a NR 01, item 1.7 e entregar uma cópia, solicitando

conhecimento de todos os seus empregados e enviar um modelo dessa O.S. para a Segurança do Trabalho **da EMAP**.

27.8- As empresas Contratadas, Operadoras Portuárias e Arrendatários que sub-contratarem mão de obra, equipamentos e veículos para executar trabalhos na área alfandegada do Porto do Itaqui, deverão garantir boas condições de operacionabilidade dos equipamentos e veículos, bem como, a identificação da empresa tomadora dos serviços nos veículos e equipamentos de forma indelével, bem visível; garantir também que a mão de obra use os EPI's obrigatórios para as áreas operacionais, não sendo permitido o uso de bermudas, chinelos e camisetas.

27.9- Toda e qualquer dúvida pertinente ao assunto, deverá ser dirimida sob consulta à COSET.

PREGÃO ELETRÔNICO N° 027/2019 – EMAP

ANEXO IX

REGRAS DE TRÂNSITO DO PORTO DO ITAQUI

PORTO DO ITAQUI EMAP

Portaria nº 358/2015 – PRE

O Presidente da Empresa Maranhense de Administração Portuária – EMAP, no uso de suas atribuições que lhe são conferidas pela Lei nº 12.815/13, que estabelece na esfera de atuação da Administração do Porto a fiscalização das operações portuárias, com zelo para que os serviços se realizem com regularidade, eficiência, segurança e respeito ao meio ambiente;

RESOLVE:

I - Determinar a obrigatoriedade o cumprimento das **Regras de Trânsito do Porto do Itaqui, a saber:**

- Manter os faróis sempre acessos, mesmo que de dia;
- Estacionar o veiculo sempre a ré;
- Estacionar somente nos estacionamentos regulamentados;
- Proibido o transporte de pessoas nas carrocerias dos veículos utilitários e caminhões;
- Manter todos os dispositivos de funcionamento e sinalização do veículo em perfeito estado de conservação;
- Dê preferencia aos pedestres;
- Proibido o uso de rádios, celulares ou dispositivos "mão livre" (viva voz, fones de ouvido, bluetooth), enquanto estiver dirigindo;
- Ao desembarcar os passageiros do veículo dê a preferencia em locais onde haja acostamento ou calçadas. Evite com que eles desçam para a pista, proporcionando assim perigos de colisão;
- Ao observar as placas de PARE, não quer dizer que é somente para reduzir, mesmo que nenhum veículo esteja atravessando a via, você deve parar;
- Carros de passeio devem dar prioridade aos veículos pesados e máquinas;
- Fique atento a sinalização da linha férrea, pois, há movimentação de trens dentro da poligonal;
- Não conduzir veículos utilizando chinelos;

II – Revogar disposições em contrário.

Dê-se ciência, registre-se e cumpra-se.

São Luís, 19 de agosto de 2015.

Eduardo de Carvalho Lago Filho
Presidente da EMAP

Empresa Maranhense de Administração Portuária-EMAP | Porto do Itaqui | São Luís | Maranhão | Brasil
Av. dos Portugueses s/nº | CEP 65085-370 | Tel.: +55 (98) 3216-6000 | Fax: 3222-4807
comunicacao@emap.ma.gov.br | emap.ma.gov.br
AUTORIDADE PORTUÁRIA