EMPRESA MARANHENSE DE ADMINISTRAÇÃO PORTUÁRIA

LICITAÇÃO LRE ELETRÔNICA N° 001/2022 – EMAP

Contratação de Empresa Especializada para elaboração de projeto básico e executivo; execução de obras civis, contemplando: infra, meso e superestruturas, sistema de combate a incêndio, rede de abastecimento de água e energia elétrica, infraestrutura para bunker (abastecimento de navios), fornecimento de energia elétrica e água potável aos navios; sistema de drenagem pluvial, tratamento de efluentes sanitários, construção de banheiro e guarita, rede de CFTV, SPDA, sinalização horizontal e vertical. Instalação de equipamentos; Comissionamento e Testes operacionais para o Berço 98 no Porto do Itaqui em São Luís – MA.

LOCAL, DATA e HORA DA SESSÃO DE ABERTURA DA LICITAÇÃO: **13 de julho de 2022**, às **09:30 horas**, horário de Brasília – DF.

RETIRADA DO EDITAL: O Edital e seus anexos estão à disposição dos interessados, no sítio www.licitacoes-e.com.br e www.emap.ma.gov.br, podendo ainda ser adquiridos gratuitamente na CSL/EMAP, durante os dias úteis, das 08:00 às 12:00 horas e das 13:00 às 17:00 horas.

FUNDAMENTO LEGAL: A licitação reger-se-á pelas disposições do Regulamento de Licitações e Contratos da Empresa Maranhense de Administração Portuária - EMAP, pelas disposições da Lei Complementar n° 123, de 14 de dezembro de 2006 e alterações, Lei Estadual nº 10.789 de 24/01/2018 e Lei Federal n° 13.303, de 30 de junho de 2016.

FORMA DE EXECUÇÃO DA LICITAÇÃO: ELETRÔNICO

MODO DE DISPUTA: FECHADO

ORÇAMENTO: SIGILOSO

REGIME DE CONTRATAÇÃO: CONTRATAÇÃO INTEGRADA

CRITÉRIO DE JULGAMENTO: MENOR PREÇO

Empresa Maranhense de Administração Portuária - EMAP
Porto do Itaqui | São Luís | Maranhão | Brasil
Av. dos Portugueses | s/nº | 65085-370 | Tel.: +55 98 3216-6000
Ouvidoria: (98) 3216-6562 / ouvidoria@emap.ma.gov.br
comunicacao@emap.ma.gov.br | www.emap.ma.gov.br

SUMÁRIO

1. DO OBJETO, DO VALOR ESTIMADO E DOS PRAZOS DE EXECUÇÃO E DE VIGÊNCIA.....1

2 DA IMPUGNAÇÃO DO ATO CONVOCATÓRIO.....2

3 DAS CONDIÇÕES DE PARTICIPAÇÃO.....2

4 DA SUBCONTRATAÇÃO.....3

5 DA REPRESENTAÇÃO E DO CREDENCIAMENTO.....4

6 DO ENVIO DA PROPOSTA DE PREÇOS.....5

7 DA PROPOSTA DE PREÇOS.....5

8 DA SESSÃO PUBLICA, CLASSIFICAÇÃO, JULGAMENTO DAS PROPOSTAS E NEGOCIAÇÃO .7

9 DA HABILITAÇÃO DOS LICITANTES.....9

10 DO ENCAMINHAMENTO DA DOCUMENTAÇÃO E DA PROPOSTA.....15

11 DOS RECURSOS.....15

12 DA HOMOLOGAÇÃO E CONTRATAÇÃO.....16

13 GARANTIA DE EXECUÇÃO DO CONTRATO.....17

14 DO SEGURO DE RISCO DE ENGENHARIA E DA RESPONSABILIDADE CIVIL DO PROFISSIONAL.....18

15 DAS SANÇÕES ADMINISTRATIVAS.....21

16 DA DOTAÇÃO ORÇAMENTÁRIA.....24

17 DAS DISPOSIÇÕES GERAIS.....24

VERSÃO ALTERADA DO EDITAL DE LICITAÇÃO PÚBLICA

LICITAÇÃO LRE ELETRÔNICA N° 001/2022-EMAP

A **EMPRESA MARANHENSE DE ADMINISTRAÇÃO PORTUÁRIA - EMAP** leva ao conhecimento dos interessados que realizará **Licitação Eletrônica, no modo de disputa fechado, no regime contratação integrada, pelo critério de julgamento menor preço,** em vista do que consta nos autos do Processo Administrativo n.º 981//2021 – EMAP, de 27/05/2021, conforme descrito neste e seus anexos.

A licitação reger-se-á pelas disposições do Regulamento de Licitações e Contratos da Empresa Maranhense de Administração Portuária - EMAP, pelas disposições da Lei Complementar n° 123, de 14 de dezembro de 2006 e alterações e Lei Federal n° 13.303, de 30 de junho de 2016.

A Sessão Pública do certame terá início na data e horários abaixo indicados, ou no primeiro dia útil subsequente, na hipótese de não haver expediente na EMAP nesta data, e será processada exclusivamente por meio eletrônico, sendo necessário que as licitantes interessadas providenciem previamente o credenciamento junto ao **Banco do Brasil**, por meio do site www.licitacoes-e.com.br, para obtenção da chave de identificação e de senha:

DATA: 13/07/2022
Às 09:30h - Horário de Brasília–DF, ou no primeiro dia útil subsequente, na hipótese de não haver expediente nesta data.
Site: www.licitacoes-e.com.br
Fones: (98) 3216-6531 / 6532 / 6533 / 6517 / 6028
e-mail: csl@emap.ma.gov.br

1. DO OBJETO, DO VALOR ESTIMADO E DOS PRAZOS DE EXECUÇÃO E DE VIGÊNCIA

1.1 Contratação de Empresa Especializada para elaboração de projeto básico e executivo; execução de obras civis, contemplando: infra, meso e superestruturas, sistema de combate a incêndio, rede de abastecimento de água e energia elétrica, infraestrutura para bunker (abastecimento de navios), fornecimento de energia elétrica e água potável aos navios; sistema de drenagem pluvial, tratamento de efluentes sanitários, construção de banheiro e guarita, rede de CFTV, SPDA, sinalização horizontal e vertical. Instalação de equipamentos; Comissionamento e Testes operacionais para o Berço 98 no Porto do Itaqui em São Luís – MA.

1.2 O valor estimado da presente licitação será sigiloso.

1.2.1 O orçamento previamente estimado para a contratação será tornado público apenas e imediatamente após a adjudicação do objeto.

1.2.1.1 É facultada a abertura do sigilo do orçamento na fase de negociação de preços com o primeiro colocado, desde que em ato público e devidamente justificado, no intuito de assegurar a efetividade da negociação.

1.3 O prazo de execução dos serviços é de até **36 (trinta e seis) meses**, contados da data indicada na Ordem de Serviço, a ser emitida pela EMAP, autorizando o início das atividades, observado o cronograma das atividades (físico-finaceiro).

1.4 O prazo de vigência contratual é de **42 (quarenta e dois) meses**, contados da data da assinatura do contrato.

2 DA IMPUGNAÇÃO DO ATO CONVOCATÓRIO

2.1 Qualquer cidadão ou interessado poderá solicitar esclarecimentos ou impugnar o ato convocatório da licitação, no prazo de até 5 (cinco) dias úteis antes da data fixada para a ocorrência do certame, devendo a impugnação ser julgada e respondida em até 3 (três) dias úteis, nos termos do art. 94 do Regulamento de Licitações e Contratos da EMAP.

2.2 O pedido de impugnação deverá ser encaminhado para o e-mail da CSL/EMAP (csl@emap.ma.gov.br), dentro do horário de expediente da EMAP, das 08:00 às 12:00 e das 13:00 às 17:00 horas.

2.3 Se procedente e acolhida a impugnação do edital, seus vícios serão sanados e nova data será designada para a realização do certame, observado o Parágrafo Único do Art. 39 da Lei Federal 13.303/16.

2.4 A entrega da proposta, sem que tenha sido tempestivamente impugnado o presente Edital, implicará na plena aceitação, por parte dos interessados, das condições nele estabelecidas.

3 DAS CONDIÇÕES DE PARTICIPAÇÃO

3.1 Poderão participar deste certame licitatório os interessados que tenham o ramo de atividade compatível com o objeto desta licitação e que atendam a todas as exigências, inclusive quanto à documentação e requisitos mínimos de classificação das Propostas, constantes deste Edital e seus anexos e que estejam devidamente cadastrados no Sistema **Licitações-e** do **Banco Brasil**, provedor do sistema eletrônico, por meio do sítio www.licitacoes-e.com.br, para acesso ao sistema eletrônico.

3.2 Caberá ao licitante interessado em participar da licitação eletrônica:

3.2.1 Credenciar-se no Sistema Licitações-e;

3.2.2 Remeter, exclusivamente por meio eletrônico, via internet, a proposta de preços;

3.2.3 Responsabilizar-se formalmente pelas transações efetuadas em seu nome, assumindo como firmes e verdadeiras suas propostas, inclusive os atos praticados diretamente ou por seu representante, não cabendo ao provedor do sistema ou à EMAP responsabilidade por eventuais danos decorrentes de uso indevido da senha, ainda que por terceiros;

3.2.4 Acompanhar as operações no sistema eletrônico durante o processo licitatório, responsabilizando-se pelo ônus decorrente da perda de negócios diante da inobservância de quaisquer mensagens emitidas pelo sistema ou de sua desconexão;

3.2.5 Comunicar imediatamente ao provedor do sistema qualquer acontecimento que possa comprometer o sigilo ou a viabilidade do uso da senha, para imediato bloqueio de acesso;

3.2.6 Utilizar-se de chave de identificação e da senha de acesso para participar do licitação eletrônica na forma eletrônica.

3.3A participação na licitação eletrônica dar-se-á pela utilização da senha privativa do licitante.

3.4 Não poderá participar direta ou indiretamente desta licitação, ou da execução do contrato, a empresa:

a) cujo administrador ou sócio detentor de mais de 5% (cinco por cento) do capital social seja diretor ou empregado da Empresa Maranhense de Administração Portuária - EMAP;
b) que esteja cumprindo penalidade de suspensão aplicada pela Empresa Maranhense de Administração Portuária - EMAP;
c) declarada inidônea pela União, por Estado, pelo Distrito Federal ou por Município, enquanto perdurarem os efeitos da sanção;
d) constituída por sócio de empresa que estiver suspensa, impedida ou declarada inidônea;
e) constituída por sócio que tenha sido sócio ou administrador de empresa suspensa, impedida ou declarada inidônea, no período dos fatos que deram ensejo à sanção;
f) cujo administrador tenha sido sócio ou administrador de empresa suspensa, impedida ou declarada inidônea, no período dos fatos que deram ensejo à sanção;
g) que tiver, nos seus quadros de diretoria, pessoa que participou, em razão de vínculo de mesma natureza, de empresa declarada inidônea;
h) cujo administrador seja sócio de empresa suspensa, impedida ou declarada inidônea.
i) de pessoa física ou jurídica que tenha elaborado o anteprojeto ou o projeto básico da licitação;
j) de pessoa jurídica que participar de consórcio responsável pela elaboração do anteprojeto ou do projeto básico da licitação;
k) de pessoa jurídica da qual o autor do anteprojeto ou do projeto básico da licitação seja administrador, controlador, gerente, responsável técnico, subcontratado ou sócio, neste último caso quando a participação superar 5% (cinco por cento) do capital votante.

3.5 Aplica-se a vedação prevista no subitem anterior:

a) à contratação do próprio empregado ou dirigente, como pessoa física, bem como à participação dele em procedimentos licitatórios, na condição de licitante;
b) a quem tenha relação de parentesco, até o terceiro grau civil, com:
   i. dirigente da Empresa Maranhense de Administração Portuária;
   ii. empregado da Empresa Maranhense de Administração Portuária cujas atribuições envolvam a atuação na área responsável pela licitação ou contratação;
   iii. autoridade do ente público a que a Empresa Maranhense de Administração Portuária esteja vinculada;
   iv. cujo proprietário, mesmo na condição de sócio, tenha terminado seu prazo de gestão ou rompido seu vínculo com a Empresa Maranhense de Administração Portuária há menos de 6 (seis) meses.

3.6 A participação no procedimento licitatório importa aceitação do Regulamento Interno da EMAP e do Código de Conduta EMAP.

3.7 É permitida a participação de empresas sob a forma de consórcio, devendo ser observadas as exigências contidas no subitem II – "PARTICIPAÇÃO EM CONSÓRCIO" do Item 25 do Termo de Referência, (**Anexo I**).

4 DA SUBCONTRATAÇÃO

4.1 As Licitantes que **NÃO** forem enquadradas como Microempresas - ME, Empresas de Pequeno Porte - EPP e Microempreendedores Individuais - MEI **PODERÃO subcontratar até 30% (trinta por cento)** do valor total licitado.

4.2 Caso a Contratada opte pela subcontratação facultada no item acima, esta **DEVE obrigatoriamente destinar, no mínimo, 5% (cinco por cento) do valor total licitado para Empresas de Pequeno Porte (EPP) ou Microempresa (ME),** conforme inciso II, art. 48 da LC nº 123/2006.

4.3 As Microempresas – ME e Empresas de Pequeno Porte - EPP a serem subcontratadas deverão estar indicadas e qualificadas na **Proposta de Preços**, com a descrição dos bens e serviços a serem fornecidos e seus respectivos valores.

4.4 No **momento da habilitação** a empresa licitante deverá apresentar, juntamente com a sua documentação de habilitação, os documentos de habilitação da Microempresa – ME ou Empresa de Pequeno Porte - EPP a ser subcontratado, sendo de sua responsabilidade a atualização da referida documentação durante a vigência contratual, sob pena de rescisão, aplicando-se para regularização das eventuais pendências o prazo de 5 (cinco) dias úteis.

4.5 A empresa contratada deverá **observar as cláusulas referentes a subcontratação previstas no Anexo I (Termo de Referência)** e será responsável por observar pela padronização, compatibilidade, gerenciamento centralizado e qualidade da subcontratação.

5 DA REPRESENTAÇÃO E DO CREDENCIAMENTO

5.1 Para acesso ao sistema eletrônico, os interessados em participar da Licitação deverão dispor de chave de identificação e senha pessoal (intransferíveis), obtidas junto às Agências do Banco do Brasil S.A., sediadas no País

5.2 A chave de identificação e a senha poderão ser utilizadas em qualquer Licitação Eletrônica, salvo quando cancelada por solicitação do credenciado ou por iniciativa do Banco do Brasil, devidamente justificada. É de exclusiva responsabilidade do usuário o sigilo da senha, bem como seu qualquer transação efetuada diretamente ou por seu representante.

5.3 O credenciamento do fornecedor e de seu representante, junto ao sistema eletrônico, implica na responsabilidade legal pelos atos praticados e a capacidade técnica para realização das transações inerentes a Licitação Eletrônica.

5.4 A participação na Licitação Eletrônica dar-se-á por meio de digitação da chave e senha, pessoal e intransferível, do representante credenciado e subsequente encaminhamento da proposta de preços, exclusivamente por meio do sistema eletrônico, observados data e horário limite estabelecidos.

5.5 A informação dos dados para acesso deve ser feita na página inicial do site www.licitacoes-e.com.br, opção "Acesso Identificado" e para acessar a sala de disputa a opção é “Sala de Disputa – acesse aqui”.

5.6 O uso da senha de acesso pela licitante é de sua responsabilidade exclusiva, incluindo qualquer transação efetuada diretamente ou por seu representante, não cabendo ao provedor do sistema ou à Empresa Maranhense de Administração Portuária - EMAP responsabilidade por eventuais danos

5.7 Em se tratando de **Microempreendedor Individual-MEI**, **Microempresa** ou **Empresa de Pequeno Porte (ME ou EPP)**, nos termos da Lei Complementar nº 123, de 14/12/2006, e para que estas possam gozar do benefício previsto no artigo 43 a 45 da citada Lei, é necessário, à época do credenciamento, a declaração em campo próprio do sistema eletrônico, identificando-se como **de Microempresa ou Empresa de Pequeno Porte**.

5.8 Não será admitida a participação de dois ou mais representantes para a mesma empresa, bem como de um representante para mais de uma empresa.

6 DO ENVIO DA PROPOSTA DE PREÇOS

6.1 A licitante deverá encaminhar a proposta por meio do sistema eletrônico até a data e horário marcado para abertura da sessão, quando, então, encerrar-se-á automaticamente a fase de recebimento de propostas.

6.2 Terá sua proposta desclassificada a licitante que ao encaminhar a proposta, utilize campos textuais ou anexos para registrar ou inserir qualquer informação que venha a identificar sua razão social ou nome fantasia; ou efetue qualquer outro tipo de ação que permita sua identificação.

6.3 A licitante deverá registrar, na forma expressa no sistema eletrônico, o valor global da proposta, já inclusos todos os custos operacionais, encargos previdenciários, trabalhistas, tributários, comerciais e quaisquer outros que incidam direta ou indiretamente na prestação dos serviços.

6.4 A Contratada deverá arcar com o ônus decorrente de eventual equívoco no dimensionamento dos quantitativos de sua proposta, caso o previsto não seja satisfatório para o atendimento do objeto da licitação.

7 DA PROPOSTA DE PREÇOS

7.1 A **Proposta de Preços readequada ao valor final** deverá ser preenchida pela licitante em uma via, em papel timbrado da Empresa, em língua portuguesa, salvo quanto às expressões técnicas de uso corrente, sem emendas, rasuras ou entrelinhas, devidamente datada, assinada e rubricadas todas as folhas pelo representante legal da licitante proponente, devendo conter, obrigatoriamente, os elementos e informações seguintes:

a) **Número da Licitação e o nome ou razão social da licitante, número do CNPJ/MF, endereço completo, telefone, fax e endereço eletrônico (e-mail)**, este último se houver, para contato, bem como dados bancários (nome e número do Banco, agência e conta corrente para fins de pagamento);

b) **Termo de Compromisso de Cumprimento da Legislação Trabalhista, Previdenciária e de Segurança e Saúde do Trabalho**, podendo ser utilizado modelo constante do **Anexo VII**, ou modelo próprio da licitante desde que contenha todas as informações solicitadas;

c) **Planilha orçamentária em extensão xls, (**planilhas modelo_1: Modelo de Planilha de Serviços e Preço de Obra)**,** com base no quantitativo mínimos dos itens constantes do **Anexo IV-A**, com a descrição dos serviços, indicação de unidade, quantidade, dos preços unitários e totais, em duas casas decimais, expressos em reais, já incluídos todos os custos, seja qual for o seu título ou natureza (mão-de-obra, EPI´s, alimentação, serviços, materiais, equipamentos, inclusive com indicação de marca, transportes, locação, seguro, encargos fiscais, comerciais, sociais e trabalhistas, e tudo mais que possa influenciar no custo final do objeto desta licitação).

c.1) Na proposta de preço não deverão incidir os tributos Imposto de Renda Pessoa Jurídica - IRPJ e Contribuição Social sobre Lucro Líquido - CSLL não devem integrar o cálculo do BDI, nem a planilha de custo direto, por se constituírem em tributos de natureza direta e personalísticas que oneram pessoalmente o contratado, não devendo ser repassado à contratante.

d) **Planilha de quantitativos mínimos em extensão xls,** podendo ser utilizado o modelo EMAP, **Anexo IV-B**

e) **Cronograma das Atividades (físico-fianceiro) com extensão xls.** compatível com o prazo de execução dos serviços, podendo ser utilizado o cronograma da EMAP, integrante do **Anexo V** deste Edital ou modelo próprio do licitante, desde que contenha todas as informações

solicitadas, devendo respeitar os limites de desembolso previstos no cronograma de referência da EMAP;

f) **Valor total da proposta** expresso em reais (R$), em algarismo e por extenso, permitidas apenas duas casas decimais após a vírgula;

g) **Prazo de validade da proposta** não inferior a 60 (sessenta) dias, a contar da data de abertura da sessão pública da licitação;

h) **Prazo de execução** de até **36 (trinta e seis) meses**, contados da data indicada na Ordem de Serviço a ser emitida pela EMAP, autorizando o início das atividades, observado o cronograma de atividades.

7.1.1 Os documentos exigidos nas alíneas "c", "d" e "e" do subitem 7.1 deste Edital deverão, necessariamente, ser assinados pelo representante legal da empresa.

7.1.1.1 Os documentos mencionadas nos itens "c", "d" e "e", deverão ser enviados também em planilha eletrônica (formato xls. ou .xlsx), devidamente identificada com o número do certame; razão social, endereço, telefone e CNPJ do licitante;

7.1.2 Caso algumas das informações descritas na alínea "a" não constem na proposta, poderão ser encaminhadas posteriormente até a data de assinatura do Contrato.

7.1.3 Havendo omissão do prazo de validade da proposta e/ou prazo de execução dos serviços na Proposta de Preços, a licitante não será desclassificada e o Responsável pela licitação entenderá como sendo iguais aos previstos nas alíneas "h" e "i" do subitem acima.

7.1.4 A proposta apresentada com **previsão de subcontratação** deverá ser apresentada de forma única, com a indicação e qualificação dos bens e serviços a serem subcontratados, bem como seus respectivos valores

7.2 Quaisquer tributos, custos e despesas diretos ou indiretos, **inclusive encargos complementares**, omitidos da proposta ou incorretamente cotados, serão considerados como inclusos nos preços, não sendo considerados pleitos de acréscimos, a esse ou qualquer título, devendo os serviços serem prestados sem quaisquer ônus adicionais para a EMAP.

7.3 A licitante deverá considerar na formulação dos preços todos os tributos vigentes e eventuais benefícios/incentivos fiscais, quando houver, observando no valor total ofertado para cada item do grupo, todos os tributos, fretes, tarifas e demais despesas decorrentes da execução do objeto, assumindo total responsabilidade pelo recolhimento dos impostos correspondentes, destacando-se que a licitante cujo estado de origem de faturamento seja diferente do estado de destino do fornecimento deverá obedecer a Legislação Tributária vigente, observando que a EMAP não é contribuinte do imposto (ICMS).

7.3.1 Caso a licitante ou o(s) serviços/materiais tenha(m) algum benefício/incentivo fiscal, obtido com base na legislação vigente, este deverá ser considerado na composição do preço. Obrigatoriamente, a licitante deverá anexar à Proposta Formal comprovante de que faz jus ao referido benefício/incentivo fiscal.

7.4 A apresentação da proposta implicará na plena aceitação, por parte da licitante, das condições estabelecidas neste Edital e em seus Anexos.

7.5 Em nenhuma hipótese poderá ser alterado o conteúdo da proposta, seja com relação a preço, prazo ou qualquer item que importe modificação dos termos originais, ressalvadas apenas aquelas destinadas a sanar evidentes erros formais, alterações essas que serão avaliadas pelo Responsável da licitação.

7.6 A simples irregularidade formal, que evidencie lapso isento de má-fé, e que não afete o conteúdo ou a idoneidade da proposta não será causa de desclassificação.

8 DA SESSÃO PUBLICA, CLASSIFICAÇÃO, JULGAMENTO DAS PROPOSTAS E NEGOCIAÇÃO

8.1 A partir do horário previsto no Edital, a sessão pública na Internet será aberta por comando do Responsável pela Licitação.

8.2 Até a abertura da sessão, os interessados poderão retirar ou substituir a proposta anteriormente apresentada.

8.3 O Responsável pela Licitação verificará as propostas apresentadas, desclassificando aquelas que não estejam em conformidade com os requisitos estabelecidos no Edital. A desclassificação de proposta será sempre fundamentada e registrada no sistema, com acompanhamento em tempo real por todos os interessados.

8.4 Serão desclassificadas as propostas que:

8.4.1 Não atenderem às exigências do presente Edital e seus Anexos;

8.4.2 Contenha vícios insanáveis;

8.4.3 Descumpra especificações técnicas constantes deste instrumento convocatório;

8.4.4 Apresentarem, após a fase de negociação, preço total acima do orçamento estimado; ou ainda preços unitários e/ou global manifestamente inexequíveis, nos termos do artigo 56, da Lei Federal nº 13.303/2016;

8.4.4.1 No caso de preços manifestamente inexequíveis, antes de desclassificar a proposta, o Responsável pela licitação poderá realizar diligência para aferir a exequibilidade das propostas ou exigir dos licitantes que seja demonstrada.

8.4.4.2 Os valores unitários de cada item e subitem que compõem a proposta do interessado não poderão exceder os valores unitários indicados no orçamento

8.4.5 Não tenha sua exequibilidade demonstrada, quando exigida;

8.4.6 Não estiver acompanhada do **Termo de Compromisso de Cumprimento da Legislação Trabalhista, Previdenciária e de Saúde e Medicina do Trabalho**, de acordo respectivamente com os **Anexo VII** deste Edital.

8.4.7 Deixar de apresentar preço para qualquer item do Modelo de Proposta de Preço (Modelo de Planilha de Serviços e Preço de Obra), constante do **Anexo IV-A** - Modelo do Edital, ou com quantitativo ou especificações divergentes das solicitadas neste Edital.

8.4.8 Deixar de apresentar composição de custos unitários para itens das Planilhas de Serviços e Preço de Obra e da Planilha de Composições nos termos do Modelo de Proposta do Edital, **Anexos IV-A** e **IV-B**;

8.5 A verificação da efetividade das propostas será feita exclusivamente em relação à proposta mais bem classificada.

8.6 Confirmada a efetividade da proposta que obteve a primeira colocação na etapa de julgamento, ou que passe a ocupar essa posição em decorrência da desclassificação de outra que tenha obtido colocação superior, o Responsável pela licitação deverá negociar condições mais vantajosas com quem a apresentou.

8.6.1 A negociação deverá ser feita com os demais licitantes presentes, segundo a ordem inicialmente estabelecida, quando o preço do primeiro colocado, mesmo após a negociação, permanecer acima do orçamento estimado.

8.6.2 Durante a sessão pública, os licitantes serão informados, em tempo real, do valor negociado e registrado.

8.6.3 Se depois de adotada a providência referida no subitem anterior não for obtido valor igual ou inferior ao orçamento estimado para a contratação, será revogada a licitação.

8.7 A proposta ajustada ao valor negociado deverá ser encaminhada, em formato PDF e de planilha Excel, observado o item 10 deste Edital, para o e-mail csl@emap.ma.gov.br, no prazo de até 05 (cinco) dias uteis, contado da convocação formal do Responsável no Licitacoes-e, em campo próprio para o envio de mensagens do respectivo lote. A mensagem deverá ser encaminhada com o seguinte texto no campo assunto: "PROPOSTA AJUSTADA – LICITAÇÃO LRE ELETRÔNICA N° 001/2022 – EMAP".

8.7.1 O prazo para a apresentação da referida documentação transcorrerá independentemente da expressa ciência da convocação por parte do INTERESSADO, cabendo a ele o acompanhamento da licitação pelo sistema eletrônico.

8.8 Se a proposta mais vantajosa não for aceitável, ou se o Licitante não atender às exigências para habilitação estabelecidas no item 9, deste edital, o Responsável pela licitação examinará a proposta ou a oferta subsequente, verificando a sua compatibilidade e a habilitação do interessado, na ordem de classificação, e assim sucessivamente, até a apuração de uma proposta que atenda ao Edital.

8.8.1 Também nesta etapa o Responsável pela licitação poderá negociar com o licitante para que seja obtido preço melhor. A negociação será realizada por meio do sistema, podendo ser acompanhada pelos demais licitantes.

8.9 Encerrada a etapa competitiva, as propostas de microempresa, de empresas de pequeno porte e microempreendedores individuais que se encontrarem no intervalo de até 10% (dez por cento) superior ao preço da proposta mais bem classificada (menor preço) serão consideradas empatadas com a primeira colocada, devendo estas licitantes ser convocadas na ordem de classificação, uma na falta da outra, para fazer uma única e última oferta, inferior a da primeira colocada, visando o desempate.

8.9.1 Aplica-se o disposto no subitem anterior somente no caso da proposta inicialmente mais bem classificada não ter sido apresentada por microempresa ou empresa de pequeno porte.

8.10 CRITÉRIO DE DESEMPATE

8.10.1 Em caso de empate entre propostas na primeira colocação, o Responsável pela Licitação adotará os seguintes critérios de desempate, nesta ordem:

8.10.1.1 Disputa final, em que os licitantes empatados poderão apresentar nova proposta fechada, no sistema, em ato contínuo ao encerramento da etapa de julgamento;

8.10.1.2 Os critérios estabelecidos no artigo 3º da Lei nº 8.248, de 23 de outubro de 1991 (Lei de Informática e Automação), e no § 2º do artigo 3º da Lei nº 8.666, de 21 de junho de 1993 (Lei de Licitações e Contratos Administrativos);

8.10.1.3 Sorteio.

8.10.2 Entende-se por empate aquelas situações em que as propostas apresentadas, atendidas todas as condições estipuladas neste Edital, contenham valores exatamente iguais.

8.10.3 A disputa final será realizada em ato contínuo ao encerramento da sessão de negociação entre os licitantes empatados em primeiro lugar.

8.10.3.1 Os licitantes que se encontrem na situação de empate poderão, no prazo decadencial de 10 (dez) minutos, apresentar uma nova proposta fechada.

8.10.4 Para fins de classificação final, será sempre considerado o menor valor negociado dentre os apresentados pelo licitante, incluindo eventual valor de desempate.

8.10.5 Caso persista o empate após a aplicação de todos os critérios anteriores ao sorteio, este último será realizado em ato público, mediante comunicação formal do dia, hora e local, feita com antecedência mínima de 3 (três) dias úteis, no próprio ambiente eletrônico da licitação, no Chat de Mensagens do lote.

8.10.5.1 Decorridos 30 (trinta) minutos da hora marcada, sem que compareçam os interessados, o sorteio será realizado a despeito das ausências.

8.10.6 Em caso de empate nas demais colocações, será observada a ordem cronológica das propostas, tendo prioridade, em eventual convocação, o licitante cuja proposta tenha sido recebido e registrado antes.

8.11 O responsável pela licitação, na fase de julgamento, poderá promover quaisquer diligências julgadas necessárias à análise das propostas de preços e da documentação de habilitação, devendo as licitantes atender às solicitações no prazo por ele estipulado, contado do recebimento da convocação.

9 DA HABILITAÇÃO DOS LICITANTES

9.1 Após as fases de negociação e análise e aceitabilidade da proposta de preço, o Responsável pela licitação analisará a documentação de habilitação do licitante que apresentou a proposta mais vantajosa, segundo os critérios de julgamento fixados no instrumento convocatório.

9.2 Como condição prévia ao exame da documentação de habilitação do licitante detentor da proposta classificada em primeiro lugar, o Responsável pela licitação verificará o eventual descumprimento das condições de participação, especialmente quanto à existência de sanção que impeça a participação no certame ou a futura contratação, mediante a consulta aos seguintes cadastros:

9.2.1 SICAF;

9.2.2 Cadastro Nacional de Empresas Inidôneas - CEIS;

9.2.3 Cadastro Nacional de Empresas Punidas – CNEP;

9.2.4 Lista de fornecedores sancionados do Portal SIGA-MA;

9.2.5 CNCIA – Cadastro Nacional de Condenados por Ato de Improbidade Administrativa.

9.3 A participação, no presente procedimento licitatório, requer a apresentação de toda a documentação comprobatória da necessária qualificação, **inclusive das Microempresas - ME, Empresas de Pequeno Porte - EPP e Microempreendedores Individuais – MEI que estejam participando na condição de subcontratada,** no que se refere à:

a) Habilitação Jurídica;
b) Regularidade Fiscal e Trabalhista;
c) Qualificação Econômica e Financeira;
d) Qualificação Técnica e/ou Operacional;
e) Outros Documentos.

9.3.1 Na Qualificação Técnica Operacional e Profissional por Microempresas - ME, Empresas de Pequeno Porte - EPP e Microempreendedores Individuais – MEI, que estejam participando na condição de subcontratada, será levado em consideração o percentual destinado à subcontratação.

9.4 A **HABILITAÇÃO JURÍDICA** deverá ser comprovada por meio da apresentação da seguinte documentação:

9.4.1 **Registro Comercial**, no caso de empresa individual;

9.4.2 **Ato constitutivo**, **Estatuto** ou Contrato Social em vigor, devidamente atualizado e registrado, em se tratando de sociedades empresariais e, no caso de sociedades por ações, acompanhados dos documentos de eleição de seus atuais administradores. Estes documentos deverão estar acompanhados de todas as alterações, ou de documentos consolidados, se houver, devidamente registrados na Junta Comercial ou em órgão equivalente;

9.4.3 **Inscrição do ato constitutivo**, no caso de sociedades civis, acompanhado de prova da diretoria em exercício;

9.4.4 **Decreto de autorização**, em se tratando de empresa ou sociedade estrangeira em funcionamento no país, e ato de registro ou autorização para funcionamento, expedido pelo órgão competente, quando a atividade assim o exigir.

9.5 A **REGULARIDADE FISCAL** e **TRABALHISTA** deverá ser comprovada por meio da apresentação dos seguintes documentos:

9.5.1 **Prova de regularidade fiscal perante a Fazenda Federal**, efetuada mediante apresentação de certidão expedida conjuntamente pela Secretaria da Receita Federal do Brasil (RFB) e pela Procuradoria-Geral da Fazenda Nacional (PGFN), incluindo os créditos tributários relativos às contribuições sociais previstas nas alíneas "a", "b" e "c" do parágrafo único do art. 11 da Lei nº 8.212/91 (INSS), nos termos da Portaria Conjunta PGFN/RFB Nº 1.751, de 02.10.2014.

9.5.2 **Prova de regularidade com a Fazenda Estadual** do domicílio ou sede do licitante, mediante apresentação das seguintes certidões:

9.5.2.1 Certidão Negativa de Débitos Fiscais (não inscritos na Dívida Ativa), e;

9.5.2.2 Certidão Negativa de Inscrição de Débitos na Dívida Ativa;

9.5.2.3 Quando a prova de regularidade de que trata este subitem for comprovada mediante a apresentação de uma única certidão, e dela não constar expressamente essa informação, caberá a licitante demonstrar com documentação hábil essa condição.

9.5.3 **Prova de regularidade com a Fazenda Municipal** do domicílio ou sede do licitante, emitida até 90 (noventa) dias contados da data sessão de licitação, relativa ao ISSQN – Imposto Sobre Serviços de Qualquer Natureza e relativa à TLF – Taxa de Localização e Funcionamento, mediante apresentação das seguintes certidões:

9.5.3.1 Certidão Negativa de Débitos Municipais (não inscritos na Dívida Ativa), e;

9.5.3.2 Certidão Negativa quanto à Dívida Ativa Municipal;

9.5.3.3 Quando a prova de regularidade de que trata este subitem for comprovada mediante a apresentação de uma única certidão, e dela não constar expressamente essa informação, caberá a licitante demonstrar com documentação hábil essa condição, sendo que para as empresas estabelecidas no município de São Luís-MA, a prova de regularidade deverá ser

feita mediante a apresentação da **Certidão Negativa de Débitos**, conforme Instrução Normativa n.º 04/2016-GS-SEMFAZ.

9.5.4 Prova de Regularidade relativa ao **Fundo de Garantia por Tempo de Serviço – FGTS**.

9.5.5 **Certidão Negativa de Débitos Trabalhistas** – CNDT, conforme Lei nº 12.440/2011.

9.6 A **QUALIFICAÇÃO ECONÔMICO-FINANCEIRA** será comprovada mediante a apresentação dos seguintes documentos:

9.6.1 **Balanço Patrimonial** e **Demonstrações Contábeis** do último exercício social, já exigíveis e apresentados na forma da lei, que comprovem a boa situação financeira da empresa, vedada a sua substituição por balancetes ou balanços provisórios, que comprove a boa situação financeira da empresa baseada nas condições seguintes:

a) Entenda-se como "último exercício social já exigível" o balanço patrimonial e demonstrações contábeis do ano **2020** ou **2021**, conforme entendimento do Tribunal de Contas da União (Acórdão 1999/2014 – Plenário – TCU) e Instrução Normativa RFB Nº 2023, de 28 de abril de 2021, prorroga o prazo de entrega da Escrituração Contábil Digital (ECD) referente ao ano-calendário de 2020;

b) A comprovação de boa situação financeira da empresa licitante será demonstrada através de índice financeiro utilizando-se as fórmulas abaixo, cujos resultados deverão estar de acordo com os valores estabelecidos:

a.1) **Índice de Liquidez Geral (ILG)**

$$ILG = \frac{\text{Ativo Circulante + Ativo Não Circulante}}{\text{Passivo Circulante + Passivo Não Circulante}} \geq 1{,}0$$

b.2) **Índice de Liquidez Corrente (ILC)**

$$ILC = \frac{\text{Ativo Circulante}}{\text{Passivo Circulante}} \geq 1{,}0$$

c) As empresas que apresentarem quaisquer dos índices relativos à boa situação financeira menor do que o exigido, quando de sua habilitação, deverão comprovar, considerados os riscos para a administração, Capital Social ou Patrimônio Líquido no valor mínimo de 10% (dez por cento) do valor inicial da sua proposta, admitida a atualização para a data de apresentação da proposta através de índices oficiais;

d) Os índices contábeis apurados na análise do balanço patrimonial deverão ser informado pela licitante, conforme as fórmulas acima indicadas, expressando os valores em Reais dos grupos de contas envolvidos. Caso o memorial não seja apresentado, ao Representante da Licitação reserva-se no direito de efetuar os cálculos.

9.6.1.1 As empresas com menos de um exercício financeiro devem cumprir a exigência deste item mediante a apresentação do Balanço de Abertura, o qual deverá constar elementos que comprovem a boa situação financeira da mesma.

9.6.1.2 Serão considerados aceitos como na forma da lei o balanço patrimonial e demonstrações contábeis assim apresentados:

a) Publicados em Diário Oficial ou
b) Publicados em jornal de grande circulação ou;

c) Registrados na Junta Comercial da sede ou domicílio do licitante ou;

d) Por cópia do Livro Diário, devidamente autenticado na Junta Comercial da sede ou domicílio da empresa, na forma da Instrução Normativa nº 11, de 05 de dezembro de 2013, do Departamento de Registro Empresarial e Integração-DREI, acompanhada obrigatoriamente dos Termos de Abertura e de Encerramento.

9.6.1.3 Ocorrendo alteração do Capital Social após a realização do Balanço Patrimonial, a licitante deverá apresentar documentação que comprove essa alteração, devidamente registrada na Junta Comercial, incluindo, no caso de empresas estabelecidas no Estado do Maranhão, apresentação de Certidão atualizada da Jucema (Decreto Estadual nº 21.040/05).

9.6.1.4 A pessoa jurídica optante do Sistema de Lucro Real ou Presumido, somente a que distribuem lucro, deverá apresentar juntamente com o Balanço Patrimonial, cópia do recibo de entrega da escrituração contábil digital – SPED CONTÁBIL, nos termos da IN RFB 1.420/2013, 1.422/2013, IN RFB 1.486/2014, IN RFB 1.510/2014, IN RFB 1.594/2015 e IN RFB 1.660/2016.

9.6.2 **Certidão Negativa de Falência**, expedida pelo distribuidor da sede da pessoa jurídica, com data não excedente a 60 (sessenta) dias de antecedência da data da realização da sessão de licitação, quando não vier expresso o prazo de validade.

9.7 Às Microempresas - ME, Empresas de Pequeno Porte - EPP e Microempreendedores Individuais - MEI, em conformidade com o artigo 47 da Lei Complementar nº 123/2006, não será exigida apresentação de balanço patrimonial do último exercício social, para fins de habilitação, quando a participação ocorrer em Cota Exclusiva.

9.8 A **QUALIFICAÇÃO TÉCNICA** deverá ser comprovada por meio da apresentação dos seguintes documentos:

9.8.1 **PARA CAPACIDADE TÉCNICO-OPERACIONAL**

9.8.1.1 Apresentação de **Atestado(s) de Capacidade Técnica**, fornecidos por pessoa jurídica de direito público ou privado, comprovando que a licitante executou satisfatoriamente, serviço/obra compatível com o objeto deste edital, observada a parcela de maior relevância e valor significativo delimitado a seguir:

I – Elaboração de Projeto Básico e Executivo de Cais/Pier/Berço em concreto Armado com a capacidade de carga distribuída de no mínimo 5t/m^2, com no mínimo, 6.400m^2.

II – Execução de Cais/Pier/Berço em concreto Armado com a capacidade de carga distribuída de no mínimo 5t/m^2, com no mínimo, 6.400m^2.

9.8.1.2 Prova de inscrição ou registro do licitante, junto ao Conselho Regional de Engenharia e Agronomia – CREA ou no Conselho de Arquitetura e Urbanismo - CAU, que comprove atividade relacionada com o objeto;

9.8.2 PARA QUALIFICAÇÃO TÉCNICA-PROFISSIONAL

9.8.2.1 Comprovação do licitante de possuir em seu corpo técnico, na data de apresentação das propostas, profissional(is), reconhecido(s) pelo CREA ou pelo CAU, detentor(es) de atestado(s) de responsabilidade técnica, devidamente registrado(s) no Conselho de Classe da região onde os serviços foram executados, acompanhados(s) da(s) respectiva(s) Certidão(ões) de Acervo Técnico – CAT, expedidas por este(s) Conselho(s), que comprove(m) ter o(s) profissional(is), executado para órgão ou

entidade da administração pública direta ou indireta, federal estadual, municipal ou do Distrito Federal, ou ainda, para empresa privada, que não o próprio licitante (CNPJ diferente), serviço(s) relativo(s) a:

I – Elaboração de Projeto básico e Executivo de Cais/Pier/Berço em concreto Armado com a capacidade de carga distribuída de no mínimo 5t/m^2

II – Execução de Cais/Pier/Berço em concreto Armado com a capacidade de carga distribuída de no mínimo 5t/m2

9.8.2.2 A comprovação do vínculo profissional com a licitante deverá ser feita por meio de Prova de Registro da empresa no CREA e/ou CAU em que figure o profissional disponibilizado como responsável técnico ou Registro em Carteira de Trabalho ou Contrato de Prestação de Serviço ou ART/RRT de cargo ou função, ou, ainda, Declaração de Contratação Futura do profissional detentor do Atestado apresentado, desde que acompanhada de declaração de anuência expressa do profissional.

9.8.3. Os profissionais indicados pelo licitante, para fins de comprovação da capacitação técnico-profissional, devem participar da obra ou serviço objeto do Termo de Referência (Anexo I), admitindo-se a substituição por profissionais de experiência equivalente ou superior, desde que aprovada pela Administração.

9.8.4. Não será aceito atestado de obra inacabada, executada parcialmente ou em andamento, exceto se fundamentado na Resolução 1.025 de 30/10/2009 do CONFEA.

9.8.5. Não será aceito atestado de capacitação técnica PARCIAL ou de SUBCONTRATADA, exceto se fundamentado na Resolução 1.025 de 30/10/2009 do CONFEA.

9.8.6 Não será aceito atestado de fiscalização, execução ou coordenação de Obra/Projeto.

9.8.7 No caso das empresas subcontratadas, quando houver subcontratação, a comprovação de execução de serviço será feita por meio de atestado compatível com parcela destinada à subcontratação.

9.8.8. Atestado de Visita Técnica, fornecido pela EMAP, comprovando que a licitante visitou o local para constatar as condições dos locais onde serão realizados os serviços objeto desta licitação ou **Declaração da licitante de que tomou conhecimento das condições dos locais** onde será realizada a obra/serviços, conforme modelo de Declaração constante do **Anexo VI** deste Edital.

9.9 DA VISITA TÉCNICA

9.9.1 O licitante **poderá** vistoriar o local onde será executada a obra/serviço objeto deste Edital, na forma estabelecida no Termo de Referência, para inteirar-se das condições e graus de dificuldades existentes, **até o segundo dia útil anterior** da data para apresentação das propostas, observando os feriados nacionais, estaduais e municipais.

9.9.2 A licitante que desejar ter conhecimento dos locais onde serão executados a obra/serviços deverá agendar o dia e o horário da visita de seu representante, por meio do e-mail copro@emap.ma.gov.br das 09 às 16 horas, contendo o nome completo da empresa, CNPJ, o(s) nome(s) completo(s) do(s) profissional(is) que realizarão a visita técnica e cópia do documento RG e CPF. Dúvidas poderão ser tiradas pelo telefone (98) 3216-6000 ramal 6037.

9.9.3 No momento da realização da visita, será exigida do visitante a apresentação dos seguintes documentos:

9.9.3.1 Carta de credenciamento do representante, emitida em papel timbrado da empresa interessada;

9.9.3.2 Cópia simples da Cédula de Identidade do representante credenciado da licitante.

9.10 OUTROS DOCUMENTOS:

9.10.1 Certidão Simplificada da Junta Comercial do Estado do Maranhão (JUCEMA), comprobatória da situação atualizada do seu registro, ato constitutivo, estatuto ou contrato social em vigor, em cumprimento aos termos do art. 1º do Decreto Estadual nº 21.040/2005, **exigível somente para empresários e sociedades empresariais do Estado do Maranhão**. O Microempreendedor Individual-MEI, em razão do seu tipo jurídico e de seu procedimento de registro, alteração, baixa e legalização ser realizado pelo Portal do Empreendedor, no qual expressa a sua situação cadastral com o número do registro e CNPJ, considerados certidões, está dispensado de apresentar a certidão da JUCEMA.

9.10.2 Declaração de que não emprega menores de dezoito anos em trabalho noturno, perigoso ou insalubre e nem menores de dezesseis anos em qualquer trabalho, salvo na condição de aprendiz, a partir de quatorze anos, de conformidade com o disposto no art. 7º, inciso XXXIII da Constituição Federal, nos termos do **Anexo IX**.

9.10.3 Apresentação do **Termo de Compromisso de Constituição de Consórcio** com todas as cláusulas mencionadas no subitem I do Item 25 do Termo de Referência.

9.10.4 Declaração de Inexistência de Fato Impeditivo da Habilitação, nos termos do **Anexo VIII** (quando a empresa que optar em apresentar o **Certificado de Registro Cadastral – CRC** expedido pela Empresa Maranhense de Administração Portuária-EMAP ou de outro órgão da Administração Pública Federal ou de outros Estados).

9.11 O licitante que possuir habilitação atualizada no Sistema de Cadastramento Unificado de Fornecedores – SICAF, Registro Cadastral Oficial do Poder Executivo Federal, ficará isento de apresentar os documentos relacionados nos item "**DA HABILITAÇÃO.** A verificação da habilitação junto ao SICAF, será feita "on-line'". Caso algum dos documentos exigidos para a habilitação, nos termos deste item, não constem do SICAF, a licitante deverá encaminhá-lo no prazo de até 04 (quatro) horas, a contar da convocação a ser realizada pelo responsável da licitação.

9.12 As provas de regularidade fiscal e trabalhista poderão ser confirmadas, por diligência feita pelo Responsável da Licitação, inclusive por meio eletrônico de comunicação à distância.

9.13 As microempresas, empresas de pequeno porte e microempreendedores individuais deverão apresentar toda a documentação exigida para efeito de comprovação de regularidade fiscal e trabalhista relacionadas no item 9.5 deste edital, mesmo que esta apresente alguma restrição, assegurado, todavia, o prazo de 05 (cinco) dias úteis, cujo termo inicial corresponderá ao momento em que a proponente apresentar a **documentação habilitatória**, prorrogáveis por igual período, a critério do Responsável pela licitação, ou diretamente 10 (dez) dias úteis, a critério deste, para reapresentação da documentação devidamente regularizada.

9.14 A não regularização da documentação, no prazo previsto no subitem anterior, implicará na decadência do direito à contratação e a licitante será considerada inabilitada, cabendo à Administração selecionar a oferta subsequente em ordem de preço, verificando se existem outros licitantes com direito de preferência no mesmo intervalo, quando for o caso, e proceder ao exame de conformidade da proposta, a sua aceitabilidade e a habilitação da licitante, e assim sucessivamente até encontrar uma que atenda aos requisitos do Edital e aos interesses da EMAP.

9.15 Todos os documentos deverão estar em nome da licitante. Se a licitante for matriz, os documentos deverão estar com o número do CNPJ da matriz. Se for filial, os documentos deverão estar com o número do CNPJ da filial, salvo aqueles que, por sua natureza, comprovadamente, são emitidos em nome da matriz.

9.16 A apresentação do **Certificado de Registro Cadastral – CRC** expedido pela Empresa Maranhense de Administração Portuária-EMAP ou de outro órgão da Administração Pública Federal ou de outros Estados, substituirá o **Ato constitutivo**, **Estatuto** ou **Contrato Social** em vigor, devidamente atualizado e registrado, em se tratando de sociedades empresariais e, no caso de sociedades por ações, acompanhados dos documentos de eleição de seus atuais administradores, **Registro Comercial**, no caso de empresa individual, bem como a **Inscrição do ato constitutivo**, no caso de sociedades civis, obrigando-se a licitante a apresentar o referido Certificado acompanhado da Declaração da Inexistência de Fato Impeditivo da sua Habilitação, conforme o modelo do **Anexo VIII** deste Edital.

9.17 Não serão aceitos protocolos de entrega ou solicitação de documentos em substituição aos documentos requeridos no presente Edital e seus Anexos.

9.18 Se a documentação de habilitação da licitante - e/ou, nos termos do item 4 do Edital, da empresa a ser subcontratada - não estiver completa e correta ou contrariar qualquer dispositivo deste Edital e seus Anexos, poderá o Responsável da Licitação considerar o proponente inabilitado.

10 DO ENCAMINHAMENTO DA DOCUMENTAÇÃO E DA PROPOSTA

10.1 Após a etapa de negociação, a licitante detentora da menor proposta deverá encaminhar sua **Proposta de Preços**, nos termos do item DO ENVIO DA PROPOSTA DE PREÇO, preenchida com os valores unitários e total, atualizados em conformidade com o menor lance ofertado e **de acordo com os modelos do Anexos IV-A e IV-B**, e demais **documentos exigidos para habilitação** que não estiverem disponíveis no **SICAF**, **no prazo máximo de até 05 (cinco) dias úteis**, a contar da convocação do Pregoeiro no Sistema (Licitações-e), por meio do menu "opções" e depois "incluir anexo proposta" no sistema Licitações-e ou por meio do endereço eletrônico csl@emap.ma.gov.br. **Em vista a capacidade do sistema é importante compactar o arquivo**.

10.2 Após análise, a proposta ajustada e os documentos de habilitação deverão ser encaminhados em originais ou cópias autenticadas, por meio de Cartório competente, **no prazo de até 05 (cinco) dias úteis**, contados da data da solicitação do Pregoeiro, ao endereço da EMAP, na Avenida dos Portugueses, Porto do Itaqui, s/n, Bairro Itaqui, CEP 65.085-370, São Luís – MA**.**

10.2.1 Em homenagem à razoável duração dos processos (art. 5º, LXXVIII, CF/88), caso, em atendimento ao disposto no item 10.1, toda a proposta ajustada e todos os documentos de habilitação enviados à CSL/EMAP tenham sido assinados digitalmente, com a indicação do endereço eletrônico para reconhecimento da assinatura digital e/ou confirmação eletrônica de autenticidade, a licitante detentora da menor proposta ficará dispensada da remessa da documentação em original ou em cópia autenticada.

10.3 O não envio dos documentos ou o envio em desacordo com o Edital ou o decurso do prazo mencionado nos subitens anteriores ensejará a recusa da proposta.

11 DOS RECURSOS

11.1 Dos atos do Coordenador da Licitação/Pregoeiro neste processo licitatório, poderá o licitante, na forma do art. 129 do Regulamento de Licitações e Contratos da EMAP, ao final da Sessão Pública manifestar, imediata e motivadamente, a intenção de interpor recurso.

11.2 Declarado o vencedor, qualquer Licitante poderá manifestar imediata e motivadamente a intenção de recorrer, quando lhe será concedido o prazo de **05 (cinco) dias úteis**, contado a partir da intimação do ato de julgamento da habilitação, para apresentação das razões do recurso, devendo contemplar, conforme o caso, além dos atos praticados na fase de habilitação, aqueles praticados em decorrência do julgamento das propostas e da verificação da efetividade da mesma, ficando os demais Licitantes desde logo intimados para apresentar impugnações em igual prazo, que começarão a correr do término do prazo do recorrente, sendo-lhes assegurada vista dos autos.

11.3 A falta de manifestação recursal do licitante, dentro do prazo de 30 (trinta) minutos, **após declarado o vencedor da licitação**, importará na decadência do direito de recurso e a Adjudicação do objeto da licitação pelo Responsável pela licitação ao vencedor. Em havendo a manifestação, será concedido o prazo de 5 (cinco) dias úteis para apresentação das razões do recurso, ficando os demais Licitantes desde logo intimados para apresentar impugnações em igual prazo, que começarão a correr do término do prazo do recorrente, sendo-lhes assegurada vista dos autos.

11.4 As razões do recurso bem como as contrarrazões deverão ser encaminhadas por meio do endereço eletrônico csl@emap.ma.gov.br ou protocolizados no Setor de Protocolo da EMAP, localizado no Prédio sede da EMAP, na Avenida dos Portugueses, s/n, Itaqui, São Luís-MA, dentro do horário de expediente da EMAP, das 08:00 às 12:00 e das 13:00 às 17:00 horas.

11.5 O recurso contra a decisão do Responsável pela licitação terá efeito suspensivo e, se acolhido, invalidará apenas os atos insuscetíveis de aproveitamento.

11.6 Se não reconsiderar sua decisão, o Responsável pela licitação submeterá o recurso, devidamente informado, à consideração do Presidente da EMAP, que proferirá decisão definitiva antes da homologação do procedimento, no prazo de até 05 (cinco) dias úteis, contado de seu recebimento.

12 DA HOMOLOGAÇÃO E CONTRATAÇÃO

12.1 O resultado de julgamento será submetido à Autoridade Competente para homologação.

12.2 Após a homologação do resultado da presente licitação pelo Presidente da EMAP, a empresa adjudicatária será convocada, por meio de correspondência específica, para no prazo máximo de até **10 (dez) dias corridos**, contados da data do ofício de convocação, assinar o Contrato, **na sede da EMAP**, entregar o **Questionário de Diligências Apropriadas** (**Anexo X**) devidamente preenchido, sob pena de decair o direito da contratação, sem prejuízo das sanções previstas neste Edital.

12.2.1 Excepcionalmente, e a critério exclusivo da EMAP, mediante requerimento fundamentado da empresa adjudicatária, a assinatura do contrato poderá ocorrer fora da sede da entidade licitante.

12.2.2 Caso tenha deferido o pedido de assinatura do contrato fora da sede da EMAP, e observado, em qualquer hipótese, o prazo indicado no caput deste subitem, a empresa adjudicatária procederá à impressão colorida e integral de 03 (três) vias do contrato e dos respectivos anexos e coletará a assinatura dos respectivos representantes legais. Competir-lhe-á, ainda, reconhecer em cartório a firma do respectivo signatário do instrumento contratual e da respectiva testemunha, remetendo, nas vinte e quatro horas seguintes a esse reconhecimento, por companhia aérea, as três vias do termo contratual e de eventual documentação requerida no ato de convocação.

12.3 O prazo da convocação poderá ser prorrogado uma vez, por igual período, quando solicitado pela licitante vencedora durante o seu transcurso, desde que ocorra motivo justificado e aceito pela EMAP.

12.4 A recusa injustificada da licitante vencedora em assinar o Contrato, prestar a garantia, se houver, e receber a Ordem de Serviço/Fornecimento, dentro do prazo estabelecido pela EMAP, caracteriza o

descumprimento total da obrigação assumida, sujeitando-a as penalidades estabelecidas neste edital e/ou contrato.

12.5 No ato da assinatura do contrato, caso a adjudicatária tenha sede ou filial estabelecida no Estado do Maranhão deverá apresentar comprovação de regularidade com a CAEMA, consoante determina o Decreto Estadual nº 21.178, de 26/2005.

12.6 A contratação fica condicionada à confirmação da autenticidade das certidões sujeitas à confirmação e à consulta prévia pela EMAP ao Cadastro Estadual de Inadimplentes - CEI, consoante determina o art. 6º da Lei Estadual nº 6.690, de 11 de julho de 1996.

12.7 Para contratar com a Empresa Maranhense de Administração Portuária -EMAP, as empresas deverão ter em seu quadro de empregados, egressos do sistema prisional, nos quantitativos e nos casos previstos na Lei Estadual nº 10.182/2014, de acordo com a previsão do Termo de Referência /Projeto Básico. As empresas da construção civil, prestadoras de serviços no âmbito do Estado do Maranhão deverão, também, observar a prioridade de contratação de mão de obra maranhense nos termos da Lei 10.789/2018.

12.8 A contratação fica condicionada à consulta prévia pela EMAP ao Cadastro de Empregadores que tenham submetido trabalhadores a condições análogas à de escravo divulgada no sítio eletrônico do Ministério do Trabalho e Emprego, consoante determina a Lei Estadual nº 9.752, de 10 de janeiro de 2013.

12.9 Nos casos em que houver a subcontratação:

12.9.1 A contratada deverá substituir a subcontratada, no prazo máximo de 30 (trinta) dias, na hipótese de extinção da subcontratação, mantendo o percentual originalmente subcontratado até a sua execução total, notificando o órgão ou entidade contratante, sob pena de rescisão, sem prejuízo das sanções cabíveis, ou demonstrar a inviabilidade da substituição, em que ficará responsável pela execução da parcela originalmente subcontratada.

12.9.2 Caso seja comprovado que a empresa subcontratada deixe de honrar com seu compromisso contratual em decorrência de imperícia, negligência, má gestão ou em razão de outra prática danosa punida pela legislação aplicada à matéria, a empresa Contratada, independente das demais sanções civis e criminais que se fizerem requeridas, será declarada inidônea e impedida de participar diretamente ou como subcontratada de outros certames licitatórios no âmbito da Administração Pública Estadual.

12.9.3 No contrato firmado com a licitante vencedora constará a empresa subcontratada vinculada aos serviços acessórios a ela destinados no edital, a qual responderá solidariamente pela parte que lhe couber.

13 GARANTIA DE EXECUÇÃO DO CONTRATO

13.1 O Contratado prestará garantia, **em até 10 (dez) dias corridos após a assinatura do contrato**, no percentual de **10% (dez por cento) do valor global contratado**, observado as indicações do Termo de Referência e deste Edital, liberada após a integral execução do Contrato, desde que o licitante contratado tenha cumprido todas as obrigações contratuais, devendo ser renovada a cada prorrogação, em uma das modalidades a seguir, não sendo concedido, em nenhuma hipótese, prazo para apresentação da garantia após esse prazo:

13.1.1 caução em dinheiro;

13.1.2 seguro-garantia;

13.1.3 fiança bancária.

13.2 A garantia assegurará, qualquer que seja a modalidade escolhida, o pagamento de:

13.2.1 prejuízos advindos do não cumprimento do contrato;

13.2.2 multas aplicadas ao Contratado;

13.2.3 prejuízos diretos causados à Contratante decorrentes de culpa ou de dolo durante a execução do contrato;

13.2.4 obrigações previdenciárias e trabalhistas não honradas pelo Contratado.

13.3 Se a opção de garantia for a caução em dinheiro, o Contratado deverá solicitar informações à EMAP referentes ao nome da instituição financeira, aos números da conta corrente e da agência bancária, e ao código identificador, para efeito de depósito do crédito, sendo que o valor caucionado será restituído considerando-se os critérios vigentes de remuneração da poupança aplicados à época da devolução.

13.4 Se a opção recair em seguro-garantia, deverá ser feita a entrega da apólice em original, acompanhada de comprovante de pagamento do respectivo prêmio, devendo ainda conter expressamente cláusula de atualização financeira, de imprescritibilidade, inalienabilidade e de irrevogabilidade e deverá ser válida por pelo menos 90 (noventa) dias consecutivos após o prazo de validade deste contrato. A modalidade seguro garantia somente será aceita se contemplar todos os eventos indicados no parágrafo primeiro da cláusula décima deste Contrato.

13.5 Se a opção recair em fiança bancária, deverá ser feita a entrega da Carta de Fiança, em original, assinada pelo(s) representante(s) legal(is) do emitente devidamente comprovado, devendo conter expressamente cláusula de atualização financeira, de imprescritibilidade, inalienabilidade e de irrevogabilidade e deverá ser válida por pelo menos 90 (noventa) dias consecutivos após o prazo de validade do contrato.

13.6 Caso ocorra a prorrogação do Contrato, a Contratada fica obrigada a apresentar, no ato da assinatura do Termo Aditivo ou em até 15 (quinze) dias dessa data, a critério da EMAP, a renovação da caução prestada quando a mesma tiver sido feita nas modalidades de seguro garantia ou fiança bancária.

13.7 A Contratante poderá descontar do valor da garantia toda e qualquer importância que lhe for devida, a qualquer título, pelo Contratado, inclusive multas.

13.8 Se o desconto se efetivar no decorrer do prazo contratual, a caução deverá ser reintegrada no prazo de 05 (cinco) dias úteis, a contar da data de recebimento da notificação, sob pena de ser descontada na fatura seguinte.

13.9 A garantia será restituída após o cumprimento das obrigações contratuais, devidamente atestado pela Fiscalização e/ou Comissão da EMAP designada para esse fim.

14 DO SEGURO DE RISCO DE ENGENHARIA E DA RESPONSABILIDADE CIVIL DO PROFISSIONAL

14.1 A Contratada deverá apresentar, em até 15 (quinze) dias úteis após a assinatura do Contrato e antes da emissão da ordem de serviço, a apólice de Seguro Risco de Engenharia e Responsabilidade Civil Profissional atendida as seguintes condições:

14.2 A CONTRATADA deverá providenciar, às suas custas, seguro de Riscos de Engenharia - RE e Responsabilidade Civil Profissional - RCP, abrangendo a cobertura básica e demais coberturas adicionais, conforme descrito a seguir, até o momento da Ordem de Serviço, tendo a EMAP como COSSEGURADO no seguro de Riscos de Engenharia;

14.3 Os seguros de Riscos de Engenharia e de Responsabilidade Civil Profissional vigorarão durante o período de execução da obra, ficando sob a responsabilidade do segurado atualizar seu valor sempre que incidir correspondente correção no montante contratual, bem como solicitar prorrogação de vigência da apólice se houver ampliação do prazo de execução da obra;

14.4 A CONTRATADA deverá manter válidas as apólices de seguros RE e RCP e apresentar junto com a medição o comprovante de adimplemento.

14.5 Coberturas do Seguro de Riscos de Engenharia:

14.6 Cobertura Básica de Obras Civis em Construção e Instalações e Montagens (OCC/IM) - Garante os danos físicos decorrentes de acidentes ocorridos no local do risco ou canteiro de obras, por danos da natureza (vendaval, queda de granizo, queda de raio, alagamento, entre outros) e demais eventos (incêndio, explosão, desabamento, entre outros);

14.7 A cobertura prevista no subitem anterior contemplará 100% (cem por cento) do valor do contrato.

14.8 Coberturas Adicionais

14.9 Erro na elaboração do Projeto e na execução da obra/serviço: cobre danos causados à obra decorrentes de erro de projeto e na sua execução, mais prejuízos ocorridos durante reposição, reparo ou retificação. Excluem-se os custos que seriam suportados pelo Segurado para retificar o defeito original, incluindo o transporte, os tributos e despesas afins, se este defeito tiver sido descoberto antes do sinistro.

14.10 A cobertura prevista no Subitem anterior contemplará 100% (cem por cento) do valor do contrato.

14.11 Responsabilidade Civil Geral e Cruzada: cobre os danos materiais e/ou corporais, involuntariamente causados a terceiros que não tenham relação com a obra, em decorrência dos trabalhos pertinentes a ela e/ou instalação. Nesta cobertura, a responsabilidade se estende aos participantes da apólice do segurado principal e demais cossegurados, como se cada um tivesse feito uma apólice em separado, em que todos são considerados terceiros entre si. Além de garantir indenização para danos a terceiros, cobre gastos com honorários de advogados. Essa garantia deverá se estender para Erro de Projeto;

14.12 Para contratos com valores até R$ 20.000.000,00 (vinte milhões de reais), o limite mínimo segurado será de 10% (dez por cento) do valor do contrato, com mínimo de R$ 1.000.000,00 (um milhão de reais);

14.13 Para contratos com valores superiores à R$ 20.000.000,00 (vinte milhões de reais) e até R$ 50.000.000,00 (cinquenta milhões de reais), o limite mínimo segurado será de 8% (oito por cento) do valor do contrato, com mínimo de R$ 2.000.000,00 (dois milhões de reais);

14.14 Para contratos com valores superiores à R$ 50.000.000,00 (cinquenta milhões de reais) e até R$ 100.000.000,00 (cem milhões de reais), o limite mínimo segurado será de 5% (cinco por cento) do valor do contrato, com mínimo de R$ 4.000.000,00 (quatro milhões de reais);

14.15 Para contratos com valores acima de R$ 100.000.000,00 (cem milhões de reais), o limite mínimo segurado será de R$ 5.000.000,00 (cinco milhões de reais).

14.16 Responsabilidade Civil do Empregador: garante a Responsabilidade Civil do Segurado em caso de acidentes dentro do canteiro de obras e/ou durante o translado dos empregados da obra para residência ou da residência para a obra em caso do transporte por conta do segurado, que resulte em morte e / ou invalidez (total ou parcial) permanente de funcionários registrados ou com contrato de trabalho.

14.17 A cobertura prevista no subitem anterior contemplará 20% (vinte por cento) da cobertura de Responsabilidade Civil Geral Cruzada.

14.18 Propriedades Circunvizinhas e Canteiro de Obras: cobre danos materiais a bens de propriedade do segurado ou bens de terceiros sob a sua guarda, custódia ou controle, localizados em propriedade circunvizinha ou no canteiro de obras, e necessários à execução dos serviços.

14.19 A cobertura prevista no Subitem anterior contemplará 20% (vinte por cento) do valor do contrato, com limite de R$ 2.000.000,00 (dois milhões de reais).

14.20 Lucros Cessantes: cobre as indenizações decorrentes de perdas financeiras, lucros cessantes, lucros esperados e quaisquer outras despesas emergentes, desde que resultantes de danos físicos e/ou corporais resultantes da execução dos serviços/obras contratados.

14.21 A cobertura prevista no Subitem anterior contemplará 20% (vinte por cento) da cobertura de Responsabilidade Civil Geral Cruzada.

14.22 Manutenção Ampla: Cobre os danos físicos acidentais às coisas seguradas, causados pelos empreiteiros segurados, no curso das operações por eles realizadas para fins de cumprimento das obrigações assumidas na cláusula de manutenção do contrato ou verificadas durante o período de manutenção, porém consequentes de ocorrência havida no local do risco (canteiro de obras) durante o período segurado da obra. Essa garantia inicia-se após o final da cobertura básica, desde que a obra tenha sido concluída, e tem duração de 06 (seis) meses.

14.23 A cobertura prevista no subitem anterior contemplará 100% (cem por cento) do valor do contrato.

14.24 Despesas extraordinárias: Cobre as despesas com trabalho adicional de mão de obra em dias de feriados, finais de semana, período noturno e/ou envio por um meio de transporte rápido (exceto aeronave), para evitar atraso no cronograma da obra, em função de sinistro ocorrido.

14.25 A cobertura prevista no subitem anterior contemplará 5% (cinco por cento) da cobertura Básica;

14.26 Tumultos: cobre despesas com danos causados por tumulto e greve.

14.27 A cobertura prevista no subitem anterior contemplará 5% (cinco por cento) da cobertura Básica.

14.28 Desentulho do local: cobre despesas com a retirada de entulho do local, em função de riscos cobertos pelo seguro.

14.29 A cobertura prevista no subitem anterior contemplará 5% (cinco por cento) da cobertura Básica.

14.30 Despesas de Salvamento e Contenção de Sinistros: cobre despesas com providências de emergência para conter as consequências de prejuízo decorrente de riscos cobertos pelo seguro

14.31 A cobertura prevista no subitem anterior contemplará o valor mínimo de R$ 100.000,00 (cem mil reais).

14.32 Danos Morais: cobre danos morais diretamente decorrentes de danos materiais e / ou de danos corporais causados a terceiros durante os trabalhos pertinentes à obra.

14.33 A cobertura prevista no subitem anterior contemplará 20% (vinte por cento) da cobertura de Responsabilidade Civil Geral Cruzada.

14.34 Coberturas do Seguro de Responsabilidade Civil Profissional

14.35 Erros e Omissões: danos materiais e / ou corporais consequentes de atos de negligência, imperícia e/ou imprudência, cometidas pelo Segurado contra terceiros;

14.36 Perdas Financeiras, inclusive lucros cessantes, desde que resultante de um risco coberto pelo presente seguro;

14.37 Danos Morais decorrentes de Ações ou Omissões cometidas pelo Segurado, contra terceiros, no exercício de suas atividades profissionais;

14.38 Perda, Roubo e Extravio de Documentos de clientes sob responsabilidade do Segurado;

14.39 Custas de Defesa, Honorários de advogados e demais despesas relacionadas com o processo e a defesa do Segurado. O Advogado é de livre escolha do segurado e há a antecipação de honorários.

14.40 Gerenciamento de Crise de Imagem, custos de contratação de empresa especializada em serviços de comunicação e assessoria de imagem para amenizar os prejuízos à imagem, honra ou reputação do segurado, decorrentes de vazamento de informações sigilosas.

14.41 Tempo da Reclamação e Prazo Complementar: A apólice deverá, obrigatoriamente, possibilitar a apresentação de reclamações durante a execução do contrato e ainda durante o prazo complementar de 36 (trinta e seis) meses.

14.42 Subcontratados: as garantias do seguro passam a ser estendidas para os subcontratados na responsabilidade que couber ao segurado.

14.43 O Seguro de Responsabilidade Civil Profissional deverá ser contratado com limite mínimo de indenização equivalente a 25% (vinte e cinco por cento) do valor integral do contrato, limitado a R$ 50.000.000,00 (cinquenta milhões de reais).

14.44 Quando se tratar de consórcio, as garantias de Cumprimento do Contrato e Risco de Engenharia poderão ser apresentadas integralmente pela EMPRESA líder do consórcio, ou por cada uma das EMPRESAS integrantes deste, com os valores proporcionais à sua participação no consórcio.

15 DAS SANÇÕES ADMINISTRATIVAS

15.1 Conforme Art. 83 da Lei 13.303/2016, a inexecução total ou parcial do Contrato, ou o descumprimento de qualquer dos deveres elencados no Edital e no Contrato, sujeitará a Contratada, garantida a prévia defesa, e sem prejuízo da responsabilidade civil e criminal, às penalidades de:

15.1.1 Advertências;

15.1.2 Multas;

15.1.3 Suspensão temporária de participação em licitação e Impedimento de contratar com a EMAP.

15.2 Quanto ao item 15.1.1 a “advertência” poderá ser aplicada por faltas leves, assim entendidas como aquelas que não acarretarem prejuízos significativos ao objeto da contratação. No caso de três advertências pelo mesmo motivo, esta se converterá em multa conforme o grau da ocorrência. A Contratada será advertida por meio de Termo de Notificação emitido pela Fiscalização da EMAP.

15.2.1 A partir do quinto dia de atraso na execução do cronograma das atividades, a Fiscalização poderá advertir a Contratada, desde que não configure hipótese de aplicação de sansão mais grave, sem prejuízo das multas eventualmente cabíveis.

15.2.2 Após a aplicação da advertência, a Contratada se obriga a respondê-la no prazo informado com as ações para a correção dos problemas apontados pela Fiscalização.

15.3 Quanto ao item 15.1.2 Multa compensatória incidente por dia ou por ocorrência, até o limite de 10% (dez por cento) do valor total do Contrato, recolhida no prazo máximo de 30 (trinta) dias corridos, contados a partir do recebimento da comunicação oficial, segundo graduação informada na Tabela a seguir:

Pontos de responsabilidade da Contratada	Grau	Multa	Prazos
Manter, durante a vigência do Contrato as mesmas condições que propiciaram a sua habilitação e classificação no processo licitatório, em especial a equipe técnica, indicada para fins de capacitação técnico-profissional, admitindo-se a substituição por profissionais de experiência equivalente ou superior, desde que aprovada pela Fiscalização da EMAP.	01	0,01%	Por dia de atraso, a contar da comunicação oficial.
Elaborar e apresentar, conforme constante no Cronograma, o PROJETO BÁSICO, COM DOCUMENTAÇÃO TÉCNICA para avaliação da FISCALIZAÇÃO da EMAP, o qual deverá abordar, de forma clara, completa e integral as especificações descritas neste Termo e/ou nas Reuniões de Entendimento de Escopo.	02	0,05%	Por dia de atraso, a contar da comunicação oficial.
Elaborar e apresentar, conforme constante no Cronograma, o PROJETO EXECUTIVO, COM DOCUMENTAÇÃO TÉCNICA para avaliação da FISCALIZAÇÃO da EMAP, o qual deverá abordar, de forma clara, completa e integral as especificações descritas neste Termo e/ou nas Reuniões de Entendimento de Escopo.	01	0,05%	Por dia de atraso, a contar da comunicação oficial.
Substituir, quando rejeitados, os equipamentos, os materiais e os serviços, dentro do prazo estabelecido pela Fiscalização.	01	0,01%	Por dia de atraso, a contar da comunicação oficial.
Facilitar o pleno exercício das funções da Fiscalização. O não atendimento das solicitações feitas pela Fiscalização será considerado motivo para aplicação das sanções contratuais.	01	0,01%	Por ocorrência
Após a emissão da Ordem de Serviço, no prazo máximo de 07 (sete) dias úteis, providenciar a ART ou RRT, no CREA ou no CAU, respectivamente, dos profissionais responsáveis pelos serviços que serão executados, entregando uma via de cada anotação à Fiscalização e outra aos profissionais mobilizados. Estes comprovantes são indispensáveis para o início dos serviços por parte dos profissionais mobilizados.	01	0,01%	Por dia de atraso, a contar da comunicação oficial.
Entregar os documentos de Saúde e Segurança, Meio Ambiente e do planejamento dos serviços até a data limite informada pela Fiscalização.	01	0,01%	Por dia, a contar da notificação oficial
Cumprir o cronograma de execução da obra.	03	0,05%	Por dia, a contar da notificação oficial
Cumprir as normas de Saúde, Segurança do Trabalho e Meio Ambiente	03	0,05%	Por dia, a contar da notificação oficial

Pontos de Responsabilidade da Contratada

15.4 Para os casos em que as infrações precedem a emissão da Ordem de Serviço, a multa será calculada sobre o valor da primeira etapa da Planilha de Serviços, ou seja, sobre o grupo de Serviços Iniciais, conforme os percentuais atribuídos a cada grau de infração descritos na tabela anterior.

15.5 A aplicação da multa moratória, após regular processo administrativo, não impede que a EMAP rescinda o Contrato e aplique as outras sanções cabíveis, descritas nos itens 15.1.1 e 15.1.3.

15.6 Após a aplicação de 03 (três) advertências com a mesma motivação, a Fiscalização deverá abrir processo para a aplicação de Multa.

15.7 Quanto ao item 15.3, A "Suspensão temporária de participação em licitação e impedimento de contratar com a EMAP" pelo prazo de até 02 (dois) anos, serão motivos suficientes para aplicação desta penalidade:

15.7.1 Abandono do contrato por um período superior a 30 dias;

15.7.2 Falsificação de qualquer documentação de comprovação de condições de habilitação identificada em qualquer fase do contrato.

15.8 A Contratada que for sancionada conforme o item 15.3 será declarada como inidônea para licitar ou contratar com a EMAP e permanecerá nesta condição enquanto perdurarem os motivos determinantes da punição ou até que seja promovida a reabilitação perante a EMAP, que será concedida sempre que a Contratada ressarcir a Administração pelos prejuízos resultantes e/ou depois de decorrido o prazo da sanção aplicada.

15.9 As multas poderão ser aplicadas cumulativamente, caso um mesmo evento se enquadre em mais de uma das hipóteses citadas nos subitens acima listados.

15.10 A aplicação de qualquer uma das penalidades previstas realizar-se-á por meio de processo administrativo em que se assegurará o contraditório e a ampla defesa, por parte da Contratada, observando-se o procedimento previsto na Lei nº 13.303/2016, no Regulamento de Licitações e Contratos da EMAP e, subsidiariamente, na Lei Estadual nº 8.959/2009.

15.11 A EMAP, na aplicação das sanções, levará em consideração a gravidade da conduta da Contratada, o caráter educativo da pena, bem como o dano causado à EMAP, observando o princípio da proporcionalidade.

15.12 As multas devidas e/ou os prejuízos causados à EMAP serão descontadas da Garantia de Execução do Contrato e em caso de valor superior ao valor da garantia prestada, além da perda desta, responderá o contratado pela sua diferença, a qual será descontada dos pagamentos eventualmente devidos ou, ainda, quando for o caso, cobrada judicialmente.

15.13 Após aplicação da penalidade, a Contratada terá o prazo máximo de até 10 dias para apresentação do recurso administrativo protocolado junto a EMAP.

15.14 Em caso de acolhimento das justificativas apresentadas pela Contratada, o valor retido correspondente à multa calculada, será devolvido à Contratada, não se aplicando atualização financeira de qualquer natureza.

15.15 A Contratante informará os dados relativos às sanções por ela aplicadas aos contratados, nos termos definidos nos arts. 37 e 83 da Lei nº 13.303/2016, de forma a manter atualizado o cadastro de empresas inidôneas de que trata o art. 23 da Lei no 12.846/2013.

16 DA DOTAÇÃO ORÇAMENTÁRIA

16.1 As despesas decorrentes dos serviços, objeto desta contratação, correrão por conta da Disponibilidade Financeira e Orçamentária no Orçamento Geral da EMAP, natureza de despesa 44.90.51- Obras e Instalações, exercícios financeiros –2023/2024/2025/2026, fonte 227 – recursos de empresas estatais – CAPEX: Projeto e Construção Berço 98.

17 DAS DISPOSIÇÕES GERAIS

17.1 O presente Edital e seus Anexos, bem como a proposta da licitante vencedora, farão parte integrante do Contrato, independentemente de transcrição.

17.2 É facultado ao Responsável pela licitação ou à Autoridade Superior, em qualquer fase da licitação, a promoção de diligência destinada a esclarecer ou complementar a instrução do processo, vedada a inclusão posterior de documento ou informação que deveria constar no ato da sessão pública.

17.3 Fica assegurado à Empresa Maranhense de Administração Portuária - EMAP o direito de no interesse da Administração, anular ou revogar, a qualquer tempo, no todo ou em parte, a presente licitação, dando ciência aos participantes, na forma da legislação vigente.

17.4 Os licitantes são responsáveis pela fidelidade e legitimidade das informações e dos documentos apresentados em qualquer fase da licitação.

17.5 Após a apresentação da proposta não caberá desistência, salvo por motivo justo, decorrente de fato superveniente e aceito pelo Responsável da licitação.

17.6 Não havendo expediente ou ocorrendo qualquer fato superveniente que impeça a realização do certame na data marcada, a Sessão será automaticamente transferida para o primeiro dia útil subsequente, no mesmo horário e local anteriormente estabelecidos, desde que não haja comunicação do Responsável da licitação em contrário.

17.7 Só se iniciam e vencem os prazos em dias de expediente na Empresa Maranhense de Administração Portuária - EMAP.

17.8 O desatendimento de exigências formais não essenciais não importará no afastamento da licitante, desde que sejam possíveis a aferição da sua qualificação e a exata compreensão da sua proposta, durante a realização da sessão pública da licitação.

17.9 No julgamento da habilitação e das propostas, poderão ser sanados erros ou falhas que não alterem a substância das propostas, dos documentos e sua validade jurídica, mediante despacho fundamentado, registrado em ata e acessível a todos, atribuindo-lhes validade e eficácia para fins de habilitação e classificação.

17.10 O resultado desta licitação será comunicado no mesmo dia do julgamento, se proferido no dia da abertura, ou mediante publicação na Imprensa Oficial e/ou Jornal de grande circulação, e/ou no sítio da EMAP, e/ou mediante comunicação diretamente aos interessados.

17.11 Este Edital e seus anexos estarão à disposição dos interessados, no sítio www.emap.ma.gov.br, no link transparência/compras podendo ainda ser adquirido gratuitamente na CSL/EMAP, durante os dias úteis, das 08:00 às 12:00 horas e das 13:00 às 17:00 horas

17.12 Até a data e hora de início da sessão pública prevista neste Edital, a licitante deverá acessar o sítio da EMAP www.emap.ma.gov.br, no link transparência/compras para acompanhamento de quaisquer alterações, erratas, adiamento, esclarecimentos, julgamento de impugnação, revogação, anulação e demais informações complementares referentes ao presente Edital.

17.13 Caso seja necessária a interrupção da sessão, o Responsável pela Licitação designará nova data para a continuação dos trabalhos.

17.14 São partes integrantes deste Edital os seguintes Anexos:

ANEXO I	Termo de Referência.
ANEXO II	Checklists SSMA e de Segurança da Informação; Planilha de Avaliação de Fornecedores; Critério de Medição; Matriz de Risco; Licença Previa nº 1103200/2018-SEMA
ANEXO III	Anteprojeto e Anexos.
ANEXO IV	Modelo de Planilhas (Planilha de Serviços e Preço de Obra e Planilha de Quantitativos Mínimos).
ANEXO V	Modelo de Cronograma das Atividades.
ANEXO VI	Modelo de Declaração de Conhecimento das Condições Locais.
ANEXO VII	Modelo de Termo de Compromisso de Cumprimento da Legislação Trabalhista, Previdenciária e de Saúde e Medicina do Trabalho.
ANEXO VIII	Declaração de Inexistência de Fato Impeditivo da Habilitação.
ANEXO IX	Declaração das Condições de Empregabilidade de Menor.
ANEXO X	Questionário para realização de diligências apropriadas.
ANEXO XI	Minuta do Contrato.
ANEXO XII	Normas de Segurança, Saúde e Meio Ambiente do Porto do Itaqui.
ANEXO XIII	Regras de ouro no trânsito do Porto do Itaqui.

São Luís-MA, 30 de junho de 2022.

Flavia Alexsandra Noleto Miranda Carvalho
Gerente de Compras e Contratos da EMAP

LICITAÇÃO LRE ELETRÔNICA N° 001/2022-EMAP

ANEXO I

TERMO DE REFERÊNCIA

1. RESUMO DO OBJETO

Contratação de Empresa Especializada para elaboração de projeto básico e executivo; execução de obras civis, contemplando: infra, meso e superestruturas, sistema de combate a incêndio, rede de abastecimento de água e energia elétrica, infraestrutura para bunker (abastecimento de navios), fornecimento de energia elétrica e água potável aos navios; sistema de drenagem pluvial, tratamento de efluentes sanitários, construção de banheiro e guarita, rede de CFTV, SPDA, sinalização horizontal e vertical, Instalação de equipamentos; Comissionamento e Testes operacionais para o Berço 98 no Porto do Itaqui em São Luís – MA.

1. DETALHAMENTO DO OBJETO

O Detalhamento deste Termo de Referência compreende os serviços descritos abaixo: Fase 1 – Estudos; Fase 2 – Projeto básico e Executivo; Fase 3 – Execução da obra; e Fase 4 – Testes e Operação.

DESENVOLVIMENTO EM BIM DO PROJETO BÁSICO E PROJETO EXECUTIVO DO BERÇO 98, NO PORTO DO ITAQUI, SÃO LUIS/MA.

Premissas de Projeto:

O Berço 98 será Multipropósito, com sua superestrutura em concreto armado, equipado com infraestrutura para trilho para carregador de navio (3 vigas trilhos, conforme esquemático (figuras 1 e 2) e new jersey, galeria para bunker (abastecimento dos navios), infraestrutura para receber instalações de abastecimento de energia e água para os navios. Necessitará ter mesmo alinhamento tanto em planta, quanto em paramento, do Berço 99. Terá 320 metros de comprimento e 40 metros de largura, 18 metros de profundidade.

O Berço deverá ter capacidade para suportar operação de um MHC 600 e

resistência de sobrecarga de 5t/m^2.

O sistema de defensas é do tipo Cone 1300H, composto de 02 elementos de borracha e 01 painel frontal metálico revestido de placas UHMW-PE.

- Energia de absorção do Sistema de defensas = 2490kN.m;
- Reação Nominal = 3490kN (trata-se de carga axial a ser projetada sobre a estrutura do berço);
- Painel frontal metálico revestido de placas de UHMW-PE sem chanfros laterais: 2700mm x 6600mm;
- Painel frontal metálico revestido de placas de UHMW-PE com chanfros laterais: 3100mm x 7000mm;

Receberá como maior navio - 190.000 DWT e menor navio 35.000DWT.

A figura 1 representa o carregador de navios para 10 metros.

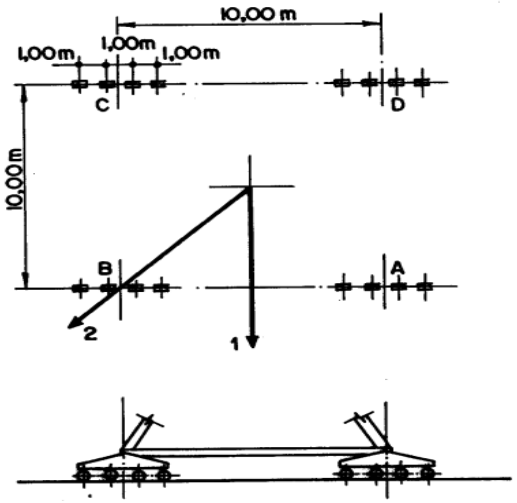

SOLICITAÇÃO VERTICAL POR RODA (kN)

CONDIÇÃO		TRUQUE A	B	C	D
OPERAÇÃO	1	161	180	90	70
	2	127	198	123	52
REPOUSO	1	66	142	168	93
	2	120	167	114	68

Figura 1: o carregador de navios para 10 metros

A figura 2 representa o carregador de navios para 21,45 metros.

– CARGA MÁXIMA DO LADO MAR

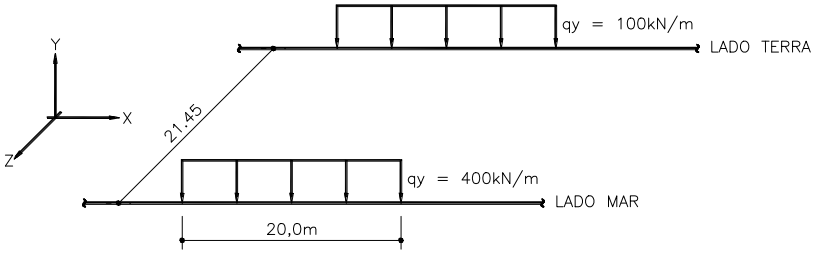

– CARGA MÁXIMA DO LADO DA TERRA

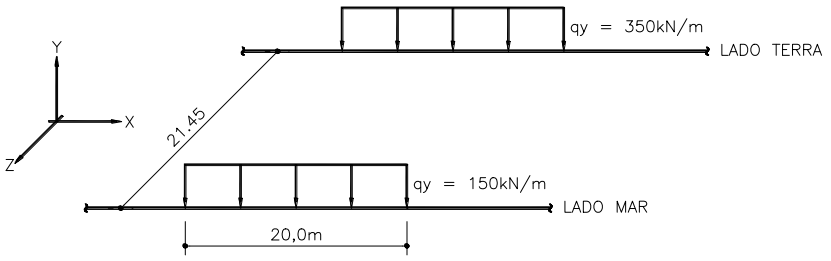

Figura 2: o carregador de navios para 21,45 metros

É parte integrante deste escopo o projeto do Canteiro de Obras, o Arranjo Geral, o projeto estrutural (infra, meso e super) e os todos os projetos complementares: elétrico (com luminotécnico), Automação, CFTV, Sistema de proteção contra Descarga Atmosférica SPDA, aterramento, hidráulico, sanitário, drenagem com caixa de decantação, sinalização vertical e horizontal (inclusive caminho seguro, rota de fuga) e sistema de combate a incêndio com chuveiro lava-olhos (seguindo o padrão dos demais berços).

É também parte integrante deste escopo a especificação de todos os equipamentos de acostagem e amarração (inclusive instalação de giroflex, iluminação com alimentação solar para as defensas).

Deverá ser elaborado Estudo e Pesquisa sobre Manobrabilidade, Acessos Náuticos e Atracação no Berço 98, contendo Simulações de Manobras em Tempo Real.

Deverá haver estudo de melhor encaminhamento, assim como, elaboração do projeto para infraestrutura das canaletas para abastecimento futuro de energia elétrica para os navios e equipamentos das operadoras (moegas, etc) partindo de subestação SE-01.

Haverá um banheiro coletivo, estaqueado, com ETE – Estação de Tratamento de Esgoto, contendo dependências masculinas e femininas, para atendimento a NR-24.

Uma casa de bombas para atendimento ao sistema de Combate a incêndio perfeitamente equipada ao seu pleno funcionamento é parte integrante deste escopo.

Está contemplado neste escopo todos os complementares desta referida edificação (Arquitetônico, Estrutural, Hidráulico, Sanitário, Elétrico, Combate a

Incêndio, rota de fuga, pontos de ancoragem, SPDA se necessário).

DA METODOLOGIA DE ELABORAÇÃO DOS PROJETOS

Para garantir a qualidade no desenvolvimento dos serviços descritos acima, a CONTRATADA deverá seguir os passos abaixo:

a) Realizar os levantamentos de campo que julgar necessários para elaboração do projeto, tais como: mensurações, inventários ou qualquer outro tipo de levantamentos necessários à elaboração dos estudos/projetos com apresentação do referido relatório fotográfico. Para os casos em que a CONTRATADA necessitar de projetos asbuilt e ou originais em que a EMAP não os possuir, será de responsabilidade da CONTRATADA todo levantamento de campo que necessitar (escavações, escaneamento de tubulações enterradas que sejam de água, energia, fibra óptica, etc.)

b) Consultar o Arquivo Técnico da EMAP:

- Sobre projetos/estudos que possam auxiliar na elaboração dos serviços;
- Sobre contratações semelhantes já realizadas, com objetivo de se alimentar com relação a possíveis falhas e quando houver quantificá-las.

c) Participar da reunião de Entendimento de Escopo/Intermediária de modo a qualificar as premissas de projeto;

d) Elaborar um plano de Gerenciamento de Risco do Projeto e da execução da obra contendo: Identificação dos Riscos numa visão macro; Análise qualitativa: priorizando os riscos identificados; Análise Quantitativa: analisando numericamente o efeito dos riscos e planejar as respostas aos riscos, melhorar as oportunidades e reduzir as ameaças aos objetivos do projeto;

e) Elaborar Matriz de Risco e medidas de controle desses riscos referente a operação segura dos navios-tipo.

f) Elaborar o Projeto Básico e executivo e suas planilhas orçamentárias (Sintética, Planilha de Custo unitário e suas respectivas composições auxiliares, BDI e Encargos Sociais) e apresentar propostas metodológicas para construção do Berço 98 e desenhos técnicos necessários para os mesmos, incluindo maquete eletrônica das propostas a nível de projeto básico, e maquete eletrônica do projeto executivo;

g) Submeter a aprovação do Projeto Básico e executivo suas planilhas

orçamentárias (Sintética, Planilha de Custo unitário e suas respectivas composições auxiliares, BDI e Encargos Sociais) à EMAP (Fiscalização e usuários fim) em reuniões intermediárias e realizar melhorias solicitadas, quando pertinente;

h) Elaborar Estudo e Pesquisa sobre Manobrabilidade, Acessos Náuticos e Atracação no Berço 98, contendo Simulações de Manobras em Tempo Real, com ao menos 3 atualizações de modelagem, 6 ensaios de amarração, 30 manobras e 4 workshops, em conjunto com a Praticagem. O propósito principal da simulação é avaliar as manobras de navios-tipos no Berço 98 em fase de projeto e verificar restrições de manobra janelas de maré, no Porto de Itaqui – MA, bem como os impactos causados nesses navios-tipos pelas forças ambientais. O estudo deverá conter relatório técnico que versa sobre as simulações de manobras propriamente dito realizada em um Centro de Simulações. Ressalta-se a possibilidade da contratada revisar o Projeto Básico devido alguma intercorrência percebida no estudo.

A NORMAM-11/DPC cita o seguinte, como exigência para obra portuária:

"l) apresentação dos resultados de simulação em "fast time", "real time" ou modelagem física consolidada em um relatório técnico descrevendo as manobras realizadas. As simulações deverão reproduzir, o mais fielmente possível, os aspectos abaixo relacionados que serão discriminados no relatório técnico das manobras: - as características do navio-tipo; - as características ambientais e geográficas do local da obra pretendida; - as possíveis interferências com obras já existentes e outras ainda não concluídas; - as diversas situações de operação dos navios, tais como: atracação e desatracação; atracação e desatracação na presença de outros navios atracados e/ou fundeados; - a manobrabilidade do navio-tipo nas condições ambientais prevalecentes e nas situações-limite; - o método de emprego, tipos e força de tração estática ("bollard pull") dos rebocadores previstos para auxílio das manobras do navio-tipo; e - outras informações, situações e manobras julgadas relevantes para análise da questão. A critério do Capitão dos Portos poderão ser solicitadas a apresentação de novas informações, estudos técnicos complementares e a realização de novas simulações, de forma a garantir a adequabilidade da obra aos navios-tipo que

irão trafegar nos canais de acesso, canais de aproximação, bacias de evolução, bacias do berço e fundeadouros; e II) apresentação de um plano de análise de riscos e das medidas de controle desses riscos para a operação segura dos navios-tipo. Após o cumprimento dessas exigências de forma satisfatória será emitido o parecer definitivo..."

i) Elaborar Lista de Desenhos, com descrição dos mesmos, tanto no Projeto Básico, quanto no Projeto Executivo;

j) Submeter a aprovação da Fiscalização e demais setores da EMAP (em reuniões intermediárias) as propostas do Projeto Básico e realizar melhorias solicitadas pela EMAP;

k) O Projeto Executivo deve detalhar, no mínimo, os seguintes documentos:

- Plantas de: Canteiro de obras; Arquitetura; Estrutural (infra, meso e superestrutura); Drenagem; Pavimentação; Elétrico/Iluminação com luminotécnico; Automação; SPDA e Aterramento; Mecânico com isométricos; Sistema de Combate a Incêndio; Casa de Bombas; banheiro coletivo com ETE para atendimento à NR-29; Especificação de Equipamentos do Berço, não se limitando a essas;

l) O Projeto Executivo deve apresentar toda a documentação necessária para a licitação:

- Planilhas orçamentárias (Sintética, Planilha de Custo unitário e suas respectivas composições auxiliares, BDI e Encargos Sociais)
- Memorial de Cálculo;
- Caderno de Encargos detalhando a metodologia, plano de ataque da obra e especificação de materiais e equipamentos a serem utilizados;
- Histograma de Equipamentos a ser utilizado na Obra;
- Memorial Descritivo da Obra;
- Folhas de Especificações de Equipamentos;
- Análise de Risco (Matriz de Risco);
- Cronograma físico de Planejamento da Obra em BIM e em MS-Project;
- Curva S da Obra;
- Cronograma físico-financeiro em Excel (desembolso);
- Lista de desenhos;

m) Entrega de *Data Book* conforme a seguir: Relatórios Fotográfico do levantamento de campo; Pranchas e documentação técnica do Projeto Conceitual georeferenciados no SIRGAS 2000; Pranchas e documentação técnica do Projeto Básico georeferenciados no SIRGAS 2000; Pranchas e documentação técnica do Projeto Executivo georeferenciados no SIRGAS 2000, Documentação Técnica referente aos Laudos (se houver); Os certificados e outros documentos de origem externa deverão ser entregues na forma em que foram recebidos; Cópias das ARTs produzidas. Os relatórios acima mencionados deverão ser estruturados de forma didática e em língua Portuguesa, indicando claramente todos os pontos verificados e resultados alcançados informando, principalmente, as correções efetuadas. Os documentos deverão ser acondicionados em pastas tipo "AZ" de 2 pinos com capa em PVC na cor branca, com indicações de conteúdo na capa e no dorso, em padrão definido previamente. Cada pasta deverá conter uma folha de rosto com índice. Deverá ser elaborado um índice geral e anexado na primeira pasta do DATA BOOK". Toda documentação composta no "Data Book" em meio físico, após aprovação e assinatura das partes, deve ser digitalizada no formato PDF pesquisável, a fim de transformar em meio Digital (gravação em CD ou DVD). A CONTRATADA deverá entregar toda documentação ao fiscal do contrato, através do protocolo da EMAP.

Todos os documentos/desenhos finais a serem emitidos pela CONTRATADA, deverão, após devidamente aprovados pela EMAP, serem enviados em:

Papel - 01 cópia (ou formato menor caso esteja especificado) – devendo apresentar assinatura do profissional responsável pelo Projeto, com seu respectivo CREA e em conformidade com a Decisão Normativa 032 de 14/12/88, do CONFEA;

Arquivo magnético (AutoCad-2000, Revit-2000 e Word) – em CD com capacidade compatível com o tamanho do(s) arquivo(s);

Arquivo de plotagem (PLT) – em CD com capacidade compatível com o tamanho do(s) arquivo(s) considerados, tratando-se especificamente do caso de desenhos.

n) A CONTRATADA deverá disponibilizar os Projetos e seus projetistas para participarem das análises críticas/verificações e reuniões intermediárias realizadas junto a um técnico próprio EMAP;

o) A CONTRATADA deve atender fielmente as solicitações registradas em RAP – Relatório de Análise de Projeto sem ônus para a EMAP, desde que não figure mudança de escopo ou em caso de não atendimento que o mesmo seja tecnicamente justificável;

p) Apresentar o projeto em reuniões intermediárias de desenvolvimento, validação ou qualquer outra que se fizer necessária, junto à fiscalização e ao cliente;

q) Fornecer ART ou RRT (Anotação de Responsabilidade Técnica e/ou Registro de Responsabilidade Técnica) abrangendo a elaboração de todos os estudos, documentos e projetos desenvolvidos (por especialidade);

r) Fornecer documento comprobatório de doação de autoria para cada fase de estudo/projeto para a EMAP (Projeto Conceitual, Projeto Básico, Projeto Executivo.)

s) Realizar as alterações, se necessário à execução da Obra, solicitadas pelos respectivos órgãos competentes e/ou técnicos EMAP, mesmo após a entrega do Projeto.

t) Entregar os estudos e projetos a EMAP, mediante documento comprobatório de recebimento;

u) Dar suporte, à EMAP, ao processo de licenciamento ambiental e autorização junto à MARINHA;

v) É de responsabilidade da CONTRATADA atender condicionantes especificas da licença prévia nº 1103200/2018 da SEMA, anexo X deste Termo de Referência, são os itens: 2.1.1; 2.1.4; 2.1.6; 2.1.7; 2.1.8; 2.1.13; 2.1.23; 2.1.26; 2.1.28; 2.1.29; e 2.1.30.

Para a construção do Berço 98 será necessário realizar várias intervenções de infraestrutura no local. Constituem-se então, as principais intervenções (exceto dragagem), as listadas a seguir:

- Projetos Básicos e Executivos;
- Simulações Real time conforme NORMAN
- Sondagens de confirmação;
- Topografia do Berço 99
- Prova de Carga estáticas e dinâmicas

- Prova de Carga estática e dinâmica;
- Aprovação junto a Marinha do Brasil (Em conjunto com a EMAP);
- Construção do Canteiro de Obra (Poderá haver necessidade de se ter logística de construção OFFSHORE);
- Construção de fundação;
- Construção da Meso e superestrutura;
- Instalação de trilhos e Equipamentos (defensas, cabeços, guarda-corpos em aço, componentes do sistema de combate a incêndio e etc.);
- Construção de edificação de apoio com banheiros e Guarita e todos os seus Complementares (construção de ETE);
- Força, Iluminação (inclusive energia solar);
- SPDA;
- Rede lógica e CFTV;
- Abastecimento de água (alimentação de navio);
- Drenagem Pluvial com caixas de retenção de sólidos;
- Sinalização vertical e Horizontal
- Sistema de Combate a incêndio.
- Interligação das utilidades com o Berço 99 e ou com a rede central do Itaqui.
- Teste e Operação Inicial

FASES	ITENS
FASE 1 – ESTUDOS	• **Topografia do Berço 99** • **Sondagens de confirmação** • **Locação das fundações** • **Simulações Real Time**
FASE 2 – PROJETOS	• **Projeto Básico.** • **Projeto Executivo.** • **Aprovação junto a Marinha do Brasil (conforme NORMAM-11/DPC da Marinha).** • **Licença de instalação junto a SEMA.** • **Aprovação junto CBMA** • **Solicitação de Autorização para a Obra junto a Marinha e DNH**

FASE 3 – EXECUÇÃO DAS OBRAS	• **Construção do Berço 98:** a) Mobilização/desmobilização/suprimentos; b) Prova de Carga estática e dinâmica c) Fundação do Berço 98. d) Superestruturas (pré-moldado, concreto moldado in loco). e) Drenagem Pluvial com caixas de retenção de sólidos f) Acessórios (aquisição e instalação de sistema de amarração, trilhos, defensas) g) infraestrutura para bunker (abastecimento de navios) h) infraestrutura para fornecimento de energia elétrica e água potável aos navios i) Arquitetura predial (alvenarias, revestimentos e acabamentos). j) Instalações elétricas para alimentação do Berço e da edificação do banheiro e guarita k) Energia solar em redundância para Iluminação. l) Instalações hidrossanitárias para alimentação do Berço e da edificação do banheiro e guarita. m) Sistema de lógica e comunicação para o Berço e da edificação do banheiro e guarita. n) Prevenção e combate a incêndio para o Berço e da edificação do banheiro e guarita. o) Sinalização Horizontal e Vertical p) Projeto *as built*.
FASE 4 – TESTES E OPERAÇÃO.	• **Testes preliminares e entrega operacional:** a) Testes de carga dos equipamentos de amarração; b) Testes de atracação; c) Testes desatracação; d) Operacionalização; e) Teste sistema de combate a incêndio com a presença de representante do Corpo de Bombeiros/MA para obtenção da Licença

	Operacional. f) Apresentação de toda documentação necessária para o alfandegamento do berço.

Tabela 1: Fases do Projeto.

3. JUSTIFICATIVA

O transporte marítimo do Brasil atualmente é responsável por 95% do fluxo de exportação do país, no entanto, seu potencial ainda não está sendo totalmente utilizado. Sabe-se que a eficiência desse setor é diretamente proporcional à competitividade das exportações Brasileiras.

Esse contexto aliado aos grandes projetos industriais do Estado do Maranhão, como o Terminal de Grãos do Estado – TEGRAM, primeira e segunda fase concluídas e em plena operação que especializou os berço 100 e 103 para graneis sólidos (soja e milho), o Terminal de Fertilizantes que mecanizou o berço 101 em 2020 e; a Instalação de terminal de Celulose (atualmente em construção), exigiram da EMAP a elaboração de seu planejamento estratégico buscando o desenvolvimento de sua infraestrutura para consequente atendimento à demanda solicitada pelo mercado.

Os Berços do Porto do Itaqui já apresentam altas taxas de ocupação, sem atualmente conseguir escoar toda a demanda solicitada pelo mercado.

Desta forma, há necessidade então de uma nova estrutura, com o objetivo de atender ao transporte marítimo, oferecendo condições de navegabilidade ao Porto e de modo a reduzir ao mínimo os tempos médios de espera para atracação, aliados à localização privilegiada do Porto do Itaqui, o que nos permite o alcance de profundidades maiores e consequentemente o recebimento de navios de maior porte. Assim, nasceu o projeto do novo Berço 98.

A construção de um novo berço se torna um incremento na logística e de fundamental importância para o desenvolvimento do Porto e de toda região de influência, por exemplo, MATOPIBA (MARANHÃO, TOCANTINS, PIAUÍ E BAHIA), uma vez que o Berço 98 deverá atrair mais investimentos, aumentar a movimentação de carga do Porto do Itaqui e consequentemente auxiliar em toda cadeia produtiva,

da geração de emprego à redução de valores de frete, posto que o transporte via Porto do Itaqui reduz o tempo de frete em 2 dias se comparado a partida dos navios dos portos do Sudeste do País, além de reduzir a crescente fila atualmente existente para atracar no Porto do Itaqui.

A construção do Berço 98, trará como principais benefícios: Aumento da eficiência operacional do porto; minimizar o tempo de espera para atracação; aumento da produtividade na operação portuária e o aumento da competitividade e atratividade do porto, além de oportunizar recebimento de navios de maior Porte.

Neste sentido, faz-se necessária a Contratação de Empresa Especializada para elaboração de projeto básico e executivo; execução de obras civis, contemplando: infra, meso e superestruturas, sistema de combate a incêndio, rede de abastecimento de água e energia elétrica, infraestrutura para bunker (abastecimento de navios), fornecimento de energia elétrica e água potável aos navios; sistema de drenagem pluvial, tratamento de efluentes sanitários, construção de banheiro e guarita, rede de CFTV, SPDA. Instalação de equipamentos; Comissionamento e Testes operacionais para o Berço 98 no Porto do Itaqui em São Luís – MA.

4. SOBRE A SUSTENTABILIDADE DA CONTRATAÇÃO

Geração de efluentes:

Não haverá geração excessiva de efluentes, somente aqueles provenientes da atividade humana em processo laboral. Para tanto, serão disponibilizados banheiros químicos na frente de serviço e na instalação do canteiro, devendo os respectivos resíduos serem destinados corretamente.

Destinação de resíduos oriundo de demolições e retiradas/entulhos:

Não haverá produção de resíduos oriundo de demolições e retiradas/entulhos.

Impactos sociais:

Não haverá impacto negativo para vizinhança (socioambiental), uma vez que o projeto em questão será realizado totalmente dentro da área de administração da EMAP, além de já haver previsto, no projeto, a destinação sustentável dos resíduos gerados. Por outro lado, é previsto um impacto socialmente positivo: a geração de novos empregos.

Impactos para a imagem da EMAP:

A EMAP, com a execução desse serviço estará atuando para garantir a expansão do Porto do Itaqui, projetando o aumento da movimentação de navios na área em questão. Dessa forma, o projeto contribuirá para a afirmação da imagem da EMAP com sua política de gestão empreendedora e sustentável focada no potencial humano e na valorização das práticas de desenvolvimento econômico, ambiental e social.

4. MATRIZ DE RISCO

O inciso X, do Art. 42, da Lei 13.303/2016, conceitua Matriz de Riscos como:

> Cláusula contratual definidora de riscos e responsabilidades entre as partes e caracterizadora do equilíbrio econômico-financeiro inicial do contrato, em termos de ônus financeiro decorrente de eventos supervenientes à contratação, contendo, no mínimo, as seguintes informações:
>
> a) listagem de possíveis eventos supervenientes à assinatura do contrato, impactantes no equilíbrio econômico-financeiro da avença, e previsão de eventual necessidade de prolação de termo aditivo quando de sua ocorrência;
> b) estabelecimento preciso das frações do objeto em que haverá liberdade das contratadas para inovar em soluções metodológicas ou tecnológicas, em obrigações de resultado, em termos de modificação das soluções previamente delineadas no anteprojeto ou no projeto básico da licitação;
> c) estabelecimento preciso das frações do objeto em que não haverá liberdade das contratadas para inovar em soluções metodológicas ou tecnológicas, em obrigações de meio, devendo haver obrigação de identidade entre a execução e a solução pré-definida no anteprojeto ou no projeto básico da licitação.

Desta forma a Matriz de Risco elaborada, conforme ANEXO IV, no qual não foram imputados à Contratada nenhum evento de risco que gerasse taxa adicional a esta contratação. No entanto, observa-se que diversos Riscos podem ocasionar “atrasos no investimento da EMAP” e para os casos em que tenham sido imputadas sobre responsabilidade da CONTRATADA são cabíveis de Sanções Administrativas conforme item 13 deste termo de Referência.

No § 8º do Art. 81 da lei 13.303/2016, informa que “é vedada a celebração de aditivos decorrentes de eventos supervenientes alocados, na matriz de riscos, como de responsabilidade da Contratada” e cuja coluna de “Item Superveniente

impactantes no equilíbrio econômico-financeiro” esteja classificada como “Não”.

6. DA CONTRATAÇÃO E DO CONTRATO

A contratação será de acordo com o art. 42 da Lei 13.303/2016, sob regime de contratação integrada e critério de julgamento será Menor Preço com modo de disputa fechado, conforme disposto no § 2º, art. 52 da Lei 13.303/2016. Seguindo a legislação específica, o orçamento será sigiloso.

- Fundamento legal: INCISO VI DO ARTIGO 42° DA LEI Nº 13.303/2016;
- Forma de realização da licitação: ELETRÔNICA;
- Modo de disputa: FECHADO;
- Regime de contratação: CONTRATAÇÃO INTEGRADA;
- Critério de julgamento: MENOR PREÇO.
- Regime de Execução: Preço Global

A contratação será do regime tipo integrada uma vez que que envolve a elaboração e o desenvolvimento dos projetos básico e executivo, a execução de obras e serviços de engenharia, a montagem, a realização de testes, a pré-operação e as demais operações necessárias e suficientes para a entrega final do objeto, portanto um serviço não comum.

Com este tipo de contratação, a Contratada tem a liberdade para implementar melhorias e inovações nos seguintes aspectos:

1) À CONSTRUÇÃO

✓ No projeto estrutural: com redução do volume de concreto, mas sem redução na resistência e esforços provenientes da atividade portuária;

✓ Na Metodologia executiva, em relação a partida da obra, sendo por Cantitravel ou outra metodologia a ser escolhida pela licitante;

✓ Na metodologia executiva, durante a obra, serviços on-shore ou off-shore.

2) À OPERAÇÃO

✓ Implantação de melhoria na produtividade em operação, a partir de equipamentos e infraestrutura com tecnologias mais eficientes;

✓ Melhoria nas condições de segurança dos operadores da equipe de amarração durante os serviços de recolhimento e de desengate de cabos nas manobras de atracação e desatracação respectivamente;

✓ Melhoria na segurança na amarração dos navios atracados no Berço;

✓ Melhoria no sistema de comando, controle e proteção elétricos dos equipamentos;

O processo licitatório não é destinado exclusivamente à Micro Empresas – ME ou Empresa de Pequeno Porte – EPP, pois os valores são expressivos e incompatíveis com os referidos tipos de Pessoa Jurídica, conforme especificações da Lei Complementar nº 123/2006, art. 48, inciso I.

Não haverá reserva de cota exclusiva para Microempresas – ME ou Empresas de Pequeno Porte – EPP, pois o objeto não se trata de aquisição de bens de natureza divisível.

Informa-se que poderá haver subcontratação conforme item **25** deste Termo de Referência.

JUSTIFICATIVA PARA A UTILIZAÇÃO DA CONTRATAÇÃO INTEGRADA (DIFERENTES METODOLOGIAS)

O inciso VI do artigo 42° da lei Nº 13.303/2016, estabelece que, “contratação integrada: contratação que envolve a elaboração e o desenvolvimento dos projetos básico e executivo, a execução de obras e serviços de engenharia, a montagem, a realização de testes, a pré-operação e as demais operações necessárias e suficientes para a entrega final do objeto, de acordo com o estabelecido nos §§ 1º, 2º e 3º deste artigo”.

A construção de um berço envolve conhecimento de várias ciências aplicadas, portanto trata-se de um conhecimento multidisciplinar. A Hidráulica Marítima fornece fundamentos requeridos para estimar a ação hidrodinâmica de ondas e concorrentes sobre estruturas de abrigo, acostagem, canais e bacias, bem como referentes ao transporte de sedimentos. A geotecnia e a mecânica dos Solos são básicas para as fundações das obras portuárias e estabilidades e taludes de maciços e aterros.

Também é necessário considerar para este tipo de obra ações provenientes de cargas permanentes; sobrecargas verticais; cargas móveis; meio ambiente; atracação; amarração e terreno também devem ser consideradas.

O conhecimento quanto as ações das embarcações sobre as estruturas acostáveis, corresponde aos esforços transmitidos às estruturas na atracação e na amarração. Somente assim é possível dimensionar a absorção adequada desses esforços para se adequar aos limites de segurança, que preservam a integridade das defensas e cabos de amarração, e operacionais de movimentação segura da carga para navio e o Porto. Na atracação das embarcações, o impacto transmite a energia cinética da embarcação à obra, transformada em energia potencial de deformação das estruturas e defensas.

As forças de amarração, uma vez a embarcação atracada, são oriundas de ventos, ondas e correntes e transmitidas pelos cabos aos elementos de fixação. Para tanto é necessário dispor um mínimo de conhecimento básico das características das embarcações.

Outro ponto de grande importância, é o estudo complementar para definição das especificações dos equipamentos mais adequados, sob a direção de especialistas e com a devida orientação dos fabricantes. Os tipos, funções e características dos equipamentos portuários e de movimentação de cargas são demasiadamente variados e evoluem com grande rapidez. Torna-se cada vez mais difícil tomar posições entre a escolha de um ou de outro equipamento, sem um estudo criterioso e aprofundado dos diversos tipos disponíveis no mercado, de seus desempenhos e eficiência operacional. Este tema por si só, constitui objeto de ampla e complexa especialidade, podendo abranger inclusive inovação tecnológica.

Neste sentido e mediante ao explanado até o momento, a morfologia da obra pode variar desde uma distribuição contínua de elementos estruturais ao longo da linha de atracação, até uma concentração de elementos em alguns pontos discretos, com toda uma gama de situações intermediárias, assim caberá a licitante, mediante ao exame das condições locais e necessidade do cliente, encontrar a melhor solução compatível com os requisitos da função, da técnica e da economia.

JUSTIFICATIVA TÉCNICA

Fundamenta-se tecnicamente a opção pela modalidade de licitação de contratação integrada necessária a garantia de entrega do berço de forma totalmente operacional, executado através das melhores técnicas atuais existentes, com o menor custo, fundamentado em estudos para a seleção/utilização dos equipamentos com melhor desempenho funcional, dotado da tecnologia mais atual que atenda a necessidade da CONTRATANTE.

O projeto de construção do berço consiste em: (i) Desenvolvimento de projeto básico e executivo, composto por: (I) Fundações; Infra, Meso e Superestrutura, Instalações Elétricas; Hidráulicas/Abastecimento de água Potável; Instalações Sanitárias; Sistema de Combate a Incêndio com Hidrantes; Sistema de Proteção contra Descarga Atmosférica; Construção de banheiro vestiário com guarita; drenagem pluvial, Infraestrutura para bunker (abastecimento de navios), infraestrutura para abastecimento elétrico e de água potável aos navios, Infraestrutura de voz e dados; Estudo para instalação de Equipamentos necessários a operacionalização do berço; apoio a CONTRATANTE junto a Capitania dos Portos para liberação da Obra; Apresentação de planejamento detalhado da Obra, aprovando junto a EMAP a metodologia escolhida. (II) Execução da Obra, conforme metodologia aprovada junto a EMAP. (III) Operacionalização do Berço.

Portanto, é vital para viabilizar o projeto de Construção do Berço que uma única empresa ou consórcio forneça todas as soluções necessárias à sua completa implantação do Projeto. Objetiva-se, dentro dos critérios que regem a Administração Pública, de economicidade e responsabilidade, ganho na celeridade do processo, redução de divergências entre as atividades de elaboração de projetos e execução de obras, diminuição de conflitos e falhas de comunicação entre as soluções tecnológicas adotadas, bem como a correlacionada minimização de incompatibilidade entre as diversas áreas citadas.

Resta evidente que qualquer problema na incompatibilidade dos projetos, execução e seleção de equipamentos, acarretarão em perdas de eficiência e de competitividade do Porto do Itaqui. Dessa forma, fica evidente a necessária unicidade de responsabilidades para o desenvolvimento dos projetos básico e executivo, a execução das obras e serviços de engenharia, bem como o início da operacionalização do berço.

Ao adotar a Contratação Integrada, transfere-se o risco de eventuais divergências e incompatibilidades oriundas de soluções desenvolvidas separadamente por diversos contratados para uma mesma empresa ou consórcio, que será o único responsável por todo o empreendimento perante a CONTRATANTE. Assim, minimizam-se os riscos de revisões técnicas que poderiam comprometer o cronograma de execução física do projeto de Construção do Berço.

JUSTIFICATIVA ECONÔMICA

As justificativas econômicas decorrem da comparação qualitativa entre duas hipóteses previstas na Lei nº 13.303/2016 em termos de regime: contração integrada ou contratação por regime distinto (empreitada por preço unitário; empreitada por preço global; contratação por tarefa; ou empreitada integral).

Os riscos associados ao particionamento ou fatiamento deste certame, pesaram na decisão da CONTRATANTE em optar pela CONTRATAÇÃO INTEGRADA. Citam-se os riscos técnicos com efeitos econômicos danosos: incompatibilidade ou insuficiência dos projetos básico e executivo em relação às respectivas obras ou serviços de engenharia; descumprimento dos prazos definidos em cronogramas físicos relativos às partes individuais que comporiam todo o objeto; não atingimento do prazo final para a entrega de todo o empreendimento; incompatibilidade técnica entre soluções entregues por diferentes contratos; deficiência ou insuficiência de qualquer uma das partes executadas, comprometendo o perfeito funcionamento do conjunto de obras e serviços contratados; dificuldade de realização das atividades de operação inicial, entre outros.

Além disso, por meio da Contratação Integrada, ficam reduzidos os custos administrativos de fiscalização documental, bem como das diversas áreas envolvidas nos processos licitatórios e de contratação.

Critério de comparação	Regime de Contratação Integrada (artigo 42°, inc. VI, Lei nº 13.303/2016)	Outros regimes de contratação (artigo 42°, inc. I a V, Lei nº 13.303/2016)
Objeto de Contratação.	Único: - Inovação tecnológica. - Projetos básico e	Fracionado: - Projetos em separado. Especificação de

	executivo. - Obras. - Serviços.	Equipamentos - Obras de engenharia. Editais distintos.
Projeto Básico.	Não exigido, apenas Anteprojeto. Complexidade do objeto. Atividade específica.	Exigido, de acordo com o fracionamento. Licitação distinta, com os respectivos custos associados. Licitação de projetos e licitação de obras e serviços.
Obras e Serviços de Engenharia.	De acordo com Anteprojeto e posterior projeto básico e executivo.	De acordo com o fracionamento: - Obra de engenharia civil. - Testes. - Operação Inicial. Editais distintos.
Fiscalização.	Exigida. Edital e contrato distintos.	Exigida. Edital e contrato distintos.
Gestão.	Edital e contrato único.	Editais e contratos distintos. Custos administrativos adicionais, tanto para fase interna quanto externa. Gestão das interfaces entre contratados.
Riscos Associados.	Desacordo com anteprojeto. Descumprimento de prazo. Abandono das obras e serviços.	Dissociação ou separação da atividade pretendida pela Contratante. Falta de domínio da solução completa por parte dos diferentes contratados. Possível alegação de fornecimento de que projeto básico é insuficiente ou incompatível em decorrência de contrato anterior distinto.

		Possível alegação de que obras e serviços não são compatíveis com respectivos projetos fornecidos. Conflito entre prestadores e contratados. Falta de garantia de execução concomitante das obras e serviços. Não entrega de parte de obra ou de serviço. Exigência de aditamentos. Descumprimento de prazos. Ausência de solidariedade entre contratados. Comprometimento do todo, do resultado pretendido.
Economicidade do regime.	Presença de economia de escala. Concentração de aquisições e prestações de serviços sob um único responsável perante a Administração. Possibilidade de consórcios entre empresas de atividades complementares ao atendimento do objeto de contrato.	Ausência de economia de escala. Difusão das aquisições e prestações de serviços. Aumento de custos administrativos. Impacto dos riscos de não compatibilidades entre projeto básico e obras e serviços. Custos de transição entre etapas.

Tabela 2 – Comparativo entre o Regime de Contratação Integrada e outros Regimes da Lei nº 13.303/2016

As maiores diferenças destacadas na tabela se concentram na não exigência de projeto básico, no caso da Contratação Integrada, bem como no aumento significativo dos riscos associados aos regimes de contratação nos quais se exige prévio projeto básico. Outro ponto se refere à gestão de contratos, onde se destacam

as diferenças entre se gerenciar contrato único e diversos contratos, de acordo com o item, por exemplo, projetos, obras e serviços (estes últimos sendo passíveis de novo fracionamento, de acordo com a natureza do serviço).

Sendo assim, ficará a cargo do licitante vencedor apresentar a proposta com melhor relação custo x benefício, favorecendo a Administração, em respeito aos princípios da razoabilidade e da economicidade.

7. PRAZOS DE EXECUÇÃO DO SERVIÇO

O prazo previsto para a execução deste objeto de contrato será de até 36 (trinta e seis) meses, conforme cronograma físico anexado a este Termo de Referência, contados da data indicada na Ordem de Serviço (O. S.) emitida pela EMAP autorizando o início das atividades. A Ordem de Serviço será emitida em até 30 (trinta) dias corridos após a reunião de kick off.

O prazo de vigência do contrato será de 42 (quarenta e dois) meses a contar da data de Assinatura do Contrato.

8. LOCAL DE EXECUÇÃO DOS SERVIÇOS

Os serviços serão realizados na Área primária do Porto do Itaqui em São Luís – Maranhão.

A região está localizada dentro de um padrão climático característico das regiões equatoriais tropicais, no qual predomina largamente as chuvas relativamente bem distribuídas durante todo ano, apresentando, no entanto, um volume maior entre os meses de novembro a junho e tendo um período de relativa estiagem entre junho a setembro. Os índices de pluviosidade média em São Luis variam de acordo com tabela abaixo:

MÊS	PRECIPITAÇÃO TOTAL (mm)	DIAS COM CHUVA
Janeiro	156,3	14
Fevereiro	269,3	20
Março	415,5	23
Abril	416,2	23
Maio	317,7	24
Junho	154,8	23
Julho	110,6	17
Agosto	36,2	12
Setembro	7,1	6
Outubro	3,6	2
Novembro	19,6	3
Dezembro	45,9	6
Fonte: DHN – ROTEIRO COSTA NORTE		

Tabela 3 – índices de pluviosidade média em São Luis

A temperatura varia ao longo do ano entre 23ºC e 31ºC, situando-se normalmente em torno de 27ºC. Foram, no entanto, registradas temperaturas máximas e mínimas de 40ºC e 15ºC respectivamente. A unidade relativa do ar é uniformemente alta durante todo o ano, com uma média mensal variando entre 75% e 85%.

Os Ventos na área do Porto do Itaqui são predominantes os ventos NORDESTE (frequência de 25%), com as velocidades e as respectivas frequências conforme indicadas abaixo:

BEAUFORT	VELOCIDADE	FREQUÊNCIA
2	2 a 6 nós	39%
3	7 a 10 nós	31%
4	11 a 18 nós	15%
5	17 a 21 nós	1%

Tabela 4 – índices de Ventos na área do Porto do Itaqui

A maré na Baía de São Marcos tem características semidiurnas com a seguinte variação do nível d'água:

- ✓ N-MÁXIMO (previsto): + 7,10 m
- ✓ MHWS (média das preamares de sizígia): + 6,27 m
- ✓ MHWN (média das preamares de quadratura): + 5,02 m
- ✓ MSL (nível médio): + 3,43 m
- ✓ NR (nível de redução): + 0,00 m
- ✓ N. MÍNIMO (previsto): - 0,30 m
- ✓ Os referidos níveis são em relação ao Nível de Redução (NR) da D.H.N. - M.M.

As correntes na Baía de São Marcos (região estuarina), sendo que a circulação de suas águas é definida pela variação de maré ocorrente no local. Os valores máximos de correntes hidrodinâmicas ocorrem aproximadamente 3 horas após a preamar nas vazantes e a baixa-mar das enchentes, enquanto os valores mínimos das correntes ocorrem próximo às estofas de maré. Outra característica estuarina é a presença de marés reversas. Durante as vazantes as correntes apresentam direção Norte e Nordeste e, após as estofas, invertem suas direções para Sul e Sudoeste.

Na bacia de evolução, as velocidades apresentam-se em média como mostrado abaixo:

- ✓ Enchente de sizígia 4,3 nós (7,95 km/h)
- ✓ Vazante de sizígia 3,7 nós (6,85 km/h)
- ✓ Enchente de quadratura 5,1 nós (9,45 km/h)
- ✓ Vazante de quadratura 4,2 nós (7,80 km/h)

No canal de acesso, as velocidades das correntes na enchente (a 5 metros de profundidade) são apresentadas abaixo:

- ✓ Sizígia 5,65 nós (10,45 km/h)
- ✓ Quadratura 2,50 nós (4,65 km/h)

As ondas na região são geradas por ventos locais, podendo alcançar alturas correspondentes a uma altura significativa, Hs, de 1,10 m. O período correspondente é de 6 segundos.

A densidade da água do mar varia de 1.010 g/l (baixa-mar no período seco) a 1.019 g/l (preamar no período chuvoso).

9. CRONOGRAMA DE EXECUÇÃO

O cronograma preliminar de atividades para execução dos serviços encontra-se no ANEXO III deste termo de referência.

10. SAÚDE, SEGURANÇA E MEIO AMBIENTE

ORIENTAÇÕES RELATIVAS À SEGURANÇA DO TRABALHO

As orientações a seguir deverão ser seguidas no início e ao longo de todo o Contrato.

TRABALHO EM ALTURA

Requisitos Legais e/ou Normativos Internos: Portaria nº 3.214/78/MTE. Procedimentos e Normas internas EMAP/Porto do Itaqui.

E.P.I´s

a) Utilizar os EPI's específicos para a função e riscos da atividade, atendendo aos requisitos da NR 06;

b) Uso de cinto de segurança tipo pára-quedista com talabarte duplo para trabalhos em altura;

c) Para eletricista prevalece a mesma determinação não sendo permitido o uso do cinto abdominal (cinturão);

d) Os cintos não poderão ser fixos na mesma estrutura de trabalho, sendo necessária a fixação de cabos guias (linha de vida), implementado por profissional devidamente habilitado;

e) Todo e qualquer funcionário deverá receber treinamento específico para realização da atividade;

f) Os exames médicos deverão ser realizados conforme PCMSO da empresa e exposição ocupacional dos empregados;

g) O sistema de proteção contra queda deverá ser constituído de anteparos rígidos, em sistemas de guarda-corpo e rodapé devendo o mesmo atender os requisitos de dimensionamento de 1,20 m de altura para travessão superior, 0,70 cm para travessão intermediário e ter rodapé com 0,20 cm de altura, conforme NR 18;

h) Emissão de Permissão de Trabalho para trabalhos em altura;

i) Todos os empregados executantes de trabalhos em altura deverão realizar treinamento APR (Avaliação Preliminar de Risco).

USO DE ANDAIME:

a) As estruturas de andaimes devem ser metálicas, sendo proibido o uso de andaimes de madeira;

b) Os andaimes devem possuir assoalho completo e contraventamento a partir de 6m e depois a cada 3m;

c) Deverá dispor de escada fixa ao andaime para acesso ao assoalho, portinhola que abre para dentro, roda pé com 0,2 m de altura, travessa a 0,7 m e travessa superior a 1,20m do assoalho;

d) Deverá ser apresentado memorial de cálculo e ART das linhas de vida instaladas na obra;

USO DE PLATAFORMA ELEVATÓRIA - PTA:

a) Os operadores devem ser treinados pelo fabricante ou por pessoa por pessoa autorizado pelo fabricante;

b) Deverá ser mantido outro empregado habilitado para operar a plataforma em caso de emergência;

c) O cinto de segurança deverá estar afixado no local correto;

d) Deverá ter um operador reserva habilitado no piso para auxiliar na operação em emergência;

e) Não colocar membros superiores em posição de pensamento;

f) Durante o deslocamento da TPA somente o operador poderá estar no cesto;

g) A PTA deverá ter extintor de incêndio no cesto;

h) A PTA deverá trabalhar isolada em toda a sua área de alcance.

USO DE ESCADA:

a) A escada móvel não deve ultrapassar 7m;

b) As escadas devem possuir sapatas antiderrapantes;

c) Não utilizar escadas metálicas para atividades com eletricidade;

d) Ao se utilizar escada de mão para acessar um local de trabalho mais elevado, a extremidade superior da escada deve ultrapassar pelo menos 1 metro o piso deste local;

e) É indispensável que todas as atividades sejam previamente planejadas e executadas conforme os procedimentos de segurança, todas as situações que não forem previstas nos procedimentos de segurança deverão ser tratadas pelo SESMT da empresa em conjunto com o setor de segurança da EMAP;

f) A empresa deverá manter relação atualizada com os nomes de todos os colaboradores que estarão autorizados a realizar trabalhos em altura e manter uma cópia do documento na frente de serviço;

g) A empresa deverá apresentar certificado de treinamento de trabalho em altura, conforme NR-35 de todos os executantes de trabalho em altura;

h) Emitir circular a todos os colaboradores proibindo a realização de atividades sob efeito de drogas (álcool, etc.);

i) Todo e qualquer fornecedor, cliente ou qualquer que seja a modalidade de pessoas que não façam parte do contrato e tiverem necessidade de adentrar a área operacional, deverão ter autorização do fiscal EMAP e receber informações do setor de segurança da contratada ou da EMAP dos procedimentos internos do Porto do Itaqui.

CONDUÇÃO DE VEÍCULOS AUTOMOTORES

Requisitos Legais e/ou Normativos Internos: Portaria nº 3.214/78/MTE. Procedimentos e Normas internas EMAP/Porto do Itaqui. Código de Trânsito Brasileiro - CTB.

a) Receber treinamento de normas internas (PROAPI);

b) Apresentar cópia da Habilitação de todos os condutores de veículo, conforme categoria dos veículos a serem conduzidos;

c) Os exames médicos deverão ser realizados conforme PCMSO da empresa e exposição ocupacional dos empregados;

d) Cumprimento das Regras de Trânsito do Itaqui;

e) Todos os veículos deverão ser identificados com logomarca da empresa nas laterais do veículo;

f) Os veículos deverão passar por inspeções e manutenções periódicas;

g) Todos os veículos que estiverem transportando carga com excesso lateral e longitudinal deverão ser conduzidos com escolta;

h) Todos os veículos deverão passar por inspeção antes de acessar a área operacional para verificação de regularidade;

i) Nos canteiros de obras - deverá ser instalada sinalização de trânsito no entorno da obra a fim de orientar os motoristas sobre as condições das vias e regulamentar a velocidade permitida para a via;

j) Elaborar procedimento específico para condução dos veículos e treinar os condutores de veículos no mesmo;

k) Deverá ser elaborado inventário dos veículos, além de plano de manutenção preventiva;

l) Não transportar carga dentro da cabine do veículo.

OPERAÇÃO DE EQUIPAMENTOS MÓVEIS

Requisitos Legais e/ou Normativos Internos: Portaria nº 3.214/78/MTE. Procedimentos e Normas internas EMAP/Porto do Itaqui. Código de Trânsito Brasileiro - CTB.

a) Utilizar os EPI's específicos para a função e riscos da atividade, atendendo aos requisitos da NR 06;

b) Receber treinamento de normas internas (PROAPI);

c) Apresentar cópia da Habilitação de todos os operadores de equipamentos móveis;

d) Os exames médicos deverão ser realizados conforme PCMSO da empresa e exposição ocupacional dos empregados;

e) Cumprimento das Regras de Ouro no Trânsito do Itaqui;

f) Todos os equipamentos móveis deverão estar identificados com logomarca da empresa nas laterais do equipamento;

g) Os equipamentos de transporte de carga deverão ter sua capacidade indicada no próprio equipamento;

h) Os equipamentos deverão passar por inspeções e manutenções periódicas;

i) Uso obrigatório de giroflex e sinal sonoro de ré;

j) Todos os veículos ou máquinas que estiverem transportando carga com excesso lateral ou longitudinal deverão ser conduzidos com escolta;

k) Os operadores deverão cumprir sinalização interna do Porto do Itaqui;

l) Os condutores deverão portar o crachá de identificação de operador;

m) Todos os equipamentos deverão passar por inspeção antes de acessar a área operacional para verificação de regularidade;

n) Nos canteiros de obras - deverá ser instalada sinalização de trânsito no entorno da obra a fim de orientar os motoristas sobre as condições das vias e regulamentar a velocidade permitida para a via;

o) Elaborar procedimento específico para operação dos equipamentos e treinar os operadores no mesmo;

p) Deverá ser elaborado inventário dos equipamentos móveis e semimóveis, além de plano de manutenção preventiva;

q) A área da patola deverá ter dimensão mínima de três vezes o maior comprimento da base do cilindro;

r) A área da movimentação da carga deverá estar isolada;

s) Nenhum cilindro poderá apresentar vazamento.

ATIVIDADES E OPERAÇÕES PERIGOSAS (PERICULOSIDADE) ENVOLVENDO EXPOSIÇÃO À ENERGIA ELÉTRICA.

Requisitos Legais e/ou Normativos Internos: Portaria nº 3.214/78/MTE. Procedimentos e Normas internas EMAP/Porto do Itaqui.

a) Utilizar os EPI's específicos para a função e riscos da atividade, atendendo aos requisitos da NR 06;

b) Apresentar certificado dos empregados em comprovação de qualificação profissional para realização de atividades envolvendo eletricidade;

c) Apresentar certificado do curso de NR-10 dos empregados envolvidos com atividades com eletricidade;

d) Elaboração de procedimento específico para as atividades de elétrica e treinar os executantes no mesmo.

MANUSEIO DE CARGAS SUSPENSAS / ELEVADAS (PONTE ROLANTE, GUINDASTE, ETC.)

Requisitos Legais e/ou Normativos Internos: Portaria nº 3.214/78/MTE. Procedimentos e Normas internas EMAP/Porto do Itaqui.

a) Utilizar os EPI's específicos para a função e riscos da atividade, atendendo aos requisitos da NR 06;

b) Apresentar certificado que comprove a qualificação profissional para a operação de equipamentos de guindar;

c) Equipamentos e acessórios devem ser adequados ao serviço proposto e estar em perfeito estado de conservação e funcionamento, preencher check-list diariamente;

d) Fazer dimensionamento dos equipamentos e recursos de acordo com as cargas;

e) Elaborar procedimento específico para operação de manuseio de carga suspensas e treinar os operadores no mesmo;

f) Deverá ser elaborado inventário dos equipamentos de guindar e dos acessórios, além de plano de manutenção preventiva dos equipamentos;

g) Os equipamentos de guindar e acessórios deverão passar por inspeções e manutenções periódicas;

h) Deverá ser elaborado plano de rigging para içamento de cargas a partir de 10 toneladas e/ou carga negativa e para os demais apresentar plano de içamento de carga.

EXPOSIÇÃO A PARTES MÓVEIS / ROTATIVAS (BETONEIRAS, SERRAS CIRCULARES, SERRAS ELÉTRICAS, ETC.)

Requisitos Legais e/ou Normativos Internos: Portaria nº 3.214/78/MTE. Procedimentos e Normas internas EMAP/Porto do Itaqui.

a) Utilizar os EPI's específicos para a função e riscos da atividade, atendendo aos requisitos da NR 06;

b) Apresentar certificado que comprove a qualificação profissional para a operação de equipamentos de guindar;

c) Equipamentos e acessórios devem ser adequados ao serviço proposto e estar em perfeito estado de conservação e funcionamento, preencher check-list diariamente;

d) Fazer dimensionamento dos equipamentos e recursos de acordo com as cargas;

e) Elaborar procedimento específico para operação de manuseio de carga suspensas e treinar os operadores no mesmo;

f) Deverá ser elaborado inventário dos equipamentos de guindar e dos acessórios, além de plano de manutenção preventiva dos equipamentos;

g) Os equipamentos de guindar e acessórios deverão passar por inspeções e manutenções periódicas;

h) Deverá ser elaborado plano de rigging para içamento de cargas a partir de 10 toneladas e/ou carga negativa e para os demais apresentar plano de içamento de carga.

ATIVIDADES E OPERAÇÕES PERIGOSAS (PERICULOSIDADE) ENVOLVENDO EXPOSIÇÃO A: LÍQUIDOS OU GASES INFLAMÁVEIS E/OU COMBUSTÍVEL (ÓLEO DÍESEL, GASOLINA, ETC.)

Requisitos Legais e/ou Normativos Internos: Portaria nº 3.214/78/MTE. Procedimentos e Normas internas EMAP/Porto do Itaqui.

a) Utilizar os EPI's específicos para a função e riscos da atividade, atendendo aos requisitos da NR 06;

b) Os exames médicos deverão ser realizados conforme PCMSO da empresa e exposição ocupacional dos empregados;

c) Proibição de uso de dispositivos que emitam chamas em área próxima à manuseio e armazenagem de produtos inflamáveis;

d) Estocagem em locais ventilados, isolados e sinalizados, conforme a NBR 17505-2:2006;

e) Devera existir letreiro com dizeres 'não fume' e 'inflamável' no local de abastecimento / armazenamento e manuseio de produtos inflamáveis;

f) Quando no abastecimento deverá ser executado o aterramento do caminhão e toda a área deverá ser isolada não permitindo o acesso de terceiros;

g) A FISPQ do produto deverá estar no local e os colaboradores devem ter conhecimento dos procedimentos contidos na mesma;

h) Manter relação atualizada de empregados que estão autorizados a realizar atividades com exposição a produtos químicos;

i) A atividade de abastecimento de máquinas, equipamentos e veículos deverá ser procedimentada e os executantes dessa atividade devem ser treinados no respectivo procedimento;

j) É proibido o uso de GLP para atividades de solda e/ou corte.

MANUSEIO DE PRODUTOS QUÍMICOS, TÓXICOS, AGROTÓXICOS, ÓLEOS OU GRAXAS OU EXPOSIÇÃO A VAPORES (COLAGEM DE CORREIAS, PINTURA, PRODUTOS PULVERIZADOS, SOLVENTES, ETC.)

Requisitos Legais e/ou Normativos Internos: Portaria nº 3.214/78/MTE. Procedimentos e Normas internas EMAP/Porto do Itaqui.

a) Utilizar os EPI's específicos para a função e riscos da atividade, atendendo aos requisitos da NR 06;

b) Os exames médicos deverão ser realizados conforme PCMSO da empresa e exposição ocupacional dos empregados;

c) Fazer uso de respirador semifacial com filtro para vapores orgânicos e/ou ácidos, conforme produto manuseado;

d) Controle médico sobre a ação dos agentes nos trabalhadores;

e) Uso de creme protetor para as mãos e outras partes do corpo expostas, com CA (Certificado de Aprovação);

f) Manter arquivo das FISPQs dos produtos utilizados;

g) Treinar os empregados que trabalham com produtos químicos nas FISPQs dos produtos químicos manuseados;

h) Manter o rótulo nos recipientes onde são armazenados os produtos;

i) Manter os recipientes em gaiolas ou bandejas de contenção.

TRABALHO COM CORTE E SOLDA OXIACETILÊNICA

Requisitos Legais e/ou Normativos Internos: Portaria nº 3.214/78/MTE. Procedimentos e Normas internas EMAP/Porto do Itaqui.

a) Utilizar os EPI's específicos para a função e riscos da atividade, atendendo aos requisitos da NR 06;

b) Os exames médicos deverão ser realizados conforme PCMSO da empresa e exposição ocupacional dos empregados;

c) É indispensável que todas as atividades sejam previamente planejadas e executadas conforme os procedimentos de segurança, todas as situações que não forem previstas nos procedimentos de segurança deverão ser tratadas pelo SESMT da empresa em conjunto com a segurança da EMAP;

d) Uso de respirador semifacial para fumos metálicos;

e) Equipamentos com válvulas corta chama na saída dos cilindros e entrada das canetas;

f) Pessoal com treinamento específico para a função e com experiência comprovada;

g) É proibido o uso de GLP para realização de atividades de corte/solda.

RISCO DE ATAQUE DE ANIMAIS E INSETOS.

Requisitos Legais e/ou Normativos Internos: Portaria nº 3.214/78/MTE. Procedimentos e Normas internas EMAP/Porto do Itaqui.

a) Utilizar os EPI's específicos para a função e riscos da atividade, atendendo aos requisitos da NR 06;

b) Os exames médicos deverão ser realizados conforme PCMSO da empresa e exposição ocupacional dos empregados;

c) É indispensável que todas as atividades sejam previamente planejadas e executadas conforme os procedimentos de segurança, todas as situações que não forem previstas nos procedimentos de segurança deverão ser tratadas pelo SESMT da empresa em conjunto com a segurança da EMAP;

d) Uso de EPI's adequados (Ex.: Coturnos/perneiras para proteção das pernas, etc.);

e) Uso de repelentes pelos empregados;

f) Todos os empregados deverão estar com suas vacinas em dia;

g) A empresa deverá manter equipamentos e dispositivos de primeiros socorros, além de pessoas treinadas para o caso de emergências durante as atividades;

h) Deverá disponibilizar meios eficientes para comunicação, a fim de atender às exigências do plano de emergência;

i) Os colaboradores deverão ser orientados a não intervirem contra os animais peçonhentos encontrados nos locais das atividades, pois este é um papel do corpo de bombeiros;

j) Deverá ser realizado treinamento sobre animais peçonhentos para todos os colaboradores;

k) Os colaboradores que executarem atividades a céu aberto deverão receber protetor solar;

l) Deverão ser disponibilizados banheiros químicos a serem dispostos a no máximo 150 metros de distância das frentes de serviço, os quais deverão ser limpos diariamente.

CONTATO COM AGENTES BIOLÓGICOS

Requisitos Legais e/ou Normativos Internos: Portaria nº 3.214/78/MTE. Procedimentos e Normas internas EMAP/Porto do Itaqui.

a) Utilizar os EPI's específicos para a função e riscos da atividade, atendendo aos requisitos da NR 06;

b) Os exames médicos deverão ser realizados conforme PCMSO da empresa e exposição ocupacional dos empregados;

c) É indispensável que todas as atividades sejam previamente planejadas e executadas conforme os procedimentos de segurança, todas as situações que não forem previstas nos procedimentos de segurança deverão ser tratadas pelo SESMT da empresa em conjunto com a segurança da EMAP.

EXPOSIÇÃO A EQUIPAMENTOS / FLUÍDOS SOB PRESSÃO (COMPRESSORES, CILINDROS, PNEUS, SISTEMA HIDRÁULICO, ETC.)

Requisitos Legais e/ou Normativos Internos: Portaria nº 3.214/78/MTE. Procedimentos e Normas internas EMAP/Porto do Itaqui.

a) Utilizar os EPI's específicos para a função e riscos da atividade, atendendo aos requisitos da NR 06;

b) Os exames médicos deverão ser realizados conforme PCMSO da empresa e exposição ocupacional dos empregados;

c) É indispensável que todas as atividades sejam previamente planejadas e executadas conforme os procedimentos de segurança, todas as situações que não

forem previstas nos procedimentos de segurança deverão ser tratadas pelo SESMT da empresa em conjunto com a segurança da EMAP;

d) Despressurizar o sistema antes da realização das atividades;

e) Não provocar aumento de temperatura e choques mecânicos aos recipientes;

f) Evitar exposição desnecessária às áreas de risco;

g) Disposição dos cilindros em gaiolas com a devida separação entre os cilindros de gases diferentes e entre os cheios e os vazios, devidamente sinalizados e com a FISPQ disponível.

EXPOSIÇÃO A POEIRA, PARTICULADOS, RUÍDO OU UMIDADE.

Requisitos Legais e/ou Normativos Internos: Portaria nº 3.214/78/MTE. Procedimentos e Normas internas EMAP/Porto do Itaqui.

a) Utilizar os EPI's específicos para a função e riscos da atividade, atendendo aos requisitos da NR 06;

b) Os exames médicos deverão ser realizados conforme PCMSO da empresa e exposição ocupacional dos empregados;

c) É indispensável que todas as atividades sejam previamente planejadas e executadas conforme os procedimentos de segurança, todas as situações que não forem previstas nos procedimentos de segurança deverão ser tratadas pelo SESMT da empresa em conjunto com a segurança da EMAP;

d) Avaliação ambiental para a função;

e) Implantar Programa de Proteção Respiratória;

f) Em pátios abertos, onde não haja pavimentação, deverá haver umectação das vias de acesso, a fim de eliminar a emissão de particulados;

g) Implantar Programa de Conservação Auditiva;

h) Para realização de atividades com exposição à água, deverá ser considerada a necessidade do uso de roupas especiais, que o proteja os colaboradores contra umidade.

UTILIZAÇÃO DE FERRAMENTAS, MÁQUINAS OU EQUIPAMENTOS PRÓPRIOS (MÁQUINA DE SOLDA, ESMERILHADEIRA, SERRAS, ETC.)

Requisitos Legais e/ou Normativos Internos: Portaria nº 3.214/78/MTE. Procedimentos e Normas internas EMAP/Porto do Itaqui.

a) Utilizar os EPI's específicos para a função e riscos da atividade, atendendo aos requisitos da NR 06;

b) Os exames médicos deverão ser realizados conforme PCMSO da empresa e exposição ocupacional dos empregados;

c) É indispensável que todas as atividades sejam previamente planejadas e executadas conforme os procedimentos de segurança, todas as situações que não forem previstas nos procedimentos de segurança deverão ser tratadas pelo SESMT da empresa em conjunto com a segurança da EMAP;

d) Pessoal com treinamento específico no uso de ferramentas/máquinas e experiência comprovada;

e) Equipamentos aterrados e com partes móveis protegidas;

f) Ferramentas elétricas manuais com duplo isolamento comprovado pelo fabricante ou pino terra;

g) Ferramentas adequadas e em perfeito estado de conservação;

h) Uso de lista de verificação das máquinas e ferramentas antes do uso do equipamento;

i) Evidência de treinamento dos empregados no manuseio de máquina, equipamentos e ferramentas;

j) As extensões elétricas deverão possuir DR.

TRABALHO PRÓXIMO A ÁGUA (PIER, CAIS, ETC.)

Requisitos Legais e/ou Normativos Internos: Portaria nº 3.214/78/MTE. Procedimentos e Normas internas EMAP/Porto do Itaqui.

a) Utilizar os EPI's específicos para a função e riscos da atividade, atendendo aos requisitos da NR 06;

b) Os exames médicos deverão ser realizados conforme PCMSO da empresa e exposição ocupacional dos empregados;

c) É indispensável que todas as atividades sejam previamente planejadas e executadas conforme os procedimentos de segurança, todas as situações que não forem previstas nos procedimentos de segurança deverão ser tratadas pelo SESMT da empresa em conjunto com a segurança da EMAP;

d) Uso de colete salva-vidas a partir de 2m da borda do cais;

e) Proteção contra quedas;

f) Uso de bota de segurança sem cadarço quando de exposição do risco de queda de homem ao mar.

A OBRA E/OU SERVIÇO A SER REALIZADO PELA CONTRATADA, NECESSITARÁ CONSTRUIR INSTALAÇÕES COMPLEMENTARES, COMO: OFICINAS MECÂNICAS, REFEITÓRIOS, SANITÁRIOS, AMBULATÓRIO (SE NECESSÁRIO), ETC.

Requisitos Legais e/ou Normativos Internos: Portaria nº 3.214/78/MTE. Procedimentos e Normas internas EMAP/Porto do Itaqui.

a) Seguir procedimentos e normas de construção de acordo com número de empregados (NR 18 e 24) e exigências internas da EMAP;

b) O Setor de segurança da EMAP, SESMT Gerenciadora (quando houver) deverá avaliar a planta do canteiro de obras, a fim de se fazer cumprir todos os requisitos exposto nas NR`s;

c) As botas de segurança dos colaboradores deverão possuir palmilha antiperfurante, biqueira em composite ou outro material não condutor de eletricidade e proteção metatarso;

d) Os canteiros deverão ser devidamente sinalizados de forma a garantir as orientações básicas de segurança quanto ao desenvolvimento normal das atividades, conforme a NR 26;

e) As divisórias de isolamento de canteiros e frentes de serviço deverão ser feitas de material rígido que impeça o acesso de pessoas alheias à atividade. Não é permitido isolamento de canteiros e frentes de serviço com tela cerquite e/ou fita zebrada em áreas a céu aberto;

f) Todos os contêineres utilizados para ocupação humana deverão seguir as recomendações contidas na NR18 item 18.4.1.3 e 18.4.1.3.2;

g) Todos os contêineres deverão ser aterrados;

h) Deverá ser disponibilizado banheiros químicos a serem dispostos a no máximo 150 metros de distância das frentes de serviço;

i) As fiações das instalações elétricas provisórias devem possuir altura de no mínimo 5 (cinco) metros a partir do solo, dimensionada de acordo com as necessidades de serviços especiais ou que empreguem máquinas e equipamentos de

grandes dimensões. As fiações devem possuir identificação/sinalização visível de altura.

HAVERÁ FORNECIMENTO DE ENERGIA ELÉTRICA PELA EMAP

Requisitos Legais e/ou Normativos Internos: Portaria nº 3.214/78/MTE. Procedimentos e Normas internas EMAP/Porto do Itaqui.

a) Cumprir as exigências da EMAP;

b) Realizar ligação somente com autorização prévia da EMAP;

c) Informar qualquer alteração ao longo do contrato;

d) O gerador deve permanecer aterrado enquanto estiver em uso;

e) Todo quadro elétrico e extensão deverá possui DR.

TEMPO DE EXECUÇÃO DO CONTRATO SERÁ SUPERIOR A 60 DIAS

Requisitos Legais e/ou Normativos Internos: Portaria nº 3.214/78/MTE. Procedimentos e Normas internas EMAP/Porto do Itaqui.

a) Apresentar PPRA ou PCMAT/PCA/PCMSO/LAUDO ERGONÔMICO/PAE de acordo com as características da atividade do contrato, CNAE da empresa e número de empregados;

b) Atender ao disposto na NR 05;

c) Apresentar dados estatísticos até o 2º dia útil de cada mês subsequente através de seu fiscal de Contrato EMAP;

d) A empresa deverá dimensionar seu SESMT conforme NR 04 da Portaria 3.214 de 08 de junho de 1978 do MTE e registrá-lo na SRTE;

e) A empresa com seus representantes da liderança e SESMT deverão participar dos treinamentos e reuniões de segurança que forem convocados.

HAVERÁ ATIVIDADES SOBRE EMBARCAÇÃO OU USO DE BARCAÇA

Requisitos Legais e/ou Normativos Internos: Portaria nº 3.214/78/MTE. Procedimentos e Normas internas EMAP/Porto do Itaqui. NPCP / NORMAMS.

a) Utilizar os EPI's específicos para a função e riscos da atividade, atendendo aos requisitos da NR 06;

b) Uso de coletes salva vidas enquanto estiverem embarcados;

c) Obedecer às NPCP e as NORMAMS (Capitania dos Portos e Marinha do Brasil);

d) As embarcações contratadas para executar serviços devem cumprir a NR 30 bem como a atender as condições de conforto elencando na norma.

HAVERÁ SERVIÇOS DE ESCAVAÇÃO, SONDAGENS

Requisitos Legais e/ou Normativos Internos: Portaria nº 3.214/78/MTE. Procedimentos e Normas internas EMAP/Porto do Itaqui.

a) Cumprir os requisitos estabelecidos na Nr-18.6 (Escavações, Fundações e Desmonte de rochas);

b) A área de trabalho deve ser previamente limpa, devendo ser retirados ou escorados solidamente árvores, rochas, equipamentos, materiais e objetos de qualquer natureza, quando houver risco de comprometimento de sua estabilidade durante a execução de serviços;

c) Muros, edificações vizinhas e todas as estruturas que possam ser afetadas pela escavação devem ser escorados;

d) Os serviços de escavação, fundação e desmonte de rochas devem ter responsável técnico legalmente habilitado;

e) Quando existir cabo subterrâneo de energia elétrica nas proximidades das escavações, as mesmas só poderão ser iniciadas quando o cabo estiver desligado;

f) Na impossibilidade de desligar o cabo, devem ser tomadas medidas especiais junto à concessionária;

g) Os taludes instáveis das escavações com profundidade superior a 1,25m (um metro e vinte e cinco centímetros) devem ter sua estabilidade garantida por meio de estruturas dimensionadas para este fim;

h) As escavações com mais de 1,25m (um metro e vinte e cinco centímetros) de profundidade devem dispor de escadas ou rampas, colocadas próximas aos postos de trabalho, a fim de permitir, em caso de emergência, a saída rápida dos trabalhadores;

i) Os materiais retirados da escavação devem ser depositados a uma distância superior à metade da profundidade, medida a partir da borda do talude;

j) Os taludes com altura superior a 1,75m (um metro e setenta e cinco centímetros) devem ter estabilidade garantida.

HAVERÁ TRABALHO NOTURNO

Requisitos Legais e/ou Normativos Internos: Portaria nº 3.214/78/MTE. Procedimentos e Normas internas EMAP/Porto do Itaqui.

a) Cumprir os requisitos estabelecidos na Nr-6 quanto ao uso e treinamento do uso de EPI´s;

b) As atividades deverão garantir o mínimo exigido de iluminância para o tipo de ambiente;

c) As atividades deverão ser precedidas de APR ou Procedimento que deverão ser avaliados pela COSET.

HÁ ALGUMA INFORMAÇÃO COMPLEMENTAR QUE VOCÊ CONSIDERA IMPORTANTE

Requisitos Legais e/ou Normativos Internos: Portaria nº 3.214/78/MTE. Procedimentos e Normas internas EMAP/Porto do Itaqui.

a) TODOS os empregados deverão ser treinados no PROAPI (Programa de Ambientação do Porto do Itaqui). A empresa deverá apresentar Plano de Atendimento à Emergência para análise e aprovação;

b) As pessoas que forem acessar as instalações da EMAP deverão atender ao descrito na Portaria 130/2014, referente ao uso de calçado nas areas administrativas da EMAP e Portaria 129/2014, referente à utilização de EPI na área operacional;

c) Todo e qualquer fornecedor, cliente ou qualquer que seja a modalidade de pessoas que não façam parte do contrato e tiverem necessidade de adentrar a área operacional, deverão ter autorização do fiscal EMAP e receber informações do setor de segurança da contratada ou da EMAP dos procedimentos internos do Porto do Itaqui;

d) Todas as exigências legais à contratada serão estendidas à subcontratada, caso haja.

1) REALIZAR INSPEÇÕES DE SEGURANÇA NA OBRA OU SERVIÇO?

- Sim, conforme Procedimento de Inspeção da EMAP;

- Inspeções (check-list) em equipamento e maquinários;

- O Fiscal EMAP da contratada deverá realizar avaliação de desempenho da contratada em SST conforme procedimento específico;

- Deverá o fiscal EMAP cobrar a implementação do Sistema de Gestão de SST da EMAP e garantir que o planejamento operacional possa trabalhar com o foco nos procedimentos de segurança.

2) REALIZAR TREINAMENTO DOS EXECUTANTES EM OUTROS PROCEDIMENTOS QUE NÃO OS INDICADOS NAS ORIENTAÇÕES?

- Treinamento de ambientação - PROAPI (para todos os empregados)

- Treinamentos de segurança específicos das empresas para todos os empregados;

- Treinamentos específicos e de capacitação dos procedimentos das atividades rotineiras;

- ROF – Regulamento de operações ferroviárias (quando aplicável);

- Treinamento de LDL - Liberação e Devolução de Linha para as atividades no gabarito da ferrovia;

- Treinamento de APR (Avaliação Preliminar de Risco);

- Todos os empregados devem estar devidamente qualificados e habilitados para suas funções.

3) A OBRA OU SERVIÇO A SER REALIZADA PELA CONTRATADA NECESSITARÁ DE ANÁLISE DE RISCOS?

- No início do contrato a empresa deverá identificar e quantificar os riscos do processo e suas tarefas/passos;

- Identificar os perigos, riscos e danos associados na atividade identificados através da elaboração de APR - Avaliação Preliminar de Risco da Tarefa para todas as atividades não rotineiras e elaboração de Procedimentos para as atividades rotineiras.

4) OBSERVAÇÕES

a) A Empresa deverá cumprir toda a legislação vigente no que se refere a Segurança e Saúde Ocupacional, comparecendo para auditoria de SST quando convocada pela contratante;

b) A contratada deverá implantar o Sistema de Gestão de Segurança e Saúde da EMAP;

c) A empresa deverá comunicar/registrar e investigar todas as ocorrências de Quase Acidente, acidentes Pessoais e Materiais corridos nas dependências ou a serviço da EMAP;

d) A empresa deverá utilizar os EPI's específicos para a função, conforme PPRA da Empresa e observações citadas no levantamento por atividades;

NOTA: Todas as atividades inerentes ao escopo do contrato deverão ser realizadas somente por profissionais habilitados.

e) Para realização da tarefa que não estejam mencionados neste documento deverão se envolvidos as partes do SESMT EMAP, SESMT da Fiscalizadora, quando aplicável e Fiscal EMAP;

f) A EMAP solicita cópia da ART (Anotação de Responsabilidade Técnica) dos engenheiros e responsáveis técnicos da empresa a ser contratada;

g) A EMAP solicita cópia do PPRA ou PCMAT, PCMSO, PPR, PCA e Registro dos profissionais do SESMT da empresa na SRTE;

h) Somente é permitido o uso de cintos de segurança tipo paraquedista para trabalho em altura, sendo expressamente proibido o uso de cinto abdominal;

i) Todos os veículo e equipamentos móveis devem estar devidamente sinalizados e com seus dispositivos de segurança em perfeito estado de funcionamento;

j) Para trabalhos nas proximidades da pilha ou taludes deverá ser realizado Avaliação de estabilidade do material. Adoção de escoramentos. Proteção contra quedas de pessoas / materiais;

k) Os empregados deverão estar com suas vacinas em dias;

l) Para os trabalhos a serem realizados próximo à linha férrea é obrigatório que todos os colaboradores possuam treinamento de ROF e LDL, uso de uniforme ou coletes refletivos na cor laranja;

m) Todos os equipamentos e ferramentas deverão possuir check-list próprio e os operadores serem treinados quanto a sua utilização;

n) Todas as máquinas, veículos e equipamentos deverão possuir plano de manutenção;

o) Todas as partes móveis dos equipamentos deverão estar devidamente protegidas;

p) Todos os veículos e equipamentos deverão ser inventariados.

As informações constantes neste documento estão pautadas nas legislações vigentes. Quaisquer situações não contempladas neste documente não desobriga a empresa a atender, caso esteja disposto em legislações.

ORIENTAÇÕES RELATIVAS AO MEIO AMBIENTE

As orientações a seguir deverão ser seguidas no início e ao longo de todo o Contrato.

INSTALAÇÃO DE CANTEIROS DE OBRAS COM ESCRITÓRIO, BANHEIROS, BEBEDOUROS, REFEITÓRIOS, ETE, FOSSA, ALMOXARIFADO, OFICINA, ETC.

Requisitos Legais e/ou Normativos Internos: Lei 9966/00; Lei 12.305/2010; NBR 5419/2005; Procedimento EMAP PO 18, 28 e 29.

a) Apresentar memorial descritivo, Layout e Mapa de localização do canteiro de obras;

b) As oficinas mecânicas deverão possuir piso impermeável, material para contenção de vazamentos de óleo (Serragem, turfa, areia ou outros), cobertura e sistema de drenagem conectado a uma Caixa Separadora de Água e Óleo - CSAO;

c) A empresa deverá dispor do Plano de Gerenciamento de Resíduos Sólidos e Líquidos;

d) Em refeitórios, deve-se seguir a prática de coleta seletiva, com os coletores devidamente identificados e seguindo a exigência da lei nacional de resíduos;

e) A empresa deve ter o controle de sua água potável com os laudos de potabilidade de água, devidamente feitos por empresa habilitada;

f) Os bebedouros devem ser periodicamente limpos conforme cronograma de limpeza a ser elaborado pela contratada. Produtos de limpeza deverão estar em locais adequados e com suas respectivas FISPQ (Fichas de Informação de Segurança de Produtos Químicos) disponíveis;

g) Em sanitários ou banheiros químicos, a empresa deve providenciar o controle dos efluentes sanitários, realizando limpeza periódica dos banheiros, fossas

sépticas e demais instalações. Este serviço deverá ser realizado por empresa especializada;

h) Os resíduos desses sanitários devem ter destinação ambientalmente correta com descarte feito por empresa habilitada;

i) Técnico ambiental para acompanhamento e gerenciamento dos possíveis riscos ambientais;

j) Apresentar outros documentos que a EMAP/COAMB julgar necessário para a boa execução da atividade;

k) Apresentar para a COAMB o Layout, memorial descritivo do canteiro de obras e planta de situação canteiro de obras;

ATIVIDADE OFF SHORE

Requisitos Legais e/ou Normativos Internos: Art. 225; Lei nº 6.938/1981; Resolução CONAMA nº 01/1986; CONAMA 344/04.

a) Cópia de Licença emitida por órgão ambiental;

b) Apresentar Estudo de Impacto Ambiental e o Relatório de Impacto Ambiental;

c) Plano de Gerenciamento de Resíduos Sólidos e Líquidos;

d) Apresentar outros documentos que a EMAP/COAMB julgar necessário para a boa execução da atividade;

e) Levantamento de Aspectos e Impactos Ambientais (LAIA) da atividade desenvolvida pela empresa (quando necessário)

USO DE MÁQUINAS E EQUIPAMENTOS MOVIDOS A DIESEL

Requisitos Legais e/ou Normativos Internos: CONAMA 237/1997; Procedimento EMAP PO 29 e 28; Norma Técnica da ABNT 15594-1/2008; NBR 17505/06.

a) Apresentar licença ambiental;

b) Comprovar a presença de KIT AMBIENTAL;

c) Lista de treinamento para colaboradores referente ao combate às emergências ambientais;

d) Procedimento referente ao abastecimento de máquinas e equipamentos;

e) Deverá possuir as Fichas de Informação de Segurança do Produto Químico (FISPQ) de todos os produtos transportados, rótulo, painel de segurança e ficha de emergência;

f) O transporte e abastecimento fracionado só poderá ser realizado em conformidade ao que determina a Norma Técnica da ABNT, 15594-1/2008 e NBR 17505/06;

g) Apresentar plano de atendimento a emergência.

HAVERÁ NECESSIDADE DE ABASTECIMENTO DE MÁQUINAS E EQUIPAMENTOS NA OBRA

Requisitos Legais e/ou Normativos Internos: Requisitos Legais e/ou Normativos Internos: CONAMA 237/1997; Procedimento EMAP PO 29 e 28; Norma Técnica da ABNT 15594-1/2008; NBR 17505/06.

a) Apresentar licença ambiental do caminhão comboio;

b) Carteira do MOPP de todos os motoristas contratados pela empresa, com data de validade vigente;

c) KIT AMBIENTAL no caminhão comboio;

d) Lista de treinamento para colaboradores referente ao combate às emergências ambientais;

e) Procedimento referente ao abastecimento de máquinas e equipamentos;

f) O caminhão comboio deverá possuir as Fichas de Informação de Segurança do Produto Químico (FISPQ) de todos os produtos transportados, rótulo, painel de segurança e ficha de emergência;

g) O transporte e abastecimento fracionado só poderá ser realizado em conformidade ao que determina a Norma Técnica da ABNT, 15594-1/2008 e NBR 17505/06;

h) Apresentar plano de atendimento a emergência do caminhão comboio.

USO DE BETONEIRA

Requisitos Legais e/ou Normativos Internos: CONAMA 237/1997; Lei 12305/2010 PNRS; Procedimento EMAP PO 18 e 28.

a) Licença ambiental da fabricante do concreto;

b) Procedimentos para a limpeza das betoneiras;

c) Conforme Procedimento EMAP PO 28 é vetado a lavagem de betoneiras na poligonal do Porto do Itaqui e Terminais Delegados;

d) Licença do órgão ambiental e do Departamento Nacional de Produção Mineral (DNPN) dos fornecedores de insumos, tais como, areia e pedra;

GERAÇÃO DE RESÍDUOS CLASSE I e/ou CLASSE II A-B

Requisitos Legais e/ou Normativos Internos: Lei 12305/2010; Procedimento EMAP PO 18 e 28.

a) Apresentar o Plano de Gerenciamento de Resíduos Sólidos e Líquidos - PGRSL/ PGRCC;

b) Anotação de Responsabilidade Técnica - ART com comprovante de pagamento do PGRSL;

c) CTF/IBAMA do responsável técnico pela elaboração do PGRSL;

d) Apresentar os programas de capacitação e treinamentos voltados para a Gestão de Resíduos;

e) Apresentar procedimento para o Gerenciamento dos Resíduos;

f) Cópia da Autorização para o deposito de resíduos no Aterro da Sanitário - CLASSE II A e CLASSE II B;

g) Apresentar contrato com empresa prestadora de serviço para o tratamento dos resíduos perigosos - CLASSE I, II A e II B;

h) Enviar para a Coordenadoria de Meio Ambiente os comprovantes de tratamento dos resíduos gerados na atividade;

i) Layout de todos os coletores que será utilizado no serviço e/ou obra;

j) Apresentar comprovante de tratamento de todos os resíduos gerados nas atividades.

k) Apresenta rotograma do transporte de todos os resíduos gerados.

UTILIZAÇÃO DE INSUMOS (AREIA, ARGILA, BRITA, CIMENTO, LATERITA, MADEIRA, ETC.)

Requisitos Legais e/ou Normativos Internos: Procedimento EMAP PO 18.

a) Licença do órgão ambiental e do Departamento Nacional de Produção Mineral (DNPN) dos fornecedores de insumos, tais como, areia, pedra, lateria, rachão, cimento, entre outros;

b) Notas fiscais;

c) Cadastro Técnico Federal.

USO DE PRODUTOS QUÍMICOS

Requisitos Legais e/ou Normativos Internos: CONAMA 237/1997; CONAMA 450/2014; RDC 72/09 alterada pela nº10/2012; Procedimento EMAP PO 29 e 28.

a) A contratada deve informar através de inventário todos os produtos químicos armazenados e utilizados durante as suas atividades;

b) A contratada deve apresentar Ficha de Informação de Segurança de Produtos Químicos – FISPQ de todos os produtos químicos armazenados;

c) Todos os produtos químicos devem ser acondicionados e transportados considerando os requisitos definidos nas FISPQ´s. A Contratada deve apresentar para a Coordenadoria de Meio Ambiente como será armazenado dos produtos químicos e os resíduos perigosos;

d) O transporte de produtos químicos só deve ocorrer quando acompanhado da respectiva Ficha de Emergência;

e) Quando aplicável, as embalagens utilizadas no transporte terrestre de produtos perigosos fracionados deverão ser certificadas por Organismos de Certificação de Produtos (OCP), acreditados pelo INMETRO ou outras organizações acreditadoras;

f) O transporte terrestre de produtos perigosos deve atender aos requisitos especificados em legislação pertinente;

g) Utilizar KIT DE EMERGÊNCIA AMBIENTAL composto de pá, enxada, serragem de madeira, sacos plásticos, bandeja de contenção para a realização da atividade;

h) Para transporte dos resíduos perigosos os motoristas contratados devem apresentar a carteira de Movimentação e Operação de Produtos Perigosos (MOPP);

i) Apresentar outros documentos que a EMAP/COAMB julgar necessário para a boa execução da atividade.

HAVERÁ GERAÇÃO DE POEIRA, PARTICULADOS E FUMAÇA EM VEICULOS E EQUIPAMENTOS

Requisitos Legais e/ou Normativos Internos: CONAMA 382/2006; CONAMA 436/2011.

a) Apresentar ferramentas para o controle de emissão de PTS;

b) Disponibilizar veículo para a umectação da área sempre que necessário;

c) Apresentar outorga de captação de água para umectação;

d) Apresentar outros documentos que a EMAP/COAMB julgar necessário para a boa execução da atividade.

HAVERÁ UTILIZAÇÃO DE ÁGUA

Requisitos Legais e/ou Normativos Internos: Lei nº 9.433/1997; Procedimento EMAP PO 28 e 18.

a) Apresentar laudos de monitoramento da qualidade da água fornecida, os mesmos devem ser entregues mensalmente;

b) Autorização de Funcionamento de Empresa - AFE ou publicação em Diário Oficial;

c) Apresentar outros documentos que a EMAP/COAMB julgar necessário para a boa execução da atividade;

d) Para todo o fornecimento de água para consumo humano, deverá ser apresentado laudo de potabilidade.

HAVERÁ SONDAGEM

Requisitos Legais e/ou Normativos Internos; Art. 225 da Lei nº 6.938/1981; Resolução CONAMA nº01/1986; CONAMA 344/04.

a) Cópia de Licença emitida por órgão ambiental;

b) Apresentar Estudo de Impacto Ambiental e o Relatório de Impacto Ambiental;

c) Plano de Gerenciamento de Resíduos Sólidos e Líquidos;

d) Apresentar outros documentos que a EMAP/COAMB julgar necessário para a boa execução da atividade;

e) Levantamento de Aspectos e Impactos Ambientais (LAIA) da atividade desenvolvida pela empresa (quando necessário).

1) REALIZAR INSPEÇÕES DE MEIO AMBIENTE NA OBRA OU SERVIÇO?

- Sim, conforme Procedimentos Internos da EMAP;

- Inspeções (check-list) em equipamento e maquinários, avaliando a presença do kit ambiental nas proximidades do veículo ou da atividade;

- Deverá o fiscal EMAP cobrar a implementação do Sistema de Gestão de Meio Ambiente da EMAP e garantir que o planejamento operacional possa trabalhar com o foco nos procedimentos de meio ambiente.

2) REALIZAR TREINAMENTO DOS EXECUTANTES EM OUTROS PROCEDIMENTOS QUE NÃO OS INDICADOS NAS ORIENTAÇÕES?

- Treinamento de ambientação - PROAPI (para todos os empregados)

- Treinamentos de específicos da área ambiental para todos os empregados;

- Treinamentos específicos e de capacitação dos procedimentos das atividades rotineiras;

- Treinamentos referente a gestão de resíduos sólidos e líquidos gerados na atividade;

- Treinamento para o combate a emergências ambientais;

- Todos os empregados devem estar devidamente qualificados e habilitados para suas funções.

3) OBSERVAÇÕES.

a) A Empresa deverá cumprir toda a legislação vigente no que se refere ao meio ambiente;

b) A contratada deverá implantar o Sistema de Gestão de meio ambiente;

c) A empresa deverá comunicar/registrar e investigar todas as ocorrências de Quase Acidente, acidentes e incidentes ambientais;

d) Para realização da tarefa que não estejam mencionados neste documento deverão se envolvidos as partes do SSMA DA EMAP, SSMA da Fiscalizadora, quando aplicável e Fiscal EMAP;

e) A EMAP solicita cópia de todas as documentações legais previstas nas legislações ambientais vigentes e nos procedimentos internos da Autoridade Portuária.

ORIENTAÇÕES RELATIVAS À SAÚDE

Padrão de documentação de saúde e relatórios de exames exigidos para empregados de contratadas.

ATIVIDADE	DOCUMENTOS OBRIGATÓRIOS	EXAMES OBRIGATÓRIOS	PERIODICIDADE DE REALIZAÇÃO DOS EXAMES
1.0 SERVIÇOS EM ELETRICIDADE (NR 10)	ASO; FICHA CLÍNICA. ASSINADOS POR MÉDICO DO TRABALHO OU MÉDICO EXAMINADOR INDICADO.	RAIO X DE TÓRAX AP; ACUIDADE VISUAL; HEMOGRAMA COMPLETO; GLICEMIA EM JEJUM; TIPAGEM SANGUINEA (SOMENTE NO ADMISSIONAL); ELETROCARDIOGRAMA (ECG); GAMA GT. *OBS.: ESSES EXAMES DEVERÃO SER LAUDADOS E ASSINADOS POR ESPECIALISTA.*	TODOS OS EXAMES SERÃO REALIZADOS NO ADMISSIONAL E ANUALMENTE
2.0 SERVIÇOS DE TRANSPORTE, MOVIMENTAÇÃO, ARMAZENAGEM E MANUSEIO DE MATERIAL (NR 11)	ASO; FICHA CLÍNICA. ASSINADOS POR MÉDICO DO TRABALHO OU MÉDICO EXAMINADOR INDICADO.	RAIO X DE TÓRAX AP; ACUIDADE VISUAL; HEMOGRAMA COMPLETO; GLICEMIA EM JEJUM; TIPAGEM SANGUINEA (SOMENTE NO ADMISSIONAL); ELETROCARDIOGRAMA (ECG); GAMA GT. OBS.: *ESSES EXAMES DEVERÃO SER LAUDADOS E ASSINADOS POR ESPECIALISTA.*	TODOS OS EXAMES SERÃO REALIZADOS NO ADMISSIONAL E ANUALMENTE
3.0 SERVIÇOS INSALUBRES (NR 15)			
3.2 RUÍDO	ASO; FICHA CLÍNICA. ASSINADOS POR MÉDICO DO TRABALHO OU MÉDICO EXAMINADOR INDICADO.	AUDIOMETRIA TONAL E VOCAL; RAIO X DE TÓRAX AP; ACUIDADE VISUAL; HEMOGRAMA COMPLETO; GLICEMIA EM JEJUM; TIPAGEM SANGUINEA (SOMENTE NO ADMISSIONAL). *OBS.: ESSES EXAMES DEVERÃO SER LAUDADOS E ASSINADOS POR ESPECIALISTA.*	TODOS OS EXAMES SERÃO REALIZADOS NO ADMISSIONAL E ANUALMENTE

3.3 POEIRAS MINERAIS/PARTICULADOS	ASO; FICHA CLÍNICA. ASSINADOS POR MÉDICO DO TRABALHO OU MÉDICO EXAMINADOR INDICADO.	RAIO X DE TÓRAX AP; ACUIDADE VISUAL; HEMOGRAMA COMPLETO; GLICEMIA EM JEJUM; TIPAGEM SANGUINEA (SOMENTE NO ADMISSIONAL); ESPIROMETRIA. *OBS.: ESSES EXAMES DEVERÃO SER LAUDADOS E ASSINADOS POR ESPECIALISTA.*	TODOS OS EXAMES SERÃO REALIZADOS NO ADMISSIONAL E ANUALMENTE
3.4 VIBRAÇÃO	ASO; FICHA CLÍNICA. ASSINADOS POR MÉDICO DO TRABALHO OU MÉDICO EXAMINADOR INDICADO.	RAIO X DE TÓRAX AP; RAIO X DE PUNHO; RAIOX DA COLUNA VERTEBRAL; AUDIOMETRIA TONAL E VOCAL; ELETROENCEFALOGRAMA(EEG); ACUIDADE VISUAL; HEMOGRAMA COMPLETO; GLICEMIA EM JEJUM; TIPAGEM SANGUINEA (SOMENTE NO ADMISSIONAL). *OBS.: ESSES EXAMES DEVERÃO SER LAUDADOS E ASSINADOS POR ESPECIALISTA.*	TODOS OS EXAMES SERÃO REALIZADOS NO ADMISSIONAL E ANUALMENTE
3.5 AGENTES QUÍMICOS (SOLVENTES, TINTAS E GASES)	ASO; FICHA CLÍNICA. ASSINADOS POR MÉDICO DO TRABALHO OU MÉDICO EXAMINADOR INDICADO.	RAIO X DE TÓRAX AP; AUDIOMETRIA TONAL E VOCAL ACUIDADE VISUAL; HEMOGRAMA COMPLETO; GLICEMIA EM JEJUM; TIPAGEM SANGUINEA (SOMENTE NO ADMISSIONAL); URINÁLISE; GAMA GT; ESPIROMETRIA. *OBS.: ESSES EXAMES DEVERÃO SER LAUDADOS E ASSINADOS POR ESPECIALISTA.*	TODOS OS EXAMES SERÃO REALIZADOS NO ADMISSIONAL E ANUALMENTE
4.0 SERVIÇOS COM LÍQUIDOS COMBUSTÍVEIS E INFLAMÁVEIS (NR 20) - ***SOMENTE PARA OS INTEGRANTES DA EQUIPE DE RESPOSTA A EMERGÊNCIA***	ASO; FICHA CLÍNICA. ASSINADOS POR MÉDICO DO TRABALHO OU MÉDICO EXAMINADOR INDICADO.	RAIO X DE TÓRAX AP; ACUIDADE VISUAL; HEMOGRAMA COMPLETO E RETICULÓCITOS GLICEMIA EM JEJUM; TIPAGEM SANGUINEA (SOMENTE NO ADMISSIONAL); GAMA GT. *OBS.: ESSES EXAMES DEVERÃO SER LAUDADOS E ASSINADOS POR ESPECIALISTA.*	TODOS OS EXAMES SERÃO REALIZADOS NO ADMISSIONAL E ANUALMENTE

6.0 TRABALHO EM ESPAÇO CONFINADO (NR 33) ***(INDICAR APTIDÃO NO ASO)***	ASO; FICHA CLÍNICA. ASSINADOS POR MÉDICO DO TRABALHO OU MÉDICO EXAMINADOR INDICADO.	RAIO X DE TÓRAX AP; ACUIDADE VISUAL; HEMOGRAMA COMPLETO; GLICEMIA EM JEJUM; TIPAGEM SANGUINEA (SOMENTE NO ADMISSIONAL); ELETROCARDIOGRAMA (ECG); GAMA GT. *OBS.: ESSES EXAMES DEVERÃO SER LAUDADOS E ASSINADOS POR ESPECIALISTA.*	TODOS OS EXAMES SERÃO REALIZADOS NO ADMISSIONAL E ANUALMENTE
7.0 TRABALHO EM ALTURA (NR 35) ***(INDICAR APTIDÃO NO ASO)***	ASO; FICHA CLÍNICA. ASSINADOS POR MÉDICO DO TRABALHO OU MÉDICO EXAMINADOR INDICADO.	RAIO X DE TÓRAX AP; ACUIDADE VISUAL; HEMOGRAMA COMPLETO; GLICEMIA EM JEJUM; TIPAGEM SANGUINEA (SOMENTE NO ADMISSIONAL); ELETROCARDIOGRAMA (ECG); GAMA GT; PARASITOLÓGICO DE FEZES. *OBS.: ESSES EXAMES DEVERÃO SER LAUDADOS E ASSINADOS POR ESPECIALISTA.*	TODOS OS EXAMES SERÃO REALIZADOS NO ADMISSIONAL E ANUALMENTE
9.0 ADMINISTRATIVA (NR 7)	ASO; FICHA CLÍNICA. ASSINADOS POR MÉDICO DO TRABALHO OU MÉDICO EXAMINADOR INDICADO.	RAIO X DE TÓRAX AP; GLICEMIA EM JEJUM; HEMOGRAMA COMPLETO; ACUIDADE VISUAL; TIPAGEM SANGUÍNEA (SOMENTE NO ADMISSIONAL). *OBS.: ESSES EXAMES DEVERÃO SER LAUDADOS E ASSINADOS POR ESPECIALISTA.*	TODOS OS EXAMES SERÃO REALIZADOS NO ADMISSIONAL E ANUALMENTE

OBSERVAÇÕES

OBS.1: O EXAME DE AUDIOMETRIA DEVERÁ SER REALIZADO NO ADMISSIONAL, NO 6º MÊS APÓS ESTE, ANUALMENTE E NO DEMISSIONAL.
OBS.2: TODOS OS EMPREGADOS COM MAIS DE 40 ANOS QUE REALIZAM ATIVIDADES ADMINISTRATIVAS OU OPERACIONAIS, DEVERÃO REALIZAR O EXAME DE ELETROCARDIOGRAMA.
OBS.3: TODOS OS EMPREGADOS ACIMA DE 50 ANOS QUE REALIZAM ATIVIDADES ADMINISTRATIVAS OU OPERACIONAIS DEVERÃO REALIZAR TESTE ERGOMÉTRICO.
OBS.4: TODOS OS EMPREGADOS HOMENS > 50 ANOS QUE REALIZAM ATIVIDADES ADMINISTRATIVAS OU OPERACIONAIS DEVERÃO REALIZAR PSA TOTAL E LIVRE.
OBS.5: TODOS OS EXAMES CITADOS ACIMA DEVERÃO SER REALIZADOS NO ADMISSIONAL E ANUALMENTE.
OBS.6: O PRAZO PARA ENTREGA DE TODA A DOCUMENTAÇÃO PARA A COMED SERÁ ANTES DA ASSINATURA DA OS E ANUALMENTE CONFORME NECESSIDADE/OBRIGATORIEDADE.
OBS.7: TODA DOCUMENTAÇÃO (PCMSO, FICHA CLÍNICA, ASOS E EXAMES COMPLEMENTARES) SERÃO ENCAMINHADOS À COMED VIA E-MAIL.
OBS.8: NO CASO DA DOCUMENTAÇÃO (FICHA CLÍNICA, ASO E EXAMES COMPLEMENTARES), ESTAS SERÃO SEPARADAS POR EMPREGADOS E ENCAMINHADAS À COMED DE MANEIRA INDIVIDUAL.

EXIGÊNCIAS DA DOCUMENTAÇÃO DE SAÚDE

PCMSO	4.1 No PCMSO deverão constar os itens obrigatórios descritos abaixo: 4.1.1 CAPA: • Logomarca; • Nome da empresa • Data da elaboração do PCMSO; • Validade: • Nome do Médico Elaborador e Coordenador do PCMSO, com CRM e telefone; 4.1.2 ÍNIDICE (PAGINADO) 4.1.3 IDENTIFICAÇÃO DA EMPRESA: • Razão social; • CNPJ; • Endereço completo (rua ou avenida, número, bairro, cidade, Estado, CEP, telefones e e-mail); • Ramo de Atividade Principal; • CNAE Principal; • CNAE´s Secundários; • Grau de Risco; • Nº de trabalhadores (homens e mulheres); • Horário de Trabalho; • Contato na Empresa (nome, telefone, celular e e-mail); • Dados da Contratante (nome, ramo de atividade, endereço) • Dados do Contrato (Objeto do Contrato, Gestor do Contrato, início e término, local da execução da obra nas áreas administradas pela EMAP). 4.1.4 OBJETIVOS DO PCMSO (DESCREVER): 4.1.5 RESPONSABILIDADES • Empregador; • Empregado; • Médico Coordenador. 4.1.6 EXAMES MÉDICOS OCUPACIONAIS EXIGIDOS DE ACORDO COM A FUNÇÃO: • Admissional; • Demissional; • Periódico; • Mudança de função e Retorno ao Trabalho. 4.1.7 MATERIAIS E MEDICAMENTOS PARA CAIXA DOS PRIMEIROS SOCORROS 4.1.8 FLUXOGRAMA OPERACIONAL EM CASOS DE URGÊNCIA E MERGÊNCIA 4.1.9 FICHA CLINICA • Modelo; • Responsabilidades; • Manutenção de Arquivos; • Transferência de Arquivos. 4.1.10 MODELO DE ASO USADO 4.1.11 DESCRIÇÃO DE TODOS OS MÉDICOS EXAMINADORES (da empresa ou de clínica credenciada): • Nome; • CRM; • Fone. 4.1.12 MODELO DE QUADRO III DA NR 7 4.1.13 CRONOGRAMA DE AÇÃO DO PCMSO 4.1.14 ASSINATURAS: • Médico Elaborador do PCMSO; • Médico Coordenador do PCMSO (quadro exigido pela NR 7 ou da empresa contratante); • Responsável Legal da Empresa; • Local e Data.

RELATÓRIO ANUAL DO PCMSO	No Relatório anual do PCMSO deverão constar os itens obrigatórios descritos abaixo: 4.2.1 NÚMERO DE EXAMES MÉDICOS PERIÓDICOS (EXAME FÍSICO), ASSINALANDO OS ANORMAIS; 4.2.2 NÚMEROS DE EXAMES COMPLEMENTARES (LABORATÓRIO, AUDIOMETRIA ETC), ASSINALANDO OS ANORMAIS; 4.2.3 NÚMEROS DE ATESTADOS MÉDICOS NOS ÚLTIMOS 12 MESES; • Número de Atestados x Número de Empregados; • Número de Atestados x Dias de Atestado; • Dias de Atestados x Número de Empregados. 4.2.4 AFASTAMENTOS PELO INSS • Gravidez/parto; • Doença Ocupacional; • Doença Não Ocupacional; • Acidente de Trabalho. 4.2.5 CAMPANHAS DE VACINAÇÃO Vacinação antitetânica será de caráter obrigatório para todos os empregados 4.2.6 EVIDENCIAS DE PALESTRAS EDUCATIVAS 4.2.7 EVIDENCIAS DE CAMPANHAS EM SAÚDE 4.2.8 QUADRO DE EXAMES NOTA: Todas as ações de saúde deverão ser registradas e guardadas para fins de fiscalização e/ou auditoria interna.

Tabela 5 – Padrão de documentação de saúde e relatórios de exames exigidos para empregados de contratadas

11. VALOR ESTIMADO E DISPONIBILIDADE FINANCEIRA

Conforme a lei 13.303/2016, art. 34, o valor estimado do contrato celebrado por empresa pública será de caráter sigiloso.

Dessa forma, disponibilizam-se os modelos da Planilha Orçamentária Sintética e de sua Composição de Custo Unitária em anexo a este Termo de Referência.

Nos preços estão incluídas todas as despesas com mão-de-obra (devendo a CONTRATADA apresentar composição de Administração de Obra da forma que julgar necessário para atendimento ao escopo, sendo exigida, a presença de engenheiros de Obra, técnicos de segurança do trabalho, técnicos de meio ambientes, técnicos de planejamento e acompanhamento de obra, almoxarife, encarregados e vigilantes), materiais, andaimes, equipamentos, EPI´s, EPC's alimentação, transporte, tributos e taxas, assim como quaisquer outras que incidirem

de forma direta ou indiretamente à necessária e perfeita execução dos serviços, objeto do presente ***Termo de Referência***.

O preço proposto para execução do contrato, objeto desta licitação será fixo, expresso em reais (R$) e se referirão à data de apresentação das propostas, válidas por 60 (sessenta) dias.

Na composição dos preços unitários, a licitante deverá utilizar 02 (duas) casas decimais TRUNCADAS (PADRÃO TCU) para evitar correções futuras nas PROPOSTAS DE PREÇOS.

Há Disponibilidade Orçamentária no CAPEX 2023/2024/2025/2026

12. GESTÃO DA FISCALIZAÇÃO

Todo contrato será acompanhado por um gestor de contrato e por sua contratada gerenciadora, representante da Administração Pública, sendo:

- O fiscal do contrato será previamente designado e qualificado pela autoridade signatária do contrato, por parte da Administração.

Os serviços serão fiscalizados por representante da Gerência de Implantação e Obras e sua contratada designada gerenciadora que ficará responsável pela comprovação da execução dos serviços exigidos neste Termo e em atestar a Nota fiscal, devendo este ser substituído, no caso de seu impedimento, por outro funcionário indicado pela mesma fonte, a seu exclusivo juízo.

As decisões e providências que ultrapassarem a competência da fiscalização devem ser solicitadas a seus superiores em tempo hábil para a adoção das medidas convenientes.

O fiscal e Gerenciadora do contrato terão poderes para:

- O fiscal transmitirá à CONTRATADA as determinações que julgar necessárias;
- O fiscal e a gerenciadora deverão recusar os serviços que não tenham sido realizados de acordo com as condições ajustadas;
- O fiscal e a gerenciadora deverão poderão ordenar a imediata retirada de suas dependências, de empregados da CONTRATADA, cuja permanência seja inconveniente, ou que venha embaraçar ou dificultar a ação fiscalizadora, correndo

por exclusiva conta da CONTRATADA quaisquer ônus decorrentes das leis trabalhistas e previdenciárias, bem como qualquer outra que tal fato imponha;

- O fiscal e a gerenciadora poderão acusar a falta de atendimento às solicitações por parte da CONTRATADA, bem como o atendimento inadequado, incompleto e/ou retardatário, notificando-a para que proceda à imediata regularização, sob pena de serem aplicadas as sanções e penalidades previstas neste instrumento e na lei.

A ação ou omissão total ou parcial da Fiscalização da EMAP não eximirá à CONTRATADA da responsabilidade por eventuais vícios da execução dos serviços, objeto da contratação.

A Fiscalização e a Gerenciadora não poderão aceitar a alegação de atraso dos serviços devido ao não fornecimento tempestivo dos materiais pelos fornecedores, nem tão pouco a transferência de qualquer responsabilidade da Contratada para outras entidades, sejam fabricantes, técnicos, subempreiteiros, entre outros.

A partir do quinto dia de atraso na execução do cronograma físico-financeiro ou o descumprimento de quaisquer obrigações previstas no edital e no contrato, a FISCALIZAÇÃO poderá solicitar advertência, desde que não configure hipótese de aplicação de sansão mais grave, sem prejuízo das multas eventualmente cabíveis.

A Fiscalização e a gerenciadora deverão registrar avaliação da Contratada nos quesitos atendimento, qualidade, segurança e meio ambiente, sempre ao fechamento de cada Medição. Podendo a qualquer momento reavaliar a comprovação de capacidade técnica declarada e a quaisquer quantidades, rever ou suspender a Contratada, caso não atenda ao potencial exigido para este objeto.

A qualquer tempo a Fiscalização poderá solicitar a substituição de qualquer membro da equipe técnica da Contratada, desde que entenda que seja benéfico ao desenvolvimento dos trabalhos. Desta decisão cabe recurso à Contratada em até 03 (três) dias úteis após a comunicação da Fiscalização.

A Gerenciadora ou a fiscalização em sua falta conduzirá as reuniões periódicas, as quais serão documentadas por Atas de Reunião e que conterão, no mínimo, os seguintes elementos: data, nome e assinatura dos participantes, assuntos tratados, decisões, datas das ações e responsáveis pelas providências a serem

tomadas.

As reuniões realizadas serão documentadas por Atas de Reunião, elaboradas pela gerenciadora ou pela fiscalização em sua falta e que conterão, no mínimo, os seguintes elementos: data, nome e assinatura dos participantes, assuntos tratados, decisões, datas das ações e responsáveis pelas providências a serem tomadas.

13. SANÇÕES ADMINISTRATIVAS

Conforme Art. 83 da lei 13.303/2016, a inexecução total ou parcial do Contrato, ou o descumprimento de qualquer dos deveres elencados no Edital e no Contrato, sujeitará a Contratada, garantida a prévia defesa, e sem prejuízo da responsabilidade civil e criminal, às penalidades de:

a) Advertências;

b) Multas;

c) Suspensão temporária de participação em licitação e impedimento de contratar com a EMAP.

Quanto a alínea "**a) Advertência**" poderá ser aplicada por meio de "Termo de Notificação", quando da ocorrência de faltas leves, assim entendidas como aquelas que não acarretarem prejuízos significativos ao objeto da contratação. No caso de três advertências pelo mesmo motivo, está se converterá em multa conforme o grau da ocorrência. A Contratada será advertida por meio de Termo de Notificação emitido pela Fiscalização da EMAP.

A partir do quinto dia de atraso na execução do cronograma físico-financeiro, a Fiscalização poderá advertir a Contratada, desde que não configure hipótese de aplicação de sansão mais grave, sem prejuízo das multas eventualmente cabíveis.

Após a aplicação da advertência, a Contratada se obriga a respondê-la no prazo informado com as ações para a correção dos problemas apontados pela Fiscalização.

Quanto a alínea "**b) Multa compensatória incidente por dia ou por ocorrência"**, até o limite de 10% (dez por cento) do valor total do Contrato, recolhida no prazo máximo de 30 (trinta) dias corridos.

A tabela a seguir mostra a relação entre as obrigações da Contratada e a graduação da multa em caso de descumprimento da respectiva obrigação.

Pontos de responsabilidade da Contratada	Grau	Multa	Prazos
Manter, durante a vigência do Contrato as mesmas condições que propiciaram a sua habilitação e classificação no processo licitatório, em especial a equipe técnica, indicada para fins de capacitação técnico-profissional, admitindo-se a substituição por profissionais de experiência equivalente ou superior, desde que aprovada pela Fiscalização da EMAP.	01	0,01%	Por dia de atraso, a contar da comunicação oficial.
Elaborar e apresentar, conforme constante no Cronograma, o PROJETO BÁSICO, COM DOCUMENTAÇÃO TÉCNICA para avaliação da FISCALIZAÇÃO da EMAP, o qual deverá abordar, de forma clara, completa e integral as especificações descritas neste Termo e/ou nas Reuniões de Entendimento de Escopo.	03	0,05%	Por dia de atraso, a contar da comunicação oficial.
Elaborar e apresentar, conforme constante no Cronograma, o PROJETO EXECUTIVO, COM DOCUMENTAÇÃO TÉCNICA para avaliação da FISCALIZAÇÃO da EMAP, o qual deverá abordar, de forma clara, completa e integral as especificações descritas neste Termo e/ou nas Reuniões de Entendimento de Escopo.	03	0,05%	Por dia de atraso, a contar da comunicação oficial.
Substituir, quando rejeitados, os equipamentos, os materiais e os serviços, dentro do prazo estabelecido pela Fiscalização.	01	0,01%	Por dia de atraso, a contar da comunicação oficial.

Facilitar o pleno exercício das funções da Fiscalização. O não atendimento das solicitações feitas pela Fiscalização será considerado motivo para aplicação das sanções contratuais.	01	0,01%	Por ocorrência.
Após a emissão da Ordem de Serviço, no prazo máximo de 07 (sete) dias úteis, providenciar a ART ou RRT, no CREA ou no CAU, respectivamente, dos profissionais responsáveis pelos serviços que serão executados, entregando uma via de cada anotação à Fiscalização e outra aos profissionais mobilizados. Estes comprovantes são indispensáveis para o início dos serviços por parte dos profissionais mobilizados.	01	0,01%	Por dia de atraso, a contar da comunicação oficial.
Entregar os documentos de Saúde e Segurança, Meio Ambiente e do planejamento dos serviços até a data limite informada pela Fiscalização.	01	0,01%	Por dia de atraso, a contar da comunicação oficial.
Cumprir o cronograma de execução da obra.	03	0,05%	Por dia de atraso, a contar da notificação oficial
Cumprir as normas de Saúde, Segurança do Trabalho e Meio Ambiente	03	0,05%	Por dia de atraso, a contar da notificação oficial

Tabela 6 – Pontos de Responsabilidade da Contratada

Para os casos em que as infrações precedem a emissão da Ordem de Serviço, a multa será calculada sobre o valor da primeira etapa da Planilha de Serviços, ou seja, sobre o grupo de Serviços Iniciais, conforme os percentuais atribuídos a cada grau de infração descritos na tabela anterior.

A aplicação da multa moratória, após regular processo administrativo, não impede que a EMAP rescinda o Contrato e aplique as outras sanções cabíveis, descritas nas alíneas “a” e “c”.

Após a aplicação de 03 (três) advertências com a mesma motivação, a Fiscalização deverá abrir processo para a aplicação de Multa.

Quanto a alínea “**c) Suspensão temporária de participação em licitação e impedimento de contratar com a EMAP**” pelo prazo de até 02 (dois) anos. Serão motivos suficientes para emissão de penalidade disposta na alínea “c”:

- ✓ Abandono do Contrato por um período superior a 30 dias;
- ✓ Falsificação de qualquer documentação de comprovação de condições de habilitação identificada em qualquer fase do Contrato.

A Contratada que for sancionada conforme alínea “c” será declarada como inidônea para licitar e contratar com a EMAP e permanecerá nesta condição enquanto perdurarem os motivos determinantes da punição ou até que seja promovida a reabilitação perante a EMAP, que será concedida sempre que a Contratada ressarcir a Administração pelos prejuízos resultantes e/ou depois de decorrido o prazo da sanção aplicada.

As multas poderão ser aplicadas cumulativamente, caso um mesmo evento se enquadre em mais de uma das hipóteses citadas nos subitens acima listados.

A aplicação de qualquer uma das penalidades previstas realizar-se-á por meio de processo administrativo em que se assegurará o contraditório e a ampla defesa, por parte da Contratada.

A EMAP, na aplicação das sanções, levará em consideração a gravidade da conduta da Contratada, o caráter educativo da pena, bem como o dano causado à EMAP, observando o princípio da proporcionalidade.

As multas devidas e/ou os prejuízos causados à EMAP serão descontadas da Garantia de Execução do Contrato e em caso de valor superior ao valor da garantia prestada, além da perda desta, responderá a Contratada pela sua diferença, a qual será descontada dos pagamentos eventualmente devidos ou, ainda, quando for o caso, cobrada judicialmente.

Após aplicação da penalidade, a Contratada terá o prazo máximo de até 10 dias para apresentação do recurso administrativo protocolado junto a EMAP.

Em caso de acolhimento das justificativas apresentadas pela Contratada, o valor retido correspondente à multa calculada, será devolvido à Contratada, não se aplicando atualização financeira de qualquer natureza.

14. DOS TERMOS ADITIVOS

Nos termos do § 8° do artigo 81° da Lei nº 13.303/2016, é vedada a celebração de aditivos decorrentes de eventos supervenientes alocados, na matriz de riscos, como de responsabilidade da contratada, exceto nos seguintes casos:

a) para restabelecer a relação que as partes pactuaram inicialmente entre os encargos do contratado e a retribuição da administração para a justa remuneração da obra, serviço ou fornecimento, objetivando a manutenção do equilíbrio econômico-financeiro inicial do contrato, na hipótese de sobrevirem fatos imprevisíveis, ou previsíveis porém de consequências incalculáveis, retardadores ou impeditivos da execução do ajustado, ou, ainda, em caso de força maior, caso fortuito ou fato do príncipe, configurando álea econômica extraordinária e extracontratual;

b) Em função do tipo de contratação não será permitido acréscimo ou supressões assumindo a CONTRATADA o ônus pelo seu projeto.

15. ANÁLISE DE RISCO PARA GARANTIA DE EXECUÇÃO DO CONTRATO

Os riscos inerentes ao processo, nas fases de contratação do referido Projeto Básico e ao posterior desenvolvimento das atividades contratadas, são:

a) Prejuízos financeiros a EMAP relativos à mão-de-obra empregada para elaboração de todo o processo licitatório;

b) Aumento de fila (navios aguardando para atracar);

c) Redução do atendimento aos clientes atuais e futuros;

d) Impedimentos de novos projetos chegarem ao Itaqui;

e) Impacto negativo para imagem da EMAP e do Porto do Itaqui;

f) Risco a segurança e ao meio ambiente.

Desta forma, deverá ser exigida da Contratada a apresentação à EMAP, no prazo máximo de 10 (dez) dias corridos, contado da data da assinatura do Contrato,

comprovante de prestação de garantia correspondente a 10% (dez por cento) do valor global contratado, com validade para todo o período contratual, conforme parágrafo 3º do artigo 70º da lei 13.303/2016, que diz “Para obras, serviços e fornecimentos de grande vulto envolvendo complexidade técnica e riscos financeiros elevados, o limite de garantia previsto no § 2º poderá ser elevado para até 10% (dez por cento) do valor do contrato.”.

A garantia citada deverá ser prestada em uma das seguintes modalidades:

a) Caução em dinheiro: Se a opção de garantia for a caução em dinheiro, a CONTRATADA deverá solicitar informações à EMAP referentes ao nome da instituição financeira, aos números da conta corrente e da agência bancária, e ao código identificador, para efeito de depósito do crédito, sendo que o valor caucionado será restituído considerando-se os critérios vigentes de remuneração da poupança aplicados à época da devolução

b) Fiança bancária.

Se a opção de garantia for fiança bancária, a EMAP aceitará cartas de fiança bancária emitidas em favor da Contratada, desde que:

I. Emitidas por bancos comerciais, de investimento e/ou múltiplos, autorizados a funcionar no Brasil, segundo a legislação brasileira e o regulamento próprio do setor financeiro;

II. Os bancos observem as vedações do Conselho Monetário Nacional quanto aos limites de endividamento e diversificação do risco;

III. Não sejam acrescentadas cláusulas que eximam a CONTRATADA de suas responsabilidades;

IV. Contendo firmas dos representantes legais do fiador reconhecidas;

V. Contendo assinaturas de duas testemunhas;

VI. Contendo rubrica no anverso e nas demais páginas que não contenham assinaturas;

VII. Seja entregue em sua forma original, não sendo aceitas cópias de qualquer natureza;

VIII. O banco possua sistema para verificação de autenticidade.

c) Seguro-garantia: se a opção de garantia for fiança bancária, a EMAP aceitará cartas de fiança bancária emitidas em favor da Contratada, desde que:

I. Via original da apólice completa, ou seja, com as Especificações Técnicas do Seguro, Condições Gerais e as Condições Especiais da Garantia, impressas em seu verso ou anexas. Alternativamente, poderá ser emitida apólice com certificação digital.

II. O seguro-garantia e suas condições gerais deverão atender aos anexos I e II da Circular SUSEP nº 232, de 03 de junho de 2003.

III. O seguro-garantia deverá ser livre de franquia.

IV. Na apólice mencionada deverão constar, no mínimo, as seguintes informações:

a. Número completo da licitação ou, quando se tratar de aditamento, o número do Contrato

b. Objeto a ser contratado, especificado no Edital

c. Nome e número do CNPJ do Segurado

d. Nome e número do CNPJ do emitente (Seguradora)

e. Nome e número do CNPJ da Contratada (Tomadora da apólice).

As apólices de seguro, em todas as suas modalidades, e/ou cartas de fiança, e seus endossos e aditamentos, devem expressar a EMAP como “Segurada” e especificar claramente o objeto do seguro de acordo com este Termo de Referência.

Sobre o valor da caução prestada em dinheiro incidirá a remuneração da poupança aplicada à época da devolução.

A garantia prestada na forma escolhida pelo licitante deverá ser entregue à EMAP, localizada na Avenida dos Portugueses, s/nº, Porto do Itaqui, CEP:65085-370, São Luís – MA, que emitirá o respectivo recibo de recebimento. Cópia desse recibo deverá ser entregue pela CONTRATADA.

A garantia prestada deverá formalmente cobrir pagamentos não efetuados pela CONTRATADA referente à:

a) Prejuízos ou danos causados à EMAP;

b) Prejuízos ou danos causados a terceiros pela Contratada;

c) Toda e qualquer multa contratual;

d) Débitos da empresa para com os encargos fiscais, previdenciários e trabalhistas relacionados com o Contrato, tais como: INSS, FGTS, impostos, salários, vale-transporte, vale-refeição, verbas rescisórias etc.;

e) Quaisquer obrigações não cumpridas pela CONTRATADA em relação ao Contrato, previstas no ordenamento jurídico do país;

f) Multas aplicadas por órgãos oficiais.

No caso de rescisão do Contrato por culpa da Contratada, não será devolvida a garantia, responsabilizando-se a Contratada por perdas e danos causados à EMAP, além de sujeitar-se a outras penalidades previstas na lei.

A garantia será liberada após a integral execução do Contrato, desde que o licitante contratado tenha cumprido todas as obrigações contratuais.

16. DO SEGURO RISCO DE ENGENHARIA E DA RESPONSABILIDADE CIVIL DO PROFISSIONAL

16.1 A Contratada deverá apresentar, em até 15 (quinze) dias úteis após a assinatura do Contrato e antes da emissão da ordem de serviço, a apólice de Seguro Risco de Engenharia e Responsabilidade Civil Profissional atendida as seguintes condições:

16.2 A CONTRATADA deverá providenciar, às suas custas, seguro de Riscos de Engenharia - RE e Responsabilidade Civil Profissional - RCP, abrangendo a cobertura básica e demais coberturas adicionais, conforme descrito a seguir, até o momento da Ordem de Serviço, tendo a EMAP como COSSEGURADO no seguro de Riscos de Engenharia;

16.3 Os seguros de Riscos de Engenharia e de Responsabilidade Civil Profissional vigorarão durante o período de execução da obra, ficando sob a responsabilidade do segurado atualizar seu valor sempre que incidir correspondente correção no montante contratual, bem como solicitar prorrogação de vigência da apólice se houver ampliação do prazo de execução da obra;

16.4 A CONTRATADA deverá manter válidas as apólices de seguros RE e RCP e apresentar junto com a medição o comprovante de adimplemento.

16.5 Coberturas do Seguro de Riscos de Engenharia:

16.6 Cobertura Básica de Obras Civis em Construção e Instalações e Montagens (OCC/IM) - Garante os danos físicos decorrentes de acidentes ocorridos no local do risco ou canteiro de obras, por danos da natureza (vendaval, queda de granizo, queda de raio, alagamento, entre outros) e demais eventos (incêndio, explosão, desabamento, entre outros);

16.7 A cobertura prevista no subitem anterior contemplará 100% (cem por cento) do valor do contrato.

16.8 Coberturas Adicionais

16.9 Erro na elaboração do Projeto e na execução da obra/serviço: cobre danos causados à obra decorrentes de erro de projeto e na sua execução, mais prejuízos ocorridos durante reposição, reparo ou retificação. Excluem-se os custos que seriam suportados pelo Segurado para retificar o defeito original, incluindo o transporte, os tributos e despesas afins, se este defeito tiver sido descoberto antes do sinistro.

16.10 A cobertura prevista no Subitem anterior contemplará 100% (cem por cento) do valor do contrato.

16.11 Responsabilidade Civil Geral e Cruzada: cobre os danos materiais e/ou corporais, involuntariamente causados a terceiros que não tenham relação com a obra, em decorrência dos trabalhos pertinentes a ela e/ou instalação. Nesta cobertura, a responsabilidade se estende aos participantes da apólice do segurado principal e demais cossegurados, como se cada um tivesse feito uma apólice em separado, em que todos são considerados terceiros entre si. Além de garantir indenização para danos a terceiros, cobre gastos com honorários de advogados. Essa garantia deverá se estender para Erro de Projeto;

16.12 Para contratos com valores até R$ 20.000.000,00 (vinte milhões de reais), o limite mínimo segurado será de 10% (dez por cento) do valor do contrato, com mínimo de R$ 1.000.000,00 (um milhão de reais);

16.13 Para contratos com valores superiores à R$ 20.000.000,00 (vinte milhões de reais) e até R$ 50.000.000,00 (cinquenta milhões de reais), o limite mínimo segurado será de 8% (oito por cento) do valor do contrato, com mínimo de R$ 2.000.000,00 (dois milhões de reais);

16.14 Para contratos com valores superiores à R$ 50.000.000,00 (cinquenta milhões de reais) e até R$ 100.000.000,00 (cem milhões de reais), o limite mínimo segurado será de 5% (cinco por cento) do valor do contrato, com mínimo de R$ 4.000.000,00 (quatro milhões de reais);

16.15 Para contratos com valores acima de R$ 100.000.000,00 (cem milhões de reais), o limite mínimo segurado será de R$ 5.000.000,00 (cinco milhões de reais).

16.16 Responsabilidade Civil do Empregador: garante a Responsabilidade Civil do Segurado em caso de acidentes dentro do canteiro de obras e/ou durante o translado dos empregados da obra para residência ou da residência para a obra em caso do transporte por conta do segurado, que resulte em morte e / ou invalidez (total ou parcial) permanente de funcionários registrados ou com contrato de trabalho.

16.17 A cobertura prevista no subitem anterior contemplará 20% (vinte por cento) da cobertura de Responsabilidade Civil Geral Cruzada.

16.18 Propriedades Circunvizinhas e Canteiro de Obras: cobre danos materiais a bens de propriedade do segurado ou bens de terceiros sob a sua guarda, custódia ou controle, localizados em propriedade circunvizinha ou no canteiro de obras, e necessários à execução dos serviços.

16.19 A cobertura prevista no Subitem anterior contemplará 20% (vinte por cento) do valor do contrato, com limite de R$ 2.000.000,00 (dois milhões de reais).

16.20 Lucros Cessantes: cobre as indenizações decorrentes de perdas financeiras, lucros cessantes, lucros esperados e quaisquer outras despesas emergentes, desde que resultantes de danos físicos e/ou corporais resultantes da execução dos serviços/obras contratados.

16.21 A cobertura prevista no Subitem anterior contemplará 20% (vinte por cento) da cobertura de Responsabilidade Civil Geral Cruzada.

16.22 Manutenção Ampla: Cobre os danos físicos acidentais às coisas seguradas, causados pelos empreiteiros segurados, no curso das operações por eles realizadas para fins de cumprimento das obrigações assumidas na cláusula de manutenção do contrato ou verificadas durante o período de manutenção, porém consequentes de ocorrência havida no local do risco (canteiro de obras) durante o período segurado da obra. Essa garantia inicia-se após o final da cobertura básica, desde que a obra tenha sido concluída, e tem duração de 06 (seis) meses.

16.23 A cobertura prevista no subitem anterior contemplará 100% (cem por cento) do valor do contrato.

16.24 Despesas extraordinárias: Cobre as despesas com trabalho adicional de mão de obra em dias de feriados, finais de semana, período noturno e/ou envio por um meio de transporte rápido (exceto aeronave), para evitar atraso no cronograma da obra, em função de sinistro ocorrido.

16.25 A cobertura prevista no subitem anterior contemplará 5% (cinco por cento) da cobertura Básica;

16.26 Tumultos: cobre despesas com danos causados por tumulto e greve.

16.27 A cobertura prevista no subitem anterior contemplará 5% (cinco por cento) da cobertura Básica.

16.28 Desentulho do local: cobre despesas com a retirada de entulho do local, em função de riscos cobertos pelo seguro.

16.29 A cobertura prevista no subitem anterior contemplará 5% (cinco por cento) da cobertura Básica.

16.30 Despesas de Salvamento e Contenção de Sinistros: cobre despesas com providências de emergência para conter as consequências de prejuízo decorrente de riscos cobertos pelo seguro

16.31 A cobertura prevista no subitem anterior contemplará o valor mínimo de R$ 100.000,00 (cem mil reais).

16.32 Danos Morais: cobre danos morais diretamente decorrentes de danos materiais e / ou de danos corporais causados a terceiros durante os trabalhos pertinentes à obra.

16.33 A cobertura prevista no subitem anterior contemplará 20% (vinte por cento) da cobertura de Responsabilidade Civil Geral Cruzada.

16.34 Coberturas do Seguro de Responsabilidade Civil Profissional

16.35 Erros e Omissões: danos materiais e / ou corporais consequentes de atos de negligência, imperícia e/ou imprudência, cometidas pelo Segurado contra terceiros;

16.36 Perdas Financeiras, inclusive lucros cessantes, desde que resultante de um risco coberto pelo presente seguro;

16.37 Danos Morais decorrentes de Ações ou Omissões cometidas pelo Segurado, contra terceiros, no exercício de suas atividades profissionais;

16.38 Perda, Roubo e Extravio de Documentos de clientes sob responsabilidade do Segurado;

16.39 Custas de Defesa, Honorários de advogados e demais despesas relacionadas com o processo e a defesa do Segurado. O Advogado é de livre escolha do segurado e há a antecipação de honorários.

16.40 Gerenciamento de Crise de Imagem, custos de contratação de empresa especializada em serviços de comunicação e assessoria de imagem para amenizar os prejuízos à imagem, honra ou reputação do segurado, decorrentes de vazamento de informações sigilosas.

16.41 Tempo da Reclamação e Prazo Complementar: A apólice deverá, obrigatoriamente, possibilitar a apresentação de reclamações durante a execução do contrato e ainda durante o prazo complementar de 36 (trinta e seis) meses.

16.42 Subcontratados: as garantias do seguro passam a ser estendidas para os subcontratados na responsabilidade que couber ao segurado.

16.43 O Seguro de Responsabilidade Civil Profissional deverá ser contratado com limite mínimo de indenização equivalente a 25% (vinte e cinco por cento) do valor integral do contrato, limitado a R$ 50.000.000,00 (cinquenta milhões de reais).

16.44 Quando se tratar de consórcio, as garantias de Cumprimento do Contrato e Risco de Engenharia poderão ser apresentadas integralmente pela EMPRESA líder do consórcio, ou por cada uma das EMPRESAS integrantes deste, com os valores proporcionais à sua participação no consórcio.

17. REQUISITOS TÉCNICOS

CAPACIDADE TÉCNICO-OPERACIONAL

a) Prova de inscrição ou registro do licitante, junto ao Conselho Regional de Engenharia e Agronomia – CREA ou no Conselho de Arquitetura e Urbanismo - CAU, que comprove atividade relacionada com o objeto;

b) Apresentação de atestado(s), fornecidos por pessoa jurídica de direito público ou privado, comprovando que a licitante executou satisfatoriamente,

serviço/obra compatível com o objeto desta licitação, observada a parcela de maior relevância e valor significativo delimitada a seguir:

I – Elaboração de Projeto Básico e Executivo de Cais/Pier/Berço em concreto Armado com a capacidade de carga distribuída de no mínimo 5t/m^2, com no mínimo, 6.400m^2.

II – Execução de Cais/Pier/Berço em concreto Armado com a capacidade de carga distribuída de no mínimo 5t/m^2, com no mínimo, 6.400m^2.

QUALIFICAÇÃO TÉCNICA - PROFISSIONAL

Para atendimento à qualificação técnico-profissional, comprovação do licitante de possuir em seu corpo técnico, na data de apresentação das propostas, profissional(is), reconhecido(s) pelo CREA ou pelo CAU, detentor(es) de atestado(s) de responsabilidade técnica, devidamente registrado(s) no Conselho de Classe da região onde os serviços foram executados, acompanhados(s) da(s) respectiva(s) Certidão(ões) de Acervo Técnico – CAT, expedidas por este(s) Conselho(s), que comprove(m) ter o(s) profissional(is), executado para órgão ou entidade da administração pública direta ou indireta, federal estadual, municipal ou do Distrito Federal, ou ainda, para empresa privada, que não o próprio licitante (CNPJ diferente).

A comprovação do vínculo profissional com a licitante deverá ser feita por meio de Prova de Registro da empresa no CREA e/ou CAU em que figure o profissional disponibilizado como responsável técnico ou Registro em Carteira de Trabalho ou Contrato de Prestação de Serviço ou ART/RRT de cargo ou função, ou, ainda, Declaração de Contratação Futura do profissional detentor do Atestado apresentado, desde que acompanhada de declaração de anuência expressa do profissional."

I – Elaboração de Projeto básico e Executivo de Cais/Pier/Berço em concreto Armado com a capacidade de carga distribuída de no mínimo 5t/m^2

II – Execução de Cais/Pier/Berço em concreto Armado com a capacidade de carga distribuída de no mínimo 5t/m^2

Os profissionais indicados pelo licitante, para fins de comprovação da capacitação técnico-profissional, devem participar da obra ou serviço objeto deste

Termo de Referência, admitindo-se a substituição por profissionais de experiência equivalente ou superior, desde que aprovada pela Administração.

Obs1: Não será aceito atestado de obra inacabada, executada parcialmente ou em andamento, exceto se fundamentado na Resolução 1.025 de 30/10/2009 do CONFEA.

Obs2: Não será aceito atestado de capacitação técnica PARCIAL ou de SUBCONTRATADA, exceto se fundamentado na Resolução 1.025 de 30/10/2009 do CONFEA.

Obs3: Não será aceito atestado de fiscalização ou coordenação de Obra.

DA DOCUMENTAÇÃO COMPLEMENTAR

Serão necessários os documentos a seguir:

a) Planilha orçamentária com extensão xls (modelo EMAP);

b) Planilha de quantitativos mínimos com extensão xls (MODELO EMAP);

c) Cronograma físico-financeiro de desembolso com extensão xls (modelo EMAP);

A proposta de preço deve conter todos os quantitativos dos itens, com a descrição dos serviços, indicação de unidade, quantidade dos preços unitário e totais, em duas casas decimais, expressos em reais, já incluídos todos os custos, seja qual for o seu título ou natureza (mão-de-obra, EPI´s, alimentação, serviços, materiais, equipamentos, inclusive com indicação de marcas, transportes, locação, seguro, encargos fiscais, comerciais, sociais e trabalhistas e tudo mais que possa influenciar no custo final do projeto).

Na proposta de preço não deverá incidir os tributos Imposto de Renda Pessoa Jurídica - IRPJ e Contribuição Social sobre Lucro Líquido - CSLL não devem integrar o cálculo do BDI, nem a planilha de custo direto, por se constituírem em tributos de natureza direta e personalísticas que oneram pessoalmente o contratado, não devendo ser repassado à contratante.

18. OBRIGAÇÕES DA CONTRATADA

18.1. A Contratada apresentará um Gestor ou Preposto, para a execução dos serviços objeto do contrato, indicando à Fiscalização os nomes e registros profissionais de toda a equipe técnica, ao qual lhe compete:

a) Coordenar as relações da empresa com o gestor do contrato;

b) Gerenciar os serviços;

18.2. Receber as notificações do gestor do contrato e da autoridade máxima do órgão ou entidade.

18.3. Os fatos que possam determinar prorrogação de prazo, reajustamento do valor contratual ou justificação de mora só podem ser considerados se estiverem motivados.

18.4. Manter equipe técnica disponível no Porto do Itaqui em São Luís-MA até a finalização das atividades.

18.5. É de responsabilidade da CONTRATADA adquirir os cartões RFID, que permitem acesso a área primária do Porto do Itaqui.

18.6. Entregar, no prazo de 15 (quinze) dias corridos após a reunião de *Kickoff*, todos os documentos, planos e cronogramas previstos no item 23 (Metodologia e Organização dos Trabalhos).

18.7. Sanar os vícios de quaisquer serviços que possam comprometer a adequada utilização do objeto deste Termo de Referência.

18.8. Destinar adequadamente, a local ambientalmente correto, os resíduos da obra.

18.9. Examinar previamente os projetos e, sempre que forem apresentadas propostas, garantir que estão de acordo com o projeto.

18.10. Executar o empreendimento, aplicando processos, materiais, componentes, subcomponentes, equipamentos e ferramentas, respeitando os projetos e as determinações técnicas.

18.11. Fornecer à Contratante toda documentação referente ao empreendimento, além de prestar as informações necessárias nos casos omissos ou duvidosos.

18.12. Realizar a substituição de qualquer membro de sua equipe técnica, quando solicitado pela FISCALIZAÇÃO, desde que entenda que seja

benéfico ao desenvolvimento dos trabalhos. À solicitação de substituição feita pela FISCALIZAÇÃO, cabe recurso, pela CONTRATADA, no prazo de 3 (três) dias.

18.13. Indicar representante (preposto) com registro em Conselho de Classe local, devidamente em dias, sendo necessário que o mesmo esteja no local da execução dos serviços.

18.14. É obrigação do contratado manter, durante a execução do contrato, em compatibilidade com as obrigações por ele assumidas, as condições de habilitação e qualificação exigidas no curso do procedimento licitatório;

18.15. Reparar, corrigir, remover, reconstruir ou substituir, às suas expensas, no total ou em parte, o objeto do contrato em que se verificarem vícios, defeitos ou incorreções resultantes da execução ou de materiais empregados, e responderá por danos causados diretamente a terceiros ou à empresa pública ou sociedade de economia mista, independentemente da comprovação de sua culpa ou dolo na execução do contrato, nos termos do art. 76 da Lei Federal nº 13.303/2016.

18.16. Responsabilizar-se integralmente pelos encargos trabalhistas, securitários, previdenciários, fiscais e comerciais resultantes da execução do objeto deste Termo, conforme dita o art. 77 da lei 13.303/16.

18.17. Manter-se adimplente para com os encargos deste Projeto, sendo que a inadimplência não transfere à Administração Pública a responsabilidade por seu pagamento, nem pode onerar o objeto do contrato ou restringir a regularização e o uso das obras e edificações, inclusive perante o Registro de Imóveis, observando-se o seguinte:

I - Em relação à seguridade social:

A vedação à contratação de quem esteja em situação irregular

II - Em relação às contribuições e pagamentos;

A necessidade de pagar os serviços quando a inadimplência for superveniente à contratação;

O dever de providenciar oportunamente a rescisão dos contratos contínuos quando o contratado permanecer em situação de inadimplência;

O dever de reter as contribuições incidentes nos pagamentos efetuados, correspondentes aos empregados vinculados à execução contratual, nominalmente identificados, na forma do § 4° do Art. 31 da Lei n°9.032, de abril de 1995.

III - Em relação aos encargos trabalhistas, inclusive parcelas remuneratórias e indenizatórias:

O dever de fiscalizar, por amostragem;

A necessidade de registrar, no livro de ocorrências ou no diário de obras, a fiscalização ocorrida;

A possibilidade de o contrato prever a retenção mensal das parcelas de provisão de quitação, a qual será paga ao contratado se incorrer nessas despesas com a apresentação, após o término do contrato, dos recibos de rescisão homologados pelo sindicato ou Superintendência Regional do Trabalho e Emprego.

18.18. Manter em seu quadro de empregados, durante toda a execução do contrato, egressos do sistema prisional nas seguintes proporções:

a) 5% (cinco por cento) das vagas, quando a contratação de 20(vinte) ou mais trabalhadores;

b) 1 (uma vaga), quando da contratação de 6 (seis) a 19 (dezenove) trabalhadores.

A reserva de vaga constante neste subitem será exigida da vencedora da licitação quando da execução do contrato.

18.19. Submeter à aprovação da FISCALIZAÇÃO os desenhos auxiliares que por ventura venham a ser elaborados pela CONTRATADA para facilitar seus trabalhos.

18.20. Executar os serviços rigorosamente em conformidade com todas as condições estabelecidas neste Termo de Referência.

18.21. Manter os profissionais que executarão os serviços, objeto deste Termo de Referência, devidamente identificados mediante a utilização de crachá.

18.22. Fornecer os equipamentos de segurança individuais (EPI's) e equipamentos de proteção coletiva (EPC's) adequados e compatíveis com o tipo de exposição ao risco, a todos os profissionais que executarão os serviços, objeto deste Projeto.

18.23. Responder perante o Contratante e terceiros pela cobertura dos riscos e acidente de trabalho dos seus empregados, prepostos ou contratados, bem como por todos os ônus, encargos, perdas e danos, porventura resultantes da execução dos serviços contratados.

18.24. Utilizar as marcas e produtos indicados nas plantas, especificações e listas de material ou similar se devidamente comprovado seu desempenho através de testes e ensaios previstos por normas e desde que previamente aceito pela FISCALIZAÇÃO.

18.25. Providenciar em conjunto com a EMAP as licenças para execução dos serviços, dependentes de quaisquer autoridades federais, estaduais e/ou municipais. (Licença de Instalação, autorização junto a Marinha e junto ao Corpo de Bombeiros).

18.26. Apresentar Certificado de matrícula da obra de construção civil - CEI, obtido no Instituto Nacional do Seguro Social, no prazo de trinta dias contados do início de suas atividades.

18.27. Realizar os serviços solicitados pela EMAP, com a observância dos prazos por ela determinados.

18.28. Expor a metodologia proposta, antes de iniciar os trabalhos, de modo a esclarecer os dirigentes e corpo técnico da EMAP acerca do que se pretende fazer e os meios que serão utilizados, além de coletar as sugestões e orientações da equipe de acompanhamento constituída.

18.29. Responder, em relação aos seus técnicos, por todas as despesas decorrentes da execução dos serviços, tais como salários, seguros de acidentes, taxas, impostos, contribuições, indenizações, e outras que porventura venham a ser criadas e exigidas pelo governo ou vantagens decorrentes de convenção coletiva.

18.30. Responder pelos danos causados diretamente EMAP ou a terceiros, decorrente de culpa ou dolo em razão da execução dos serviços em apreço, não excluindo ou reduzindo essa responsabilidade a FISCALIZAÇÃO ou o acompanhamento pela EMAP.

18.31. Responsabilizar-se pelas despesas decorrentes da rejeição de serviços pela FISCALIZAÇÃO, bem como pelos atrasos acarretados por esta rejeição.

18.32. Responder, durante o prazo irredutível de cinco anos, pela solidez e segurança do trabalho, assim em razão dos materiais como do solo, conforme art. 618 do Código Civil.

18.33. Manter os seus técnicos sujeitos às normas procedimentais da EMAP, porém sem qualquer vínculo com a CONTRATANTE.

18.34. Procurar a GERÊNCIA DE SAÚDE E SEGURANÇA – GESAS e a GERÊNCIA DE MEIO AMBIENTE - GEAMB, no início do contrato, para tomar ciência de todas as normas relativas à saúde, segurança e meio ambiente e os procedimentos de ambientação e cumpri-las fielmente.

18.35. Cumprir cada uma das normas constantes do Caderno de Saúde, Segurança e Meio Ambiente da EMAP. Relativo aos procedimentos PO-18, PC-34, PC-39, PC-41, PC-42 e PC-57. Se necessárias informações adicionais, as mesmas poderão ser solicitadas pelo e-mail cls@emap.ma.gov.br.

18.36. Atender a NORMAN 11 ao que for aplicável ao objeto dessa contratação.

18.37. Reunir-se com a *praticagem* e *players* envolvidos sempre que necessário.

18.38. Apresentar em conjunto com projeto básico e sua revisão no executivo, a planilha orçamentária detalhada contendo a descrição, unidade de medida, quantitativo, preços unitários de todos os serviços da obra, acompanhado das respectivas composições de custo unitário e composições auxiliares, bem como do detalhamento de encargos sociais e da taxa de BDI.

18.39. Responsabilizar-se por todo o transporte necessário à prestação dos serviços contratados, inclusive os maus executados, quando requerido pela FISCALIZAÇÃO ou esteja previsto neste Projeto.

18.40. Comunicar à FISCALIZAÇÃO da EMAP qualquer anormalidade de caráter urgente e prestar os esclarecimentos julgados necessários.

18.41. Manter, por si e por técnicos e/ou prepostos, em total e irrestrita confidencialidade, todas as condições, o escopo e as informações recebidas em razão dos serviços e durante a execução dos trabalhos, as quais constarão exclusivamente dos arquivos e dos relatórios que vierem a ser emitidos.

18.42. Não utilizar e/ou divulgar a terceiros, por si e por seus técnicos e/ou prepostos, o escopo do trabalho contratado, as informações que venham a obter junto à EMAP, assim como os resultados dos serviços.

18.43. Atender às solicitações de serviços de acordo com as especificações técnicas.

18.44. Manter informado o técnico responsável da FISCALIZAÇÃO/EMAP, encarregado de acompanhar os trabalhos, prestando-lhe as informações necessárias.

18.45. Esclarecer as inconsistências ou dúvidas verificadas na documentação entregue no máximo de 07 (sete) dias corridos, contados a partir do recebimento da diligência da EMAP.

18.46. Respeitar as Normas e Procedimentos de Controle de Acesso às Dependências da EMAP e do Porto do Itaqui, quando necessário a presença da empresa na região portuária.

18.47. Seguir os procedimentos do SGE – Sistema de Gestão da Qualidade da EMAP e do Porto do Itaqui.

18.48. Garantir o atendimento às especificações do projeto detalhado quanto ao uso dos materiais, dimensões/tolerâncias indicadas nos desenhos, qualidade da fabricação nas suas diversas etapas.

18.49. Realizar, por meio de laboratórios previamente aprovados pela fiscalização e sob suas custas, os testes, ensaios, exames e provas necessários ao controle de qualidade dos materiais, serviços e equipamentos a serem aplicados nos trabalhos, conforme item 7.2.8 da publicação: Obras Públicas: Recomendações Básicas para a Contratação e Fiscalização de Obras de Edificações Públicas.

18.50. Entregar à Contratante o projeto *as built* - detalhamento construtivo através do protocolo da EMAP em meio físico (impresso) e digital (mídia digital em CD ou pen drive). Para a entrega do *as built* - detalhamento construtivo deverá ser solicitado uma prancha padrão com o carimbo padronizado junto a Contratante, assim como as codificações dos projetos.

18.51. O Contratado deverá apresentar, em conjunto com a entrega da respectiva etapa, a ART – Anotação de Responsabilidade Técnica ou RRT – Registro de Responsabilidade Técnica ou RRT – Registro de Responsabilidade Técnica, contendo os seguintes serviços:

- Execução dos serviços objeto desta contratação, projeto e demais peças técnicas necessárias ao fiel cumprimento do contrato ;
- Elaboração de Data Book, incluso os projetos *As built*

O Data Book deverá ser entregue em idioma Português do Brasil, compreendendo os seguintes itens:

- Projetos Básicos e Executivos e demais pecas técnicas necessárias ao desenvolvimento das atividades em conjunto com suas respectivas aprovações junto aos órgãos competentes e ARTs.
- *As built*;
- Notas Fiscais de equipamentos;
- Planos de manutenção para toda infraestrutura civil e para os equipamentos;
- Planos de sobressalentes para todos os equipamentos entregues;
- Atualização do Memorial Descritivo.

18.52. A CONTRATADA deverá ser garantir o atendimento às especificações do projeto detalhado quanto ao uso dos materiais, ensaios, dimensões/tolerâncias indicadas nos desenhos, qualidade da fabricação nas suas diversas etapas.

18.53. A Contratada deverá seguir integralmente o plano de comissionamento, emitindo os respectivos relatórios. Deverá ser garantido o atendimento às especificações do projeto detalhado quanto ao uso dos materiais, ensaios, dimensões/tolerâncias indicadas nos desenhos, qualidade da fabricação nas suas diversas etapas.

18.54. O descumprimento reiterado das disposições destas obrigações e a manutenção da CONTRATADA em situação irregular perante suas obrigações fiscais, trabalhistas e previdenciárias implicará rescisão do Contrato, sem prejuízo da aplicação das penalidades nele previstas e demais cominações legais;

18.55. Os manuais (manual de proprietário/equipamentos/manutenção) deverão ser apresentados em língua portuguesa.

19. OBRIGAÇÕES DA EMAP

19.1. Designar um gestor de contrato, representante da Administração Pública, para acompanhamento do contrato, que anotará as ocorrências em registro próprio, para acoplar no contrato ao término de sua vigência, sendo este:

a) 1 (um) agente previamente designado e qualificado pela autoridade signatária do contrato, por parte da Administração.

19.2. Treinar todos os empregados da CONTRATADA no PROAPI (Programa de Ambientação do Porto do Itaqui);

19.3. Fornecer à CONTRATADA cópia dos registros realizados e ser informado a cada alteração, desde que solicitado pela mesma;

19.4. Comunicar, o preposto, as irregularidades à autoridade designante e ao Controle Interno;

19.5. Encaminhar à Contratada os comentários e/ou orientações que julgarem pertinentes para que sejam providenciados os respectivos atendimentos;

19.6. Efetuar o pagamento devido à empresa Contratada do serviço, se esta cumprir todas as exigências constantes deste Termo de Referência;

19.7. Efetuar o pagamento à empresa Contratada de acordo com as condições de preço e prazo estabelecido neste Termo de Referência.

19.8. Permitir o acesso dos empregados da Contratada ao local de prestação dos serviços, desde que atenda todas as determinações da Medicina e Segurança do Trabalho;

19.9. Fornecer água e energia elétrica à contratada, necessários à execução dos serviços;

19.10. Exigir o fiel cumprimento dos deveres e obrigações da empresa Contratada;

19.11. Promover o acompanhamento e FISCALIZAÇÃO dos serviços de acordo com este Termo de Referência;

19.12. Anotar em registro próprio os fatos que possam determinar prorrogação de prazo, reajustamento do valor contratual ou justificação de mora, de formar a motivar os mesmos, caso necessário;

19.13. Aprovar a indicação pela Contratada do Coordenador responsável pela condução dos serviços;

19.14. Solicitar a substituição de qualquer funcionário da Contratada que embarace a ação da FISCALIZAÇÃO;

19.15. Verificar se está sendo colocada à disposição dos serviços a equipe técnica prevista na proposta;

19.16. Analisar Indicador de Performance apresentado semanalmente pela empresa contratada, assim como, cobrar ações para melhoria do indicador da contratada.

19.17. Esclarecer ou solucionar incoerências, falhas e omissões eventualmente constatadas nas demais informações e instruções complementares deste Termo de Referência, necessárias ao desenvolvimento dos serviços;

19.18. Exercer rigoroso controle sobre o cronograma de execução dos serviços, aprovando os eventuais ajustes que ocorrerem durante o desenvolvimento dos serviços;

19.19. Analisar e aprovar as etapas dos serviços executados, em obediência ao previsto neste Termo de Referência;

19.20. Verificar e atestar os serviços, bem como conferir, visitar e encaminhar para pagamento as faturas emitidas pela Contratada;

19.21. Receber provisoriamente todos os serviços, verificando o atendimento aos comentários efetuados;

19.22. Cumprir as regras e condições expostas deste Termo de Referência e no Edital de Licitação;

19.23. Permitir a execução do objeto de modo eficiente, fornecendo os meios e condições para que a Contratada possa executar as suas obrigações.

19.24. Negociar/aprovar navio para a primeira atracação no Berço, isto é, nas fases de testes e comissionamento.

20. CONDIÇÕES DE RECEBIMENTO

Após a entrega do **Berço 98** e ***data book*** conforme definidos neste Termo de Referência e aprovados pela Fiscalização.

A Administração deverá rejeitar, no todo ou parte, os serviços ou fornecimento de materiais que estiverem em desacordo com o contrato.

Não serão recebidos os serviços que caracterizem imperfeições, deformidades, falhas e demais condições que possam possibilitar o aparecimento e a propagação de patologias estruturais e funcionais de parte ou de todo o conjunto da obra.

Os serviços classificados como pendentes pela FISCALIZAÇÃO só serão posteriormente aprovados e recebidos se todas as circunstâncias levantadas e classificadas como vícios e falhas forem devidamente corrigidas e/ou recompostas.

Executado o contrato, o seu objeto será recebido:

a) Provisoriamente, pela Fiscalização, mediante termo circunstanciado, assinado pelas partes em até 30 (trinta) dias da comunicação escrita da Contratada;

b) Definitivamente, em período não superior a 90 (noventa) dias, por comissão designada pela administração, mediante termo circunstanciado, após o decurso do prazo de observação, ou vistoria que comprove a adequação do objeto aos termos contratuais.

O recebimento provisório ou definitivo não exclui a responsabilidade civil pela solidez e segurança da obra ou do serviço, nem ético-profissional pela perfeita execução do Contrato, dentro dos limites estabelecidos pela lei ou pelo contrato.

O recebimento provisório transfere para a Administração a responsabilidade civil pela guarda do bem e autoriza a ocupação do mesmo o recebimento definitivo visa a verificação da qualidade, quantidade e conformidade do material com a proposta e consequente aceitação.

O Recebimento Definitivo somente será efetuado pela EMAP após: a comprovação pela Contratada de pagamento de todos os impostos, taxas e demais obrigações fiscais incidentes sobre o objeto do contrato; e as correções de eventuais problemas ou imperfeições de execução do objeto contratado. Neste caso, o prazo será de 90 dias a contar da data de recebimento provisório.

Se o recebimento não ocorrer nos prazos estabelecidos, o contratado notificará a Administração para fazê-lo no prazo de 5 (cinco) dias, após o qual se caracterizará o recebimento tácito, reputando-se como realizado satisfatoriamente o objeto do contrato.

Em caso de cumprir o item anterior cabe à autoridade superior apurar a responsabilidade pela irregularidade, sob pena de ser condenada solidariamente.

A Administração deve rejeitar, no todo ou em parte, o serviço ou fornecimento executado em desacordo com o contrato ou sem os desenhos e memoriais descritivos "como construído" (*as builts*) e demais documentos (acompanhados de Anotação de Responsabilidade Técnica ou Registro Responsabilidade Técnica) que se fizerem necessários relacionados a execução da obra ou serviço.

Salvo disposições em contrário constante do edital ou de ato normativo, os ensaios, testes e demais provas exigidas por normas técnicas oficiais, para a boa execução do objeto do contrato, correm por conta do contratado.

A avaliação de fornecedor, no item qualidade, refletirá sobre a aceitação de cada serviço solicitado.

21.CRITÉRIOS DE MEDIÇÃO

A medição deverá ser realizada mensalmente, em conformidade com o que se encontra descrito no ANEXO específico, e como regime de execução será adotado PREÇO GLOBAL.

Para a realização de cada medição deverão ser apresentados todos os documentos oficiais, juntamente com a Anotação ou Registro de Responsabilidade Técnica, além do termo de doação de autoria de cada fase de execução (Projeto Básico, Projeto Executivo e execução da obra) projetos e relatórios que demonstre a execução de cada item cobrado na medição, devidamente aprovado pela FISCALIZAÇÃO.

Não haverá em nenhuma hipótese, pagamento por antecipação.

22.VISITA TÉCNICA

O licitante poderá vistoriar o local onde será executada os serviços objeto deste Termo para inteirar-se das condições e graus de dificuldades existentes, até o segundo dia útil anterior ao da apresentação das propostas, observando os feriados nacionais, estaduais e municipais.

A visita técnica deverá ser realizada na Sede da Empresa Maranhense de Administração Portuária, localizada Av. dos Portugueses, s/n, Cep: 65085-370, Porto do Itaqui em São Luís - MA.

A visita técnica resume-se a conhecer o local onde será executada os serviços. Dúvidas relativas aos documentos e seus anexos devem ser enviadas ao e-mail da csl@emap.ma.gov.br para que seja respondida pela equipe técnica e posteriormente divulgada a resposta de modo a garantir a isonomia da disputa.

Tendo em vista a faculdade da realização da visita técnica, os licitantes não poderão alegar o desconhecimento das condições e do grau de dificuldade existentes como justificativa para se eximirem das obrigações assumidas em decorrência deste Termo.

A visita técnica será previamente agendada pela licitante. A EMAP coloca-se à disposição para agendamento de visitas ao local de execução dos serviços, o qual deverá ser previamente solicitado pelo e-mail copro@emap.ma.gov.br das 09 às 16 horas, contendo o nome completo da empresa, CNPJ, o(s) nome(s) completo(s) do(s) profissional(is) que realizarão a visita técnica e cópia do documento RG e CPF. Dúvidas relacionadas à visita técnica poderão ser tiradas pelo telefone (98) 3216 6037.

A visita técnica tem como objetivo a análise do local em que serão realizados os serviços, para conhecimento de peculiaridades que possam vir a influenciar nos preços ofertados pelos licitantes.

A visita técnica será acompanhada por representante da EMAP, designado para esse fim, o qual visará à declaração comprobatória da vistoria efetuada.

Em caso de não realização da visita técnica, o licitante deverá apresentar Declaração em duas vias, em papel que identifique a empresa, comprovando que a licitante possui conhecimento do local da obra para constatar as condições de execução e peculiaridades inerentes à natureza dos serviços. Este documento se constituirá parte integrante e obrigatória para participação deste certame.

23.METODOLOGIA E ORGANIZAÇÃO DOS TRABALHOS

A CONTRATADA deverá apresentar ao início do contrato, a metodologia a ser utilizada para execução dos trabalhos tais como: plano de trabalho incluso plano de ataque do projeto; EAP de todo projeto; Cronograma físico e físico-financeiro (desembolso); equipamentos e recursos técnicos a serem utilizados (Histograma);

métodos de gestão que assegurem a qualidade dos serviços, organização das equipes técnicas e administrativas; toda documentação obrigatória relativa à Saúde, Segurança do Trabalho e ao Meio Ambiente e demais informações pertinentes.

As inconsistências ou dúvidas verificadas na documentação entregue terão prazo máximo de 07 (sete) dias corridos, contados a partir do recebimento da diligência pela CONTRATADA, para serem formalmente esclarecidas.

Haverá reuniões de acompanhamento do contrato, com a presença do preposto do mesmo e registro de ações em Ata. A periodicidade e datas das mesmas serão definidas de comum acordo entre a CONTRATADA e a FISCALIZAÇÃO, sendo sugerido que as mesmas ocorram semanalmente, no máximo, quinzenalmente.

A metodologia apresentada pela CONTRATADA deve observar o prazo para conclusão do serviço.

Antes de apresentar sua proposta, a licitante deverá analisar todos os documentos do edital, sendo indispensável ter conhecimento dos locais dos serviços, executando todos os levantamentos necessários ao desenvolvimento de seus trabalhos, de modo a não incorrer em omissões, as quais não poderão ser alegadas em favor de eventuais pretensões de acréscimo de preços.

Para a prestação dos serviços contratados neste escopo, a CONTRATADA deverá atender às Normas ABNT - Associação Brasileira de Normas Técnicas e/ou Normas Estrangeiras pertinentes.

Os materiais, máquinas e equipamentos a serem empregados, bem como os serviços a serem executados deverão obedecer rigorosamente:

- Às normas e especificações constantes deste Termo de Referência;
- Às normas da ABNT;
- Às disposições legais da União e do Governo do Estado do Maranhão;
- Instruções técnicas, catálogos de fabricantes, quando aprovados pela FISCALIZAÇÃO;
- Às Normas Internacionais consagradas;
- Às Normas da Autoridade Marítima;
- Às Normas da Capitania dos Portos;
- Às Normas Regulamentadoras do Ministério do Trabalho;

- Às Normas de Saúde, Meio Ambiente e Segurança da Empresa Maranhense de Administração Portuária – EMAP;
- Normas do Corpo de Bombeiros do Estado do Maranhão;
- Outras normas suplementares de órgãos e entidades, quando aplicáveis.

Normas relativas a esta obra que deverão ser consultadas, em sua versão mais recente, não se limitando a estas, são:

- ABNT NBR 6122 - PROJETO E EXECUÇÃO DE FUNDAÇÕES;
- ABNT NBR 6118 - PROJETO DE ESTRUTURAS DE CONCRETO — PROCEDIMENTO;
- ABNT NBR 16697:2018 - CIMENTO PORTLAND – REQUISITOS;
- ABNT NBR 7211: 2009 - AGREGADOS PARA CONCRETO – ESPECIFICAÇÃO;
- ABNT NBR 5739 - CONCRETO - ENSAIO DE COMPRESSÃO DE CORPOS DE PROVA CILÍNDRICOS;
- ABNT NBR 5738:2015 - CONCRETO - PROCEDIMENTO PARA MOLDAGEM E CURA DE CORPOS DE PROVA;
- ABNT NBR 14931 – EXECUÇÃO DE ESTRUTURAS DE CONCRETO – PROCEDIMENTO;
- ABNT NBR 15239 – TRATAMENTO DE SUPERFÍCIES DE AÇO COM FERRAMENTAS MANUAIS E MECÂNICAS;
- ABNT NBR 5410 - INSTALAÇÕES ELÉTRICAS DE BAIXA TENSÃO;
- ABNT NBR IEC 61084-1 - SISTEMAS DE CANALETAS E CONDUTOS PERFILADOS PARA INSTALAÇÕES ELÉTRICAS - PARTE 1: REQUISITOS GERAIS.
- ABNT NBR 7500:2018 IDENTIFICAÇÃO PARA O TRANSPORTE TERRESTRE, MANUSEIO, MOVIMENTAÇÃO E ARMAZENAMENTO DE PRODUTOS;

ABNT NBR 17505 (PARTE 01, 02, 03, 04, 05, 06, 07) – ARMAZENAMENTO DE LIQUIDOS INFLAMAVEIS E COMBUSTIVEIS;

24.PAGAMENTO

O pagamento se dará mensalmente, sendo auferido conforme critério de medição anexo a este Termo de Referência.

A EMAP, no pagamento de obrigações pecuniárias decorrentes de contrato, deve obedecer à estrita ordem cronológica das datas da exigibilidade dos créditos.

A nota fiscal só poderá ser emitida após análise e aprovação do Boletim de Medição pela FISCALIZAÇÃO, e autorização da PRESIDÊNCIA da EMAP, sendo seu pagamento efetuado no prazo de 30 (trinta) dias após o recebimento da Nota Fiscal acompanhada de toda a documentação necessária, conforme parágrafo 4º deste item.

Nenhum pagamento será efetuado à Contratada enquanto estiver pendente de liquidação de qualquer obrigação financeira, que lhe for imposta em virtude da penalidade, ou inadimplência contratual, ou de atraso de pagamento dos encargos sociais (INSS e FGTS) sob responsabilidade da licitante Contratada.

O pagamento da medição estará condicionado à verificação do Cadastro Estadual de Inadimplentes - CEI, conforme Lei Estadual Nº 6.690 de 11 de julho de 1996 e da apresentação das seguintes certidões:

a) Carta de Solicitação de Pagamento oriunda do fornecedor;

b) Prova de regularidade relativa ao Fundo de Garantia por Tempo de Serviço (FGTS);

c) Certidão negativa de débitos relativos a Créditos Tributários Federais e à Dívida Ativa da União;

d) Prova de regularidade fiscal para com a Fazenda Estadual;

e) Prova de regularidade fiscal para com a Fazenda Municipal;

f) Certidão Negativa de Débitos Trabalhistas (CNDT);

g) Comprovante de Recolhimento do INSS e a declaração do valor devido conforme GEFIP.

h) Comprovante de Recolhimento do FGTS e a declaração do valor devido conforme SEFIP.

i) Folha de pagamento de pessoal e contracheques assinados ou comprovante bancários de pagamento de pessoal.

j) Resumo da folha de frequência de pessoal.

Para fins de emissão de Carta de Solicitação de Pagamento e Nota Fiscal informa-se que deve ser emitida em nome da Empresa Maranhense de Administração Portuária – EMAP, CNPJ sob o nº 03.650.060/0001-48, com o seguinte endereço: Av. dos Portugueses, s/n, Cep: 65085-370, Porto do Itaqui em São Luís - MA.

O pagamento das medições dos serviços estará condicionado além das observações anteriores, à análise e aprovação da Fiscalização dos serviços realizados pela Contratada.

25.PARTICIPAÇÃO EM CONSÓRCIO E/OU SUBCONTRATAÇÃO

I - PARTICIPAÇÃO EM CONSÓRCIO

É permitida a participação de empresas sob a forma de consórcio, atendidas as condições estabelecidas neste Edital e legislação aplicável.

As empresas que participarem sob o regime de consórcio deverão apresentar, além dos demais documentos exigidos neste Edital, Termo de Compromisso de Constituição de Consórcio, subscrito pelos consorciados, do qual deverão constar as seguintes cláusulas:

- Indicação da empresa líder e do representante legal do consórcio, além da proporção, em percentual, da participação de cada consorciada;
- Compromisso expresso de responsabilidade solidária de todos os consorciados pelos atos praticados pelo consórcio perante a EMAP, pelas obrigações e atos do consórcio, tanto durante as fases da licitação quanto na execução do contrato;
- Prazo de duração do consórcio que deve, no mínimo, coincidir com a data da vigência dos serviços, objeto desta licitação;
- Compromisso de que não será alterada a constituição ou composição do consórcio, salvo quanto à sua liderança, restrita às empresas que o compõem. Em qualquer caso, a alteração deverá ser submetida à anuência e aprovação prévia da EMAP, visando manter válidas as premissas que asseguraram a habilitação do consórcio original;

- Compromisso de que o Consórcio não se constitui nem se constituirá em pessoa jurídica diversa da dos seus integrantes e de que o consórcio não adotará denominação própria.
- Obrigação do consórcio de apresentar, antes da assinatura do contrato, o Termo de Constituição do Consórcio, devidamente registrado na Junta Comercial da sua jurisdição.
- Obrigatoriedade de liderança por empresa brasileira no consórcio formado por empresas brasileiras e estrangeiras.

No caso de consórcio, cada consorciado deverá apresentar os documentos exigidos no item 17 deste Termo de Referência, admitindo-se, para efeito de qualificação técnica, o somatório dos quantitativos de cada consorciado, na proporção de sua respectiva participação.

O Consórcio deve conferir à líder amplos poderes para representar as Consorciadas no procedimento licitatório e no Contrato, ficando a responsabilidade solidária dos integrantes pelos atos praticados em Consórcio, tanto na fase de licitação quanto na execução do ajuste.

Fica impedida a participação de empresa consorciada, nesta licitação, através de mais de um consórcio ou isoladamente.

Para fins de justificativa com relação a permissão de consórcio para o Objeto desta contratação, esclarece-se que dessa forma a Administração busca garantir uma maior competitividade ao certame, uma vez que são raras empresas que possuem a capacidade técnica de atender ao Objeto em sua totalidade, pois se constitui de um conjunto de serviços distintos de engenharia (sondagem e sísmica, projeto, EVETA e EIA/RIMA), normalmente prestados por empresas de engenharia especializadas em cada serviço. Dessa forma, afasta-se o risco a baixa competitividade ao mesmo tempo que garante a capacidade técnica de cada empresa consorciada, de acordo com seu campo de atuação, desde que atendidos os requisitos técnicos dispostos neste Termo de Referência.

Ainda com a formação do consórcio a gestão dos serviços tanto para a empresa líder, quanto para a fiscalização torna-se mais econômica e eficiente, uma vez que será gerado apenas um contrato. Nesse sentido, o consórcio facilita também

o regime de execução, para fins de cumprimento das entregas esperadas e dos pagamentos correspondentes.

Por fim, a permissão de consórcio exime a EMAP de pagar bitributação, ou qualquer tipo de taxa duplicada que pode ser cobrada por diferentes entes da Administração Pública, em caso de subcontratação de serviços, o que não será permitido, exceto de acordo com o que consta no Item 24, como forma de atender o Art. 8º da Lei estadual nº 10.403/2015.

II - SUBCONTRATAÇÃO

Em conformidade com o inciso II, do Art. 78, da lei 13.303/2016, a Contratada, na execução do Contrato, sem prejuízo das responsabilidades contratuais e legais, poderá subcontratar partes do Objeto deste Termo de Referência até o limite de 30% (trinta por cento) do total licitado.

Caso a Contratada opte pela subcontratação facultada no item acima, esta deverá, obrigatoriamente, destinar no mínimo 5% (cinco por cento) do total licitado para Empresas de Pequeno Porte (EPP) ou Microempresa (ME), em atendimento aos Art. 47 e Art. 48 da Lei Complementar 123/2006.

A Contratada permanecerá diretamente responsável pela entrega do objeto especificado neste Termo de Referência, nos limites estabelecidos no ordenamento jurídico nacional, assegurando-se a ela o respectivo direito de regresso.

Havendo subcontratação, a Contratada realizará a supervisão e coordenação das atividades da Subcontratada, bem como responderá perante a EMAP pelo rigoroso cumprimento das obrigações contratuais correspondentes ao objeto da subcontratação.

A Contratada se responsabiliza pela padronização, compatibilidade, gerenciamento centralizado e qualidade da subcontratação.

A Contratada será responsável solidariamente por todas as pendências de liquidação de qualquer obrigação financeira que for atribuída à Subcontratada em virtude da penalidade, ou inadimplência contratual, ou de atraso de pagamento dos encargos sociais (INSS e FGTS) e demais obrigações trabalhistas, sob pena de rescisão do Contrato entre a Contratada e a EMAP, sem prejuízo da aplicação das penalidades nele previstas e demais cominações legais.

O descumprimento reiterado das disposições destas obrigações por parte da Subcontratada e a manutenção da mesma em situação irregular perante suas obrigações fiscais, trabalhistas e previdenciárias implicará rescisão do Contrato, sem prejuízo da aplicação das penalidades nele previstas e demais cominações legais.

Todos os pormenores e prerrogativas integrantes deste Projeto que englobam as orientações sobre direito e deveres da Contratada deverão também estender-se à Subcontratada. Assim, é obrigação da Contratada que oriente a Subcontratada e faça cumprir as obrigações, procedimentos e regulamentos aqui estabelecidos, sob pena de rescisão e responsabilização solidária.

26. REAJUSTAMENTO

26.1. Considerando o prazo de contratual, 42 (quarenta e dois) meses, os preços contratuais somente poderão ser reajustados mediante expressa e fundamentada manifestação da Contratada, nos termos e condições estabelecidos no Contrato e no Edital de Licitação que o gerou. Caso superado prazo de 1 (um) ano, contado a partir da data de apresentação da proposta, os reajustes subsequentes com a mesma periodicidade (anual), garantirá a atualidade dos preços praticados, evitando defasagens que possam ocasionar o rompimento da equação econômico-financeira, originalmente estabelecida.

26.2. Os reajustes serão realizados com base no “Índices de Reajustamento de Obras Portuárias - Obras Complementares” do DNIT, ou por outro índice que vier a substituí-lo, com base no valor do índice do 1º mês de cada período subsequente de 12 (doze) meses, independentemente da variação para maior ou para menor.

26.3. O valor da parcela de reajustamento deverá ser calculado conforme regra definida a seguir:

$$R = \left(\frac{I_i - I_0}{I_0}\right) \times V$$

Em que:

R = valor do reajustamento procurado;

V = valor contratual a ser reajustado;

I_i = índice correspondente ao mês do reajuste; e

I_0 = índice inicial correspondente a data de apresentação da proposta.

26.4. Caso o índice estabelecido para reajustamento venha a ser extinto ou de qualquer forma não possa mais ser utilizado, será adotado em substituição, mediante aditamento do Contrato, o que vier a ser determinado pela legislação em vigor.

26.5. Na ausência de previsão legal quanto ao índice substituto, as partes elegerão novo índice oficial, para reajustamento do preço do valor remanescente.

26.6. Os reajustamentos seguintes somente serão concedidos obedecida a periodicidade sucessiva de 12 (doze) meses.

26.7. Não haverá direito a reajustamento a Contratada que motivar atraso no serviço, seja por imperícia, e/ou improdutividade e/ou negligência, ainda que atinja o prazo de 12 meses estabelecidos.

27. ANEXOS

Anexo I – *Check List* de Segurança e Meio Ambiente / GETIN;

Anexo II – Anteprojeto e Anexos;

Anexo III – Cronograma Físico Preliminar;

Anexo IV – Matriz de Risco;

Anexo V – Planilha de Avaliação de Fornecedor;

Anexo VI – Planilha Modelo da Proposta Orçamentaria;

Anexo IX – Critério de Medição;

Anexo X – Licença Prévia nº 1103200/2018 SEMA.

LICITAÇÃO LRE ELETRÔNICA N° 001/2022-EMAP

ANEXO II

CHECKLISTS SSMA E DE SEGURANÇA DA INFORMAÇÃO; PLANILHA DE AVALIAÇÃO DE FORNECEDORES; CRITÉRIO DE MEDIÇÃO; MATRIZ DE RISCO; LICENÇA PREVIA Nº 1103200/2018-SEMA.

(DISPONÍVEL NO SITE WWW.EMAP.MA.GOV.BR, NOS LINKS: TRANSPARÊNCIA/COMPRAS)

LICITAÇÃO LRE ELETRÔNICA N° 001/2022-EMAP

ANEXO III

ANTEPROJETO E ANEXO

(DISPONÍVEL NO SITE WWW.EMAP.MA.GOV.BR, NOS LINKS: TRANSPARÊNCIA/COMPRAS)

LICITAÇÃO LRE ELETRÔNICA N° 001/2022-EMAP

ANEXO IV-A

MODELO DE PLANILHA DE SERVIÇOS E PREÇO DE OBRA

Prezados Senhores,

Pela presente, submetemos à apreciação de V.Sa., a nossa proposta de preço relativa a licitação **LICITAÇÃO LRE ELETRÔNICA N° 001/2022-EMAP**, assumindo inteira responsabilidade por quaisquer erros ou omissões que venham a ser verificados na preparação da mesma, bem como concordamos com a totalidade das instruções e critérios de qualificação definidos no Edital, e declaramos, ainda, que temos pleno conhecimento das condições em que se desenvolverão os serviços, *e que atendemos plenamente às exigências de habilitação*, comprometendo-se a observar a legislação trabalhista, previdenciária e de saúde e medicina no trabalho, responsabilizando-se pela formalização e registro contratuais e pela previsão de gastos com meio ambiente do trabalho, incluindo equipamentos de proteção.
RAZÃO SOCIAL:
ENDEREÇO:
CNPJ:
DADOS BANCÁRIOS:

		EMPRESA MARANHENSE DE ADMINISTRAÇÃO PORTUÁRIA E M A P GOVERNO DO ESTADO DO MARANHÃO TÍTULO: MODELO DE PLANILHA DE SERVIÇOS E PREÇOS DE OBRAS						
		PROJETO: BERÇO 98 - PORTO DO ITAQUI						
Nº CONTRATADA:		Nº EMAP:				DATA: jul/21	REVISÃO: 0	
ITENS	SERVIÇOS	UNI	QUANT.	CUSTO UNIT C/BDI	CUSTO TOTAL COM BDI	%	CÓDIGO / FONTE*	
1	Mobilização e Montagem do Canteiro de Obras	UN	1					
2	Investigações Geotécnicas	UN	1					
3	Modelagem numérica (simulação real time)	UN	1					
4	Administração da obra	UN	1					
5	Manutenção de canteiro	MÊS	26					
6	Fundação							
6.1	Estacas	UN	1					
6.2	Blocos de fundação	UN	1					
7	Superestrutura	UN	1					
8	Acessórios							
8.1	Desfensas	UN	1					
8.2	Canbeços de amarração	UN	1					
8.3	Trilhos e demais acessórios	UN	1					
9	Instalações Elétricas e Infraestrutura para cabeamento de CFTV	UN	1					
10	Hidráulica e Combate a Incêndio	UN	1					
11	Sanitário com guarita	UN	1					
12	Operação assistida	UN	1					
13	Desmobilização do Canteiro de Obras, incluindo pessoal e equipamentos	UN	1					
CUSTO TOTAL GERAL								

VALOR TOTAL R$ _____,___ (_____).
PRAZO DE VALIDADE DA PROPOSTA: ___ (_____) dias.
PRAZO DE EXECUÇÃO DOS SERVIÇOS: 36 meses.

Data, ___de _____de 2022.

_____
Assinatura do responsável legal da licitante

LICITAÇÃO LRE ELETRÔNICA N° 001/2022-EMAP

ANEXO IV-B

MODELO DE PLANILHA DE QUANTITIVOS MÍNIMOS

(DISPONÍVEL NO SITE WWW.EMAP.MA.GOV.BR, NOS LINKS: TRANSPARÊNCIA/COMPRAS)

Empresa Maranhense de Administração Portuária - EMAP
Porto do Itaqui | São Luís | Maranhão | Brasil
Av. dos Portugueses | s/nº | 65085-370 | Tel.: +55 98 3216-6000
Ouvidoria: (98) 3216-6562 / ouvidoria@emap.ma.gov.br
comunicacao@emap.ma.gov.br | www.emap.ma.gov.br

LICITAÇÃO LRE ELETRÔNICA N° 001/2022 – EMAP

ANEXO V

MODELO DE CRONOGRAMA FÍSICO FINANCEIRO

EMPRESA MARANHENSE DE ADMINISTRAÇÃO PORTUÁRIA
E M A P
GOVERNO DO ESTADO DO MARANHÃO

TÍTULO: MODELO DE CRONOGRAMA FÍSICO-FINANCEIRO

PROJETO: ANTEPROJETO - BERÇO 98 - PORTO DO ITAQUI

Nº EMAP:

Atividade	Valor com BDI	Mês 01	Mês 02	Mês 03	Mês 04	Mês 05	Mês 06	Mês 07	Mês 08	Mês 09	Mês 10	Mês 11	Mês 12	Mês 13	Mês 14	Mês 15	Mês 16	Mês 17	Mês 18	Mês 19	Mês 20	Mês 21	Mês 22	Mês 23	Mês 24	Mês 25	Mês 26	Mês 27	Mês 28	Mês 29	Mês 30	Mês 31	Mês 32	Mês 33	Mês 34	Mês 35	Mês 36
ATIVIDADES PRELIMINARES																																					
	#DIV/0!																																				
ESTRUTURA DE CONCRETO E EQUIPAMENTOS																																					
	#DIV/0!																																				
INSTALAÇÕES ELÉTRICAS																																					
	#DIV/0!																																				
INSTALAÇÕES DE ÁGUA POTÁVEL																																					
	#DIV/0!																																				
INSTALAÇÕES DE COMBATE A INCÊNDIO																																					
	#DIV/0!																																				
INFRAESTRUTURA PARA CABEAMENTO DE CFTV																																					
	#DIV/0!																																				
SANITÁRIO COM GUARITA																																					
	#DIV/0!																																				
AJUSTES DE PROJETO																																					
	#DIV/0!																																				
TOTAL DA OBRA/DESEMBOLSO	0,00	0,00	0,00	0,00	0,00	0,00	0,00	0,00	0,00	0,00	0,00	0,00	0,00	0,00	0,00	0,00	0,00	0,00	0,00	0,00	0,00	0,00	0,00	0,00	0,00	0,00	0,00	0,00	0,00	0,00	0,00	0,00	0,00	0,00	0,00	0,00	0,00
MENSAL	#DIV/0!	#DIV/0!	#DIV/0!	#DIV/0!	#DIV/0!	#DIV/0!	#DIV/0!	#DIV/0!	#DIV/0!	#DIV/0!	#DIV/0!	#DIV/0!	#DIV/0!	#DIV/0!	#DIV/0!	#DIV/0!	#DIV/0!	#DIV/0!	#DIV/0!	#DIV/0!	#DIV/0!	#DIV/0!	#DIV/0!	#DIV/0!	#DIV/0!	#DIV/0!	#DIV/0!	#DIV/0!	#DIV/0!	#DIV/0!	#DIV/0!	#DIV/0!	#DIV/0!	#DIV/0!	#DIV/0!	#DIV/0!	#DIV/0!
DESEMBOLSO ACUMULADO		0,00	0,00	0,00	0,00	0,00	0,00	0,00	0,00	0,00	0,00	0,00	0,00	0,00	0,00	0,00	0,00	0,00	0,00	0,00	0,00	0,00	0,00	0,00	0,00	0,00	0,00	0,00	0,00	0,00	0,00	0,00	0,00	0,00	0,00	0,00	0,00
% ACUMULADO		#DIV/0!	#DIV/0!	#DIV/0!	#DIV/0!	#DIV/0!	#DIV/0!	#DIV/0!	#DIV/0!	#DIV/0!	#DIV/0!	#DIV/0!	#DIV/0!	#DIV/0!	#DIV/0!	#DIV/0!	#DIV/0!	#DIV/0!	#DIV/0!	#DIV/0!	#DIV/0!	#DIV/0!	#DIV/0!	#DIV/0!	#DIV/0!	#DIV/0!	#DIV/0!	#DIV/0!	#DIV/0!	#DIV/0!	#DIV/0!	#DIV/0!	#DIV/0!	#DIV/0!	#DIV/0!	#DIV/0!	#DIV/0!	#DIV/0!

LICITAÇÃO LRE ELETRÔNICA N° 001/2022-EMAP

ANEXO VI

MODELO DE DECLARAÇÃO DE CONHECIMENTO DAS CONDIÇÕES DOS LOCAIS

À

COMISSÃO SETORIAL DE LICITAÇÃO – CSL

NESTA

Ref.: **LICITAÇÃO LRE ELETRÔNICA N° 001/2022-EMAP**

A Empresa _____, inscrita no CNPJ/MF sob o nº _____, por intermédio de seu representante legal o Sr.(a) _____, portador(a) da Carteira de Identidade nº _____ e do CPF nº _____, D E C L A R A, em atendimento ao previsto no Edital, que tem conhecimento dos locais onde será realizada a obra/serviço e que é detentora de todas as informações relativas à sua execução.

Declara, ainda, que não alegará posteriormente o desconhecimento de quaisquer fatos para solicitar qualquer alteração das condições contratuais, caso a nossa empresa seja a vencedora da licitação.

Local, data e assinatura

_____

Nome e assinatura do responsável legal

LICITAÇÃO LRE ELETRÔNICA N° 001/2022-EMAP

ANEXO VII

MODELO DE TERMO DE COMPROMISSO DE CUMPRIMENTO DA LEGISLAÇÃO TRABALHISTA, PREVIDENCIÁRIA E DE SAÚDE E MEDICINA DO TRABALHO

Ref.: **LICITAÇÃO LRE ELETRÔNICA N° 001/2022-EMAP**

A empresa _____, inscrita no CNPJ nº_____, com sede na _____, por intermédio de seu representante legal o (a) Sr(a) _____, R.G. nº_____, CPF nº _____, DECLARA para os fins de direito, caso seja declarada vencedora do **LICITAÇÃO LRE ELETRÔNICA N° 001/2022-EMAP** e celebrado o respectivo Contrato Administrativo, que se compromete a observar a legislação trabalhista, previdenciária e de saúde e medicina no trabalho, responsabilizando-se pela formalização e registro contratuais e pela previsão de gastos com meio ambiente do trabalho, incluindo equipamentos de proteção.

São Luís, __ de _____ de 2022.

_____
Assinatura do responsável legal da licitante

Obs: ESTA DECLARAÇÃO DEVERÁ SER APRESENTADA JUNTAMENTE COM A PROPOSTA DE PREÇOS DA LICITANTE. A FALTA DESTA IMPLICARÁ NA SUA DESCLASSIFICAÇÃO NA LICITAÇÃO, SALVO SE O INTERESSADO PRESENTE NA SESSÃO PRODUZIR ESTE DOCUMENTO NO MOMENTO EM QUE FOR CONSTATADA A SUA FALTA NA PRÓPRIA SESSÃO. A LICTANTE PODERÁ DECLARAR NA PROPRIA PROPOSTA.

LICITAÇÃO LRE ELETRÔNICA N° 001/2022-EMAP

ANEXO VIII

DECLARAÇÃO DE INEXISTÊNCIA DE FATO IMPEDITIVO DA HABILITAÇÃO

REF.: LICITAÇÃO LRE ELETRÔNICA N° 001/2022-EMAP

A Empresa _____, inscrita no CNPJ/MF sob o nº _____, sediada na _____ (endereço completo), por intermédio de seu representante legal o Sr.(a) _____, portador (a) da Carteira de Identidade nº _____ e do CPF nº _____, D E C L A R A, sob as penas da lei, que até a data de entrega dos envelopes, nenhum fatos ocorreu que inabilite a empresa em participar do certame licitatório em epígrafe**,** e que contra a mesma não existe pedido de falência.

Declara, outrossim, conhecer na íntegra o edital e seus anexos e que se submete a todos os seus termos.

São Luís, __ de _____ de 2022.

_____
Assinatura do responsável legal da licitante

OBS: ESTA DECLARAÇÃO É OBRIGATÓRIA SOMENTE À LICITANTE QUE OPTAR PELA APRESENTAÇÃO DO CERTIFICADO DE REGISTRO CADASTRAL – CRC, EXPEDIDO PELA EMPRESA MARANHENSE DE ADMINISTRAÇÃO PORTUÁRIA-EMAP, OU OUTRO ÓRGÃO DA ADMINISTRAÇÃO PÚBLICA FEDERAL OU DE OUTROS ESTADOS, EM SUBSTITUIÇÃO AOS DOCUMENTOS ENUMERADOS NOS SUBITENS 9.5.1, 9.5.2 E 9.5.3 DO EDITAL.

LICITAÇÃO LRE ELETRÔNICA N° 001/2022-EMAP

ANEXO IX

DECLARAÇÃO DAS CONDIÇÕES DE EMPREGABILIDADE DE MENOR

A Empresa _____, inscrita no CNPJ/MF sob o nº _____, por intermédio de seu representante legal o Sr.(a) _____, portador(a) da Carteira de Identidade nº _____ e do CPF nº _____, D E C L A R A, sob as penas da lei, que não emprega menor de dezoito anos em trabalho noturno, perigoso ou insalubre e não emprega menor de dezesseis anos.

São Luís, ___ de _____ de 2022.

_____
Assinatura do responsável legal da licitante

LICITAÇÃO LRE ELETRÔNICA N° 001/2022-EMAP

ANEXO X

QUESTIONÁRIO PARA REALIZAÇÃO DE DILIGÊNCIAS APROPRIADAS

1. PERFIL DA EMPRESA

1.1 Qual a sua razão social?

_____

1.2 Quantos empregados sua empresa possui?

_____

2. Histórico

2.1 Algum integrante da Alta Administração da sua empresa já foi responsabilizado em razão de fraude, corrupção ou improbidade administrativa nos últimos 05 anos?

( ) SIM ( ) NÃO

2.2 A sua empresa, alguma controladora, controlada, coligada ou consorciada, esteve submetida à investigação ou avaliação externa relacionada a fraude, corrupção ou improbidade administrativa por algum órgão ou agência (CGU, CVM, etc.) nos últimos 5 anos?

( ) SIM ( ) NÃO

3. Programa de Integridade

3.1 A sua empresa possui Código de Conduta, Código de Ética ou documento correlato que descreva condutas éticas que devem ser observadas pelos integrantes da Alta Administração, empregados próprios e/ou terceirizados?

( ) SIM ( ) NÃO

3.2 A sua empresa possui um programa ou uma política de integridade estruturado com o objetivo de detectar e sanar desvios, fraudes, irregularidades e atos ilícitos, incluindo a prática de lavagem de dinheiro?

( ) SIM ( ) NÃO

3.3 A sua empresa possui uma política de patrocínio ou documento correlato que disponham sobre a concessão de apoio ou contribuição financeira a eventos, feiras, seminários, programas sociais, através de entidades não governamentais, e demais iniciativas?

( ) SIM ( ) NÃO

3.4 A sua empresa possui uma política ou instrumento correlato que estipule padrões de conduta e práticas de gestão no relacionamento com terceiros/stakeholders?

( ) SIM ( ) NÃO

3.5 A sua empresa promove treinamentos periódicos destinados à Alta Administração, a empregados próprios e/ou terceiros sobre suas normativas internas, políticas anticorrupção e de prevenção a riscos de compliance, código de conduta e demais documentos correlatos?

( ) SIM ( ) NÃO

3.6 A sua empresa possui procedimento ou instrumento de efetivação de diligências prévias de verificação de conformidade, aplicáveis às partes relacionadas/ stakeholders (fornecedores, clientes, parceiros, etc.)?

( ) SIM ( ) NÃO

3.7 A sua empresa disponibiliza canal de denúncias de irregularidades, com ampla divulgação e de fácil acesso a todos os empregados próprios, terceirizados e para a sociedade em geral?

( ) SIM ( ) NÃO

3.8 A sua empresa possui política ou previsões normativas a respeito da proteção àquele pretenda denunciar violação ao Programa de Integridade e/ou demais normas?

( ) SIM ( ) NÃO

3.9 A sua empresa possui mecanismos de investigação a indícios cometimento de atos que envolvam riscos de compliance, tais como canais de denúncias?

( ) SIM ( ) NÃO

3.10 Há, em sua empresa, estrutura/setor/órgão/departamento/unidade específica, autônoma e independente que realize mapeamento e gestão de riscos de compliance, além de investigações, quando necessário, decorrentes de denúncias?

( ) SIM ( ) NÃO

Solicitamos que, caso existam normas, códigos e políticas de integridade ou derivadas, que seja remetida cópia à EMAP juntamente com este questionário, ou indicado, no espaço abaixo, o endereço eletrônico em que podem ser acessadas.

4. Relacionamento com Terceiros

4.1 A sua empresa possui um guia, manual ou documento correlato de clientes e fornecedores que oriente

todos aqueles que mantenham contrato com a sua empresa à adoção de uma postura ética com absoluta integridade e decoro no desenvolvimento de suas atividades?

( ) SIM ( ) NÃO

4.2 Há previsão, nos contratos firmados por sua empresa com terceiros (fornecedores, clientes ou parceiros), de cláusulas que determinem a manutenção da conformidade com as leis anticorrupção aplicáveis e vigentes?

( ) SIM ( ) NÃO

Há previsão, nos contratos firmados por sua empresa com terceiros (fornecedores, clientes ou parceiros), de cláusulas que determinem a aplicação do seu Programa de Integridade, Código de Conduta ou documentos correlatos?

( ) SIM ( ) NÃO

5 Declarações

5.1 Declaração de Não-Relacionamento com Agentes Públicos

Declaro, para fins de compromisso com a integridade corporativa, que:

Algum integrante da Alta Administração ou seus familiares em linha reta ou colateral até o segundo grau, ocupa cargo eletivo ou de confiança na Administração Pública direta, indireta, autárquica, fundacional ou em estatais da União, Estados, Distrito Federal ou Municípios.

( ) SIM ( ) NÃO

Em caso de resposta positiva, indique a pessoa e o cargo.

Algum integrante da Alta Administração da sua empresa é familiar, seja em linha reta ou colateral até o segundo grau, de empregado da EMAP ou de membro de Conselhos Vinculados?

( ) SIM ( ) NÃO

Em caso de resposta positiva, indique a pessoa e o cargo.

5.2 Declaração de Veracidade

Declaro que todas as informações prestadas neste Questionário, bem como os documentos nele inseridos como anexos, são verdadeiras, completas e atualizadas.

São Luís/MA,_____de_____de 2022.

Nome por extenso:	
Cargo Ocupado na Empresa	
CPF	
Matrícula (se houver)	

LICITAÇÃO LRE ELETRÔNICA N° 001/2022-EMAP

ANEXO XI

MINUTA DO CONTRATO

CONTRATO Nº NNN/202N/00-EMAP

CONTRATO QUE ENTRE SI CELEBRAM A EMPRESA MARANHENSE DE ADMINISTRAÇÃO PORTUÁRIA E [RAZÃO SOCIAL] ELABORAÇÃO DE PROJETO BÁSICO E EXECUTIVO; EXECUÇÃO DE OBRAS CIVIS, CONTEMPLANDO: INFRA, MESO E SUPERESTRUTURAS, SISTEMA DE COMBATE A INCÊNDIO, REDE DE ABASTECIMENTO DE ÁGUA E ENERGIA ELÉTRICA, INFRAESTRUTURA PARA BUNKER (ABASTECIMENTO DE NAVIOS), FORNECIMENTO DE ENERGIA ELÉTRICA E ÁGUA POTÁVEL AOS NAVIOS; SISTEMA DE DRENAGEM PLUVIAL, TRATAMENTO DE EFLUENTES SANITÁRIOS, CONSTRUÇÃO DE BANHEIRO E GUARITA, REDE DE CFTV, SPDA, SINALIZAÇÃO HORIZONTAL E VERTICAL, INSTALAÇÃO DE EQUIPAMENTOS; COMISSIONAMENTO E TESTES OPERACIONAIS PARA O BERÇO 98 NO PORTO DO ITAQUI EM SÃO LUÍS – MA.

CONTRATANTE: A **EMPRESA MARANHENSE DE ADMINISTRAÇÃO PORTUÁRIA**, empresa pública, com capital social totalmente subscrito e integralizado pelo Estado do Maranhão, personalidade jurídica de direito privado, autonomia administrativa, técnica, patrimonial e financeira, inscrita no Cadastro Nacional da Pessoa Jurídica sob o nº 03.650.060/0001-48, criada pela Lei Estadual nº 7.225, de 31 de agosto de 1998, vinculada à Secretaria de Estado da Indústria, Comércio e Energia - SEINC, com sede no Porto do Itaqui, s/n, Itaqui, São Luís, Maranhão, daqui por diante denominada EMAP, representada por [seu/sua] [cargo/função], [o/a Sr/a. Nome Completo], portador da Cédula de Identidade nº [Número] [Órgão Expedidor], inscrito no Cadastro de Pessoas Físicas sob o nº [Número], e por [seu/sua] [cargo/função], [o/a Sr/a. Nome Completo], portadora da Cédula de Identidade nº [Número] [Órgão Expedidor], inscrita no Cadastro de Pessoas Físicas sob o n° [Número] e, de outro lado;

CONTRATADO: [o/a] [Razão Social], inscrito no Cadastro Nacional da Pessoa Jurídica sob o nº [Número], estabelecido no(a) [Endereço Completo], [Cidade] (UF), CEP [Número], representado por [seu/sua] [cargo/função], [o/a Sr/a. Nome Completo], portador da Cédula de Identidade nº [Número] [Órgão Expedidor], inscrito no Cadastro de Pessoas Físicas sob o nº [Número], na forma da representação legal que lhe é outorgada por meio de [procuração/contrato social/estatuto social];

Os **CONTRATANTES**, em consonância com a Lei nº 13.303/2016 e com o Regulamento de Licitações e Contratos da Empresa Maranhense de Administração Portuária, e tendo em vista o constante do processo administrativo nº 981/2021 têm entre si justo e avençado o presente contrato, decorrente do(a) licitação LRE eletrônico nº [Número]/[Ano], mediante as cláusulas e condições a seguir enunciadas.

CLÁUSULA PRIMEIRA – DO OBJETO

1.1 O objeto do presente instrumento é a contratação de Empresa Especializada para elaboração de projeto básico e executivo; execução de obras civis, contemplando: infra, meso e superestruturas, sistema de combate a incêndio, rede de abastecimento de água e energia elétrica, infraestrutura para bunker (abastecimento de navios), fornecimento de energia elétrica e água potável aos navios; sistema de drenagem pluvial, tratamento de efluentes sanitários, construção de banheiro e guarita, rede de CFTV, SPDA, sinalização horizontal e vertical. Instalação de equipamentos; Comissionamento e Testes operacionais para o Berço 98 no Porto do Itaqui em São Luís – MA, que será prestada nas condições estabelecidas no Termo de Referência e demais documentos técnicos que se encontram anexos ao instrumento convocatório do certame que deu origem a este instrumento contratual.

1.2 Este termo de contrato vincula-se ao instrumento convocatório da LRE eletrônico nº XXXX/202X e seus anexos, identificado no preâmbulo acima, e à proposta vencedora, independentemente de transcrição.

CLÁUSULA SEGUNDA – DO REGIME DE EXECUÇÃO DOS SERVIÇOS

2.1 O regime de execução dos serviços a serem executados pelo Contratado é o de contratação integrada, conforme 42, VI da Lei nº 13.303/2016 e do Regulamento Interno de Licitações e Contratos da EMAP.

CLÁUSULA TERCEIRA – DO PRAZO DE EXECUÇÃO E DO RECEBIMENTO

3.1 A execução dos serviços terá o prazo de até 36 (trinta e seis) meses, conforme cronograma das atividades constante do Anexo V do edital, contados da data indicada na Ordem de Serviço (O. S.) emitida pela Contratante, autorizando o início das atividades.

3.2 Quando os serviços contratados forem concluídos, caberá ao Contratado apresentar comunicação escrita informando o fato à Fiscalização da Contratante, a qual competirá a verificação dos serviços executados, consoante critérios e especificações previstos no Caderno de Encargos, ou documento equivalente, para fins de recebimento provisório.

3.2.1 Além do previsto neste instrumento, tanto o recebimento provisório quanto o definitivo obedecem o disposto no item 20 do Termo de Referência.

3.3 A Contratante realizará inspeção minuciosa de todos os serviços executados, por meio da Fiscalização, acompanhada dos profissionais encarregados pela obra, com a finalidade de verificar a adequação dos serviços e constatar e relacionar os arremates, retoques e revisões finais que se fizerem necessários.

3.3.1 Após tal inspeção, será lavrado Termo de Recebimento Provisório, em 02 (duas) vias de igual teor e forma, ambas assinadas pela Fiscalização, relatando as eventuais pendências verificadas.

3.3.2 O Contratado fica obrigado a reparar, corrigir, remover, reconstruir ou substituir, às suas expensas, no todo ou em parte, o objeto em que se verificarem vícios, defeitos ou incorreções resultantes da execução ou materiais empregados, cabendo à Fiscalização não atestar a última

e/ou única medição dos serviços até que sejam sanadas todas as eventuais pendências que possam vir a ser apontadas no Termo de Recebimento Provisório.
3.4 Para fins de recebimento definitivo pela Contratante, será elaborado relatório circunstanciado pela Fiscalização contratual contendo o registro, a análise e a conclusão acerca das ocorrências na execução do contrato e demais documentos que julgarem necessários.
3.5 O Termo de Recebimento Definitivo dos serviços contratados será lavrado, em até 90 dias após a lavratura do Termo de Recebimento Provisório ou por comunicação escrita, por empregado ou por comissão designada pela Presidência da EMAP, após a verificação da qualidade e quantidade do serviço executado e materiais empregados, com a consequente aceitação mediante termo circunstanciado.
3.5.1 Deverão ser analisados os relatórios e toda documentação apresentada pela Fiscalização e, caso haja irregularidades que impeçam a liquidação e o pagamento da despesa, deverão ser indicadas as cláusulas contratuais pertinentes, solicitando-se ao Contratado, por escrito, as respectivas correções.
3.5.2 Após a emissão de termo circunstanciado para efeito de recebimento definitivo dos serviços prestados, será comunicado ao Contratado para que emita a Nota Fiscal ou a Fatura com o valor exato dimensionado pela Fiscalização com base na medição realizada e ratificada.
3.5.3 Na hipótese de a verificação a que se refere o item 3.5 não ser procedida dentro do prazo fixado, reputar-se-á como realizada, consumando-se o recebimento definitivo no prazo de esgotamento do prazo, desde que o retardamento não se opere por culpa do Contratado.
3.5.4 O recebimento definitivo do objeto licitado não exime o Contratado, em qualquer época, das garantias concedidas e das responsabilidades assumidas em contrato e por força das disposições legais em vigor (Lei nº 10.406/2002).
3.6 Os serviços poderão ser rejeitados, no todo ou em parte, quando em desacordo com as especificações constantes no Termo de Referência e na proposta, devendo ser corrigidos, refeitos ou substituídos no prazo fixado pela Fiscalização do contrato, às custas do Contratado, sem prejuízo da aplicação de penalidades.

CLÁUSULA QUARTA – DO PREÇO
4.1 O valor total da contratação é R$ [Número] (Numeral Por Extenso).
4.2 No valor acima estão incluídas todas as despesas ordinárias diretas e indiretas decorrentes da execução contratual, inclusive tributos e/ou impostos, encargos sociais, trabalhistas, previdenciários, fiscais e comerciais incidentes, taxa de administração, frete, seguro e outros necessários ao cumprimento integral do objeto da contratação.

CLÁUSULA QUINTA – DO REAJUSTE
5.1 Os preços são fixos e irreajustáveis no prazo de um ano contado da data limite para a apresentação das propostas.
5.2 Dentro do prazo de vigência do contrato e mediante solicitação do Contratado, os preços contratados poderão sofrer reajuste após o interregno de um ano, mediante expressa e fundamentada manifestação da Contratada, aplicando-se, para tanto, o Índice de Reajustamento de Obras Portuárias – Obras Complementares do DNIT, ou por outro índice que vier a substituí-lo, exclusivamente para as obrigações iniciadas e concluídas após a ocorrência da anualidade. A periodicidade anual nos contratos de que trata o item antecedente desta Cláusula será contada a partir da data limite para apresentação da proposta a que essa se referir.

5.3 O reajuste será aplicado pelo índice setorial pertinente, com base no valor do índice do 1º mês de cada período subsequente de 12 (doze) meses, independentemente de variação para maior ou para menor.
5.4 É nula de pleno direito qualquer estipulação de reajuste ou correção monetária de periodicidade inferior a um ano.
5.5 Quando houver, o Contratado deverá complementar a garantia contratual anteriormente prestada, de modo que se mantenha a proporção de 5% (cinco por cento) em relação ao valor contratado, como condição para a repactuação.

CLÁUSULA SEXTA – DO PAGAMENTO
6.1 O pagamento terá frequência mensal conforme Boletim de Medição. Será realizado no prazo máximo de até 30 (trinta) dias, contados após o recebimento da Nota Fiscal acompanhada de toda a documentação necessária, através de ordem bancária, para crédito em banco, agência e conta corrente indicados pelo contratado.
6.1.1 A nota fiscal só poderá ser emitida após análise e aprovação do Boletim de Medição pela Fiscalização, e autorização da Presidência da EMAP.
6.1.2 O pagamento se dará por meio do Banco [Descrever], Agência [Número] e Conta [Número].
6.1.3 Cumpre ao Contratado comunicar, por escrito, à Contratante a instituição bancária e os números da agência, da conta e da operação na hipótese de modificação dos dados constantes na cláusula anterior.
6.2 O pagamento somente será autorizado depois de efetuado o "atesto", pelo empregado competente, na nota fiscal apresentada.
6.3 A nota fiscal deverá ser emitida em nome da Empresa Maranhense de Administração Portuária – EMAP, inscrita no Cadastro Nacional da Pessoa Jurídica sob o nº 03.650.060/0001-48, situada na Avenida dos Portugueses, s/n, Porto do Itaqui, São Luís, Maranhão, CEP 65.085-370.
6.3.1 O contratado deverá solicitar, formalmente, o pagamento à contratante, apresentando o respectivo pedido, devidamente instruído, ao Protocolo da Empresa Maranhense de Administração Portuária.
6.4 Havendo erro na apresentação da nota fiscal ou dos documentos pertinentes à contratação, ou, ainda, circunstância que impeça a liquidação da despesa, como, por exemplo, obrigação financeira pendente, decorrente de penalidade imposta ou inadimplência, o pagamento ficará sobrestado até que o Contratado providencie as medidas saneadoras. Nessa hipótese, o prazo para pagamento iniciar-se-á após a comprovação da regularização da situação, não acarretando qualquer ônus para a Contratante.
6.5 Será considerada data do pagamento o dia em que constar como emitida a ordem bancária para pagamento.
6.6 Antes de cada pagamento ao Contratado, será realizada consulta para verificar a manutenção das condições de habilitação exigidas no edital.
6.6.1 O pagamento também estará condicionado à inexistência de pendências do Contratado no Cadastro Estadual de Inadimplentes do Estado do Maranhão – CEI, nos termos da Lei Estadual nº 6.690, de 11 de julho de 1996.
6.7 Constatando-se a situação de irregularidade do Contratado, será providenciada sua advertência, por escrito, para que, no prazo de 5 (cinco) dias úteis, regularize sua situação ou, no mesmo prazo, apresente sua defesa. O prazo poderá ser prorrogado uma vez, por igual período, a critério exclusivo da Contratante.

6.8 Persistindo a irregularidade, a Fiscalização comunicará o fato à Gerência Jurídica da Contratante, a fim de que, assegurados ao Contratado a ampla defesa e o contraditório, sejam adotadas as medidas jurídicas cabíveis.
6.9 Quando do pagamento, será efetuada a retenção tributária prevista na legislação aplicável.
6.9.1 O Contratado regularmente optante pelo Simples Nacional, nos termos da Lei Complementar nº 123/2006, não sofrerá a retenção tributária quanto aos impostos e contribuições abrangidos por aquele regime. No entanto, o pagamento ficará condicionado à apresentação de comprovação, por meio de documento oficial, de que faz jus ao tratamento tributário favorecido previsto na referida Lei Complementar.
6.10 Nos casos de eventuais atrasos de pagamento, desde que o Contratado não tenha concorrido, de alguma forma, para tanto, fica convencionado que a taxa de compensação financeira devida pela Contratante, entre a data do vencimento e o efetivo adimplemento da parcela, é calculada mediante a aplicação da seguinte fórmula:

EM = I x N x VP, sendo:
EM = Encargos moratórios;
N = Número de dias entre a data prevista para o pagamento e a do efetivo pagamento;
VP = Valor da parcela a ser paga.
I = Índice de compensação financeira = 0,00016438, assim apurado:

$$I = (TX) \qquad I = \frac{(6 / 100)}{365} \qquad I = 0{,}00016438$$

TX = Percentual da taxa anual = 6%

CLÁUSULA SÉTIMA – DAS ALTERAÇÕES CONTRATUAIS
7.1 É vedado todo e qualquer ajuste que resulte em violação da obrigação de licitar.
7.2 Nos termos do § 8° do artigo 81° da Lei nº 13.303/2016, é vedada a celebração de aditivos decorrentes de eventos supervenientes alocados, na matriz de riscos, como de responsabilidade da contratada, exceto nos seguintes casos:
a) para restabelecer a relação que as partes pactuaram inicialmente entre os encargos do contratado e a retribuição da administração para a justa remuneração da obra, serviço ou fornecimento, objetivando a manutenção do equilíbrio econômico-financeiro inicial do contrato, na hipótese de sobrevirem fatos imprevisíveis, ou previsíveis porém de consequências incalculáveis, retardadores ou impeditivos da execução do ajustado, ou, ainda, em caso de força maior, caso fortuito ou fato do príncipe, configurando álea econômica extraordinária e extracontratual;
b) em função do tipo de contratação não será permitido acréscimo ou supressões assumindo a CONTRATADA o ônus pelo seu projeto.
7.3 A criação, a alteração ou a extinção de quaisquer tributos ou encargos legais, bem como a superveniência de disposições legais, quando ocorridas após a data da apresentação da proposta, com comprovada repercussão nos preços contratados, implicarão a revisão destes para mais ou para menos, conforme o caso.
7.4 A variação do valor contratual para fazer face ao reajuste de preços previsto no próprio contrato e as atualizações, compensações ou penalizações financeiras decorrentes das condições de pagamento nele previstas, bem como a disponibilidade financeira suplementar até o limite

do seu valor corrigido, não caracterizam alteração do contrato e podem ser registrados por simples apostila, dispensada a celebração de aditamento.
7.8 Em função do tipo de contratação não será permitido acréscimo ou supressões assumindo a CONTRATADA o ônus pelo seu projeto.

CLÁUSULA OITAVA – DAS OBRIGAÇÕES DA CONTRATANTE
8.1 São obrigações da Contratante, além daquelas previstas no Termo de Referência, Item 19:
8.1.1 exigir o cumprimento de todas as obrigações assumidas pelo Contratado, de acordo com o os temo do Edital, Termo de Referência, as cláusulas contratuais e os termos de sua proposta;
8.1.2 exercer o acompanhamento e a fiscalização dos serviços, por empregado especialmente designado, anotando em registro próprio as falhas detectadas, indicando dia, mês e ano, bem como o nome dos empregados eventualmente envolvidos, e encaminhando os apontamentos à autoridade competente para as providências cabíveis;
8.1.3 notificar o Contratado, por escrito, da ocorrência de eventuais imperfeições, falhas ou irregularidades constatadas no curso da execução dos serviços, fixando prazo para a sua correção, certificando-se que as soluções por ele propostas sejam as mais adequadas;
8.1.5 pagar ao Contratado o valor resultante da efetiva prestação do serviço, conforme cronograma físico-financeiro;
8.1.6 efetuar as retenções tributárias devidas sobre o valor da fatura de serviços do contratado, quando couber, consoante previsão da legislação;
8.1.7 Fornecer por escrito as informações necessárias para o desenvolvimento dos serviços objeto do contrato;
8.1.8 realizar avaliações periódicas da qualidade dos serviços, após o seu recebimento;
8.1.9 cientificar a Gerência Jurídica para a adoção das medidas cabíveis quando do descumprimento das obrigações pelo Contratado;
8.1.10 Comunicar as irregularidades à autoridade designante e ao controle interno;
8.1.11 Permitir o acesso dos empregados da Contratada às instalações da área primária ou em outra área necessária para a realização dos serviços, conforme definido no Termo de Referência, desde que atendidas todas as determinações da medicina e segurança do trabalho;
8.1.12 Fornecer água e energia elétrica à Contratada, quando necessário para execução dos serviços;
8.1.13 Analisar e aprovar as etapas dos serviços prestados;
8.1.14 Atestar, por meio de recibo ou simples atesto a entrega do serviço.
8.2 A Contratante não responderá por quaisquer compromissos assumidos pelo Contratado com terceiros, ainda que vinculados à execução do presente Termo de Contrato, bem como por qualquer dano causado a terceiros em decorrência de ato do Contratado, de seus empregados, prepostos ou subordinados.
8.3 Exigir o fiel cumprimento dos deveres e obrigações da empresa Contratada.

CLÁUSULA NONA – DAS OBRIGAÇÕES DO CONTRATADO
9.1 São obrigações do contratado aquelas previstas no Item 18 do Termo de Referência, no Edital, no Contrato e demais anexos;
9.1.1 Executar os serviços conforme especificações do Termo de Referência, Anteprojeto e Anexos e de sua proposta, com a alocação dos empregados necessários ao perfeito cumprimento das cláusulas contratuais, além de fornecer os materiais e equipamentos, ferramentas e utensílios necessários, na qualidade e quantidade especificadas no Projeto Básico e Executivo e em sua proposta;

9.2 Reparar, corrigir, remover ou substituir, às suas expensas, no total ou em parte, no prazo fixado pelo fiscal do contrato, os serviços efetuados em que se verificarem vícios, defeitos ou incorreções resultantes da execução ou dos materiais empregados;
9.3 Manter o empregado nos horários predeterminados pela Administração;
9.4 Responsabilizar-se pelos vícios e danos decorrentes da execução do objeto, de acordo com os artigos 14 e 17 a 27, do Código de Defesa do Consumidor (Lei nº 8.078, de 1990), ficando a Contratante autorizada a descontar da garantia, caso exigida no edital, ou dos pagamentos devidos ao Contratado, o valor correspondente aos danos sofridos;
9.5 Utilizar empregados habilitados e com conhecimentos básicos dos serviços a serem executados, em conformidade com as normas e determinações em vigor;
9.6 Apresentar os empregados devidamente uniformizados e identificados por meio de crachá, além de provê-los com os Equipamentos de Proteção Individual – EPI e Equipamentos de Proteção Coletiva – EPC, quando for o caso;
9.7 Apresentar à Contratante, quando for o caso, a relação nominal dos empregados que adentrarão a EMAP para a execução do serviço;
9.8 Não serão aceitos quaisquer serviços que apresentem vícios que possam comprometer a adequada execução do objeto;
9.9 Responsabilizar-se por todas as obrigações trabalhistas, sociais, previdenciárias, tributárias e as demais previstas na legislação específica, cuja inadimplência não transfere responsabilidade à Contratante;
9.10 Atender às solicitações da Contratante quanto à substituição de empregados alocados, no prazo fixado pela fiscalização do contrato, nos casos em que ficar constatado descumprimento das obrigações relativas à execução do serviço;
9.11 Instruir seus empregados quanto à necessidade de acatar as normas internas da Administração;
9.12 Instruir seus empregados a respeito das atividades a serem desempenhadas, alertando-os a não executar atividades não abrangidas pelo contrato, devendo ao Contratado relatar à Contratante toda e qualquer ocorrência neste sentido, a fim de evitar desvio de função;
9.13 Relatar à Contratante toda e qualquer irregularidade verificada no decorrer da prestação dos serviços;
9.14 Não permitir a utilização de qualquer trabalho do menor de dezesseis anos, exceto na condição de aprendiz para os maiores de quatorze anos; nem permitir a utilização do trabalho do menor de dezoito anos em trabalho noturno, perigoso ou insalubre;
9.15 Manter durante toda a vigência do contrato, em compatibilidade com as obrigações assumidas, todas as condições de habilitação e qualificação exigidas na licitação;
9.16 Guardar sigilo sobre todas as informações obtidas em decorrência do cumprimento do contrato;
9.17 Garantir preposto aceito pela Contratante nos horários e locais de prestação de serviço para representá-la na execução do contrato com capacidade para tomar decisões compatíveis com os compromissos assumidos;
9.18 Cumprir, além dos postulados legais vigentes de âmbito federal, estadual ou municipal, as normas de segurança da Contratante;
9.19 Instruir os seus empregados quanto à prevenção de incêndios nas áreas da Contratante;
9.20 Prestar os serviços dentro dos parâmetros e rotinas estabelecidos, fornecendo todos os materiais, equipamentos e utensílios em quantidade, qualidade e tecnologia adequadas, com a observância às recomendações aceitas pela boa técnica, normas e legislação;

9.21 Substituir, quando solicitado pela Fiscalização, qualquer membro da equipe técnica da Contratada, desde que seja benéfico ao desenvolvimento dos trabalhos. Da decisão cabe recurso no prazo de 3 (três) dias;
9.22 É condição para início do contrato a indicação do representante da Contratada, com registro em conselho de Classe local, devidamente em dia. Será necessário que o preposto esteja no local da execução dos serviços;
9.23 Atender todas as condições e prazos previstas no Termo de Referência e demais anexos;
9.24 Seguir os procedimentos do SGE – Sistema de Gestão da Qualidade da EMAP e do Porto do Itaqui;
9.25 Quando for o caso, apresentar ART – Anotação de Responsabilidade Técnica ou RRT – Registro de Responsabilidade Técnica, contendo os seguintes serviços: execução dos serviços objeto desta contratação (execução de obra); Elaboração de *Data Book*, incluso os projetos *As built*;
9.26 Destinar, para local ambientalmente adequado, os resíduos gerados pela Contratada;
9.27 Fornecer toda documentação referente ao empreendimento, além de prestar as informações necessárias nos casos omissos ou duvidosos;
9.28 Prestar à Contratante, os esclarecimentos necessários para a boa execução do contrato, relatando toda e qualquer irregularidade observada em função da execução do serviço;
9.29 Entregar os documentos produzidos, como detalhado nos Projetos Básico e Executivo, em meio físico e digital, no protocolo da Contratante;
9.30 Manter em seu quadro de empregados, durante toda a execução do contrato, egressos do sistema prisional nas proporções previstas no Termo de Referência e Lei Estadual nº 10.182/2014;
9.31 Não utilizar e/ou divulgar a terceiros, por si e por seus técnicos e/ou prepostos, o escopo do trabalho contratado, as informações que venham a obter;
9.32 Responsabilizar-se pelas despesas decorrentes da rejeição de serviços pela Fiscalização, bem como pelos atrasos acarretados por esta rejeição;
9.33 Responder pelos danos causados diretamente à Contratante ou a terceiros, decorrente de culpa ou dolo em razão da execução dos serviços em apreço, não excluindo ou reduzindo essa responsabilidade a Fiscalização pela Contratante;
9.34 Serão de exclusiva responsabilidade da contratada eventuais erros/equívocos no dimensionamento da proposta;
9.35 É vedado ao contratado caucionar ou utilizar este Contrato para qualquer operação financeira;
9.36 O Contratado declara conhecer e compromete-se a observar e a fazer os respectivos empregados e dirigentes respeitarem o Código de Conduta (disponível em: http://www.emap.ma.gov.br/_files/arquivos/codigo-de-conduta-emap.pdf), a Política de Transações com Partes Relacionadas (disponível em: http://www.emap.ma.gov.br/_files/arquivos/Politica-de-Transacoes-com-Partes-Relacionadas.pdf), o Guia de Clientes e Fornecedores (disponível em: http://www.emap.ma.gov.br/_files/arquivos/Guia_de_Clientes_e_Fornecedores_EMAP.pdf), a Política de Integridade (disponível em: http://www.emap.ma.gov.br/_files/arquivos/POLITICA_DE_INTEGRIDADE.pdf), a Política de Segurança da Informação, suas políticas técnicas e procedimentos (disponível em: http://www.emap.ma.gov.br/emap/gestao/seguranca-da-informacao/) e as Regras de Ouro do Trânsito (disponível em: http://www.emap.ma.gov.br/emap/gestao/seguranca-do-trabalho), todos documentos da Empresa Maranhense de Administração Portuária;

9.37 Apresentar Certificado de matrícula da obra de construção civil – CEI, obtido no Instituto Nacional do Seguro Social, no prazo de 30 (trinta) dias contados do início de suas atividades;
9.38 Seguir integralmente o plano de comissionamento, emitindo os respectivos relatórios. Deverá ser garantido o atendimento às especificações do projeto detalhado quanto ao uso dos materiais, ensaios, dimensões/tolerâncias indicadas nos desenhos, qualidade da fabricação nas suas diversas etapas;
9.39 Toda documentação de controle deverá ser incorporada à pasta de documentação final (*Data Book*) a ser entregue para a Fiscalização da EMAP. Este relatório deverá ser estruturado de forma didática, indicando claramente todos os pontos verificados e resultados alcançados informando, principalmente, as correções efetuadas.

CLÁUSULA DÉCIMA – DAS SANÇÕES ADMINISTRATIVAS

10.1 Conforme Art. 83 da Lei 13.303/2016, a inexecução total ou parcial do Contrato, ou o descumprimento de qualquer dos deveres elencados no Edital e no Contrato, sujeitará a Contratada, garantida a prévia defesa, e sem prejuízo da responsabilidade civil e criminal, às penalidades de:
10.1.1 Advertências;
10.1.2 Multas;
10.1.3 Suspensão temporária de participação em licitação e Impedimento de contratar com a EMAP.
10.2 Quanto ao item 10.1.1) a "advertência" poderá ser aplicada por faltas leves, assim entendidas como aquelas que não acarretarem prejuízos significativos ao objeto da contratação. No caso de três advertências pelo mesmo motivo, esta se converterá em multa conforme o grau da ocorrência. A Contratada será advertida por meio de Termo de Notificação emitido pela Fiscalização da EMAP.

10.3 Quanto ao item 10.1.2) Multa compensatória incidente por dia ou por ocorrência, até o limite de 10% (dez por cento) do valor total do Contrato, recolhida no prazo máximo de 30 (trinta) dias corridos, contados a partir do recebimento da comunicação oficial, segundo graduação informada na Tabela a seguir:

Pontos de responsabilidade da Contratada	Grau	Multa	Prazos
Manter, durante a vigência do Contrato as mesmas condições que propiciaram a sua habilitação e classificação no processo licitatório, em especial a equipe técnica, indicada para fins de capacitação técnico-profissional, admitindo-se a substituição por profissionais de experiência equivalente ou superior, desde que aprovada pela Fiscalização da EMAP.	01	0,01%	Por dia de atraso, a contar da comunicação oficial.
Elaborar e apresentar, conforme constante no Cronograma, o PROJETO BÁSICO, COM DOCUMENTAÇÃO TÉCNICA para avaliação da FISCALIZAÇÃO da EMAP, o qual deverá abordar, de forma clara, completa e integral as especificações descritas neste Termo e/ou nas Reuniões de Entendimento de Escopo.	03	0,05%	Por dia de atraso, a contar da comunicação oficial.
Elaborar e apresentar, conforme constante no Cronograma, o PROJETO EXECUTIVO, COM DOCUMENTAÇÃO TÉCNICA para avaliação da FISCALIZAÇÃO da EMAP, o qual deverá abordar, de forma clara, completa e integral as especificações descritas neste	03	0,05%	Por dia de atraso, a contar da comunicação oficial.

Termo e/ou nas Reuniões de Entendimento de Escopo.			
Substituir, quando rejeitados, os equipamentos, os materiais e os serviços, dentro do prazo estabelecido pela Fiscalização.	01	0,01%	Por dia de atraso, a contar da comunicação oficial.
Facilitar o pleno exercício das funções da Fiscalização. O não atendimento das solicitações feitas pela Fiscalização será considerado motivo para aplicação das sanções contratuais.	01	0,01%	Por ocorrência.
Após a emissão da Ordem de Serviço, no prazo máximo de 07 (sete) dias úteis, providenciar a ART ou RRT, no CREA ou no CAU, respectivamente, dos profissionais responsáveis pelos serviços que serão executados, entregando uma via de cada anotação à Fiscalização e outra aos profissionais mobilizados. Estes comprovantes são indispensáveis para o início dos serviços por parte dos profissionais mobilizados.	01	0,01%	Por dia de atraso, a contar da comunicação oficial.
Entregar os documentos de Saúde e Segurança, Meio Ambiente e do planejamento dos serviços até a data limite informada pela Fiscalização.	01	0,01%	Por dia de atraso, a contar da comunicação oficial.
Cumprir o cronograma de execução da obra.	03	0,05%	Por dia de atraso, a contar da notificação oficial
Cumprir as normas de Saúde, Segurança do Trabalho e Meio Ambiente	03	0,05%	Por dia de atraso, a contar da notificação oficial

Pontos de Responsabilidade da Contratada

10.4 Para os casos em que as infrações precedem a emissão da Ordem de Serviço, a multa será calculada sobre o valor da primeira etapa da Planilha de Serviços, ou seja, sobre o grupo de Serviços Iniciais, conforme os percentuais atribuídos a cada grau de infração descritos na tabela anterior.

10.5 A aplicação da multa moratória, após regular processo administrativo, não impede que a EMAP rescinda o Contrato e aplique as outras sanções cabíveis, descritas nos itens 10.1.1 e 10.1.2.

10.6 Após a aplicação de 03 (três) advertências com a mesma motivação, a Fiscalização deverá abrir processo para a aplicação de Multa.

10.7 Quanto ao item 10.3) A "Suspensão temporária de participação em licitação e impedimento de contratar com a EMAP" pelo prazo de até 02 (dois) anos serão motivos suficientes para aplicação desta penalidade:

10.7.1 Abandono do contrato por um período superior a 30 dias;

10.7.2 Falsificação de qualquer documentação de comprovação de condições de habilitação identificada em qualquer fase do contrato.

10.8 A Contratada que for sancionada conforme o item 10.3) será declarada como inidônea para licitar ou contratar com a EMAP e permanecerá nesta condição enquanto perdurarem os motivos determinantes da punição ou até que seja promovida a reabilitação perante a EMAP,

que será concedida sempre que a Contratada ressarcir a Administração pelos prejuízos resultantes e/ou depois de decorrido o prazo da sanção aplicada.

10.9 As multas poderão ser aplicadas cumulativamente, caso um mesmo evento se enquadre em mais de uma das hipóteses citadas nos subitens acima listados.

10.10 A aplicação de qualquer uma das penalidades previstas realizar-se-á por meio de processo administrativo em que se assegurará o contraditório e a ampla defesa, por parte da Contratada.

10.11 A EMAP, na aplicação das sanções, levará em consideração a gravidade da conduta da Contratada, o caráter educativo da pena, bem como o dano causado à EMAP, observando o princípio da proporcionalidade.

10.12 As multas devidas e/ou os prejuízos causados à EMAP serão descontadas da Garantia de Execução do Contrato e em caso de valor superior ao valor da garantia prestada, além da perda desta, responderá o contratado pela sua diferença, a qual será descontada dos pagamentos eventualmente devidos ou, ainda, quando for o caso, cobrada judicialmente.

10.13 Após aplicação da penalidade, a Contratada terá o prazo máximo de até 10 dias para apresentação do recurso administrativo protocolado junto a EMAP.

10.14 Em caso de acolhimento das justificativas apresentadas pela Contratada, o valor retido correspondente à multa calculada, será devolvido à Contratada, não se aplicando atualização financeira de qualquer natureza.

10.15 A aplicação de qualquer das penalidades previstas realizar-se-á em processo administrativo que assegurará o contraditório e a ampla defesa ao Contratado, observando-se o procedimento previsto na Lei nº 13.303/2016, no Regulamento de Licitações e Contratos da EMAP e, subsidiariamente, na Lei Estadual nº 8.959/2009.

10.16 A autoridade competente, na aplicação das sanções, levará em consideração a gravidade da conduta do infrator, o caráter educativo da pena, bem como o dano causado à Administração, observado o princípio da proporcionalidade.

10.17 A Contratante informará os dados relativos às sanções por ela aplicadas aos contratados, nos termos definidos nos arts. 37 e 83 da Lei nº 13.303/2016, de forma a manter atualizado o cadastro de empresas inidôneas de que trata o art. 23 da Lei no 12.846/2013.

CLÁUSULA DÉCIMA PRIMEIRA – DA RESCISÃO

11.1 Constituem motivos, entre outros, para a rescisão contratual:

11.1.1 o não cumprimento de cláusulas contratuais, especificações, projetos ou prazos;

11.1.2 o cumprimento irregular de cláusulas contratuais, especificações, projetos ou prazos;

11.1.3 a lentidão do seu cumprimento, levando a Empresa Maranhense de Administração Portuária a comprovar a impossibilidade do fornecimento nos prazos estipulados;

11.1.4 o atraso injustificado no início da obra, serviço ou fornecimento;

11.1.5 a paralisação do fornecimento, sem justa causa e prévia comunicação à Empresa Maranhense de Administração Portuária;

11.1.6 a subcontratação total ou parcial do seu objeto, a associação do contratado com outrem, a cessão ou a transferência, total ou parcial, bem como a fusão, cisão ou incorporação não admitidas no edital ou neste contrato;

11.1.7 o desatendimento das determinações regulares da Empresa Maranhense de Administração Portuária decorrentes do acompanhamento e fiscalização do contrato;

11.1.8 a decretação de falência ou a instauração da insolvência civil;
11.1.9 a dissolução da sociedade ou o falecimento do contratado;
11.1.10 a alteração social ou a modificação da finalidade ou da estrutura da empresa, que prejudique a execução do contrato;
11.1.11 a ocorrência de caso fortuito ou de força maior, regularmente comprovada, impeditiva da execução do contrato.
11.2 Os casos de rescisão contratual serão formalmente motivados, assegurando-se ao Contratado o direito à prévia e ampla defesa.

CLÁUSULA DÉCIMA SEGUNDA – DA GARANTIA DE EXECUÇÃO CONTRATUAL E DO SEGURO RISCO DE ENGENHARIA E DA RESPONABLIDADE CIVIL DO PROFISSIONAL.

12.1 O Contratado prestará garantia, em até 10 (dez) dias corridos após a assinatura do contrato, no percentual de 10% do valor global contratado, devendo ser renovada a cada prorrogação, em uma das modalidades a seguir, não sendo concedido, em nenhuma hipótese, prazo para apresentação da garantia após esse prazo:
12.1.1 caução em dinheiro;
12.1.2 seguro-garantia;
12.1.3 fiança bancária.
12.2 A garantia assegurará, qualquer que seja a modalidade escolhida, o pagamento de:
12.2.1 prejuízos advindos do não cumprimento do contrato;
12.2.2 multas aplicadas ao Contratado;
12.2.3 prejuízos diretos causados à Contratante decorrentes de culpa ou de dolo durante a execução do contrato;
12.2.4 obrigações previdenciárias e trabalhistas não honradas pelo Contratado.
12.3 Se a opção de garantia for a caução em dinheiro, o Contratado deverá solicitar informações à EMAP referentes ao nome da instituição financeira, aos números da conta corrente e da agência bancária, e ao código identificador, para efeito de depósito do crédito, sendo que o valor caucionado será restituído considerando-se os critérios vigentes de remuneração da poupança aplicados à época da devolução.
12.4 Se a opção recair em seguro-garantia, deverá ser feita a entrega da apólice em original, acompanhada de comprovante de pagamento do respectivo prêmio, devendo ainda conter expressamente cláusula de atualização financeira, de imprescritibilidade, inalienabilidade e de irrevogabilidade e deverá ser válida por pelo menos 90 (noventa) dias consecutivos após o prazo de validade deste contrato. A modalidade seguro garantia somente será aceita se contemplar todos os eventos indicados no parágrafo primeiro da cláusula décima deste Contrato.
12.5 Se a opção recair em fiança bancária, deverá ser feita a entrega da Carta de Fiança, em original, assinada pelo(s) representante(s) legal(is) do emitente devidamente comprovado, devendo conter expressamente cláusula de atualização financeira, de imprescritibilidade, inalienabilidade e de irrevogabilidade e deverá ser válida por pelo menos 90 (noventa) dias consecutivos após o prazo de validade do contrato.
12.6 Caso ocorra a prorrogação do Contrato, a Contratado fica obrigada a apresentar, no ato da assinatura do Termo Aditivo ou em até 10 (dez) dias úteis dessa data, a critério da EMAP, a renovação da caução prestada quando a mesma tiver sido feita nas modalidades de seguro garantia ou fiança bancária.

12.7 A Contratante poderá descontar do valor da garantia toda e qualquer importância que lhe for devida, a qualquer título, pelo Contratado, inclusive multas.
12.8 Se o desconto se efetivar no decorrer do prazo contratual, a caução deverá ser reintegrada no prazo de 10 (dez) dias úteis, a contar da data de recebimento da notificação, sob pena de ser descontada na fatura seguinte.
12.9 A garantia será restituída após o cumprimento das obrigações contratuais, devidamente atestado pela Fiscalização e/ou Comissão da EMAP designada para esse fim.
12.10 A Contratada deverá apresentar, em até 15 (quinze) dias úteis após a assinatura do Contrato e antes da emissão da ordem de serviço, a apólice de Seguro Risco de Engenharia e Responsabilidade Civil Profissional nos termos do subitem 16 do Termo de Referência.

CLÁUSULA DÉCIMA TERCEIRA – DA FISCALIZAÇÃO

13.1 O objeto deste Contrato será fiscalizado pelo(a) Sr(a). XXXXXXXXXXXXXXXXXXXX, XXXXXXXXXXXX da EMAP, matriculado sob o nº XXXX, daqui por diante denominada simplesmente "Fiscalização", independentemente de qualquer outra supervisão, assessoramento e/ou acompanhamento dos serviços, que venham a ser determinados pela EMAP, a seu exclusivo juízo, podendo ser substituído pelo(a) Sr(a). XXXXXXXXXXXXXXXXXXXXXX, XXXXXXXXXXXX da EMAP, matriculado sob o nº XXXX, em seu impedimento.
13.2 As decisões e providências que ultrapassarem a competência do fiscal do contrato devem ser solicitadas a seus superiores em tempo hábil para a adoção das medidas convenientes.
13.3 A atuação e/ou eventual omissão da fiscal do contrato durante a execução do serviço não poderão ser invocadas para eximir a empresa Contratado da responsabilidade da plena execução deste contrato.
13.4 As reuniões realizadas entre a empresa Contratado e a EMAP serão documentadas por atas elaboradas pela fiscal do contrato e conterão, no mínimo, os seguintes elementos: data, nome e assinatura dos participantes, assuntos tratados, decisões, datas das ações e responsáveis pelas providências a serem tomadas.
13.5 A Fiscalização não exclui, nem reduz a responsabilidade do Contratado, inclusive perante terceiros, por qualquer irregularidade, e, na sua ocorrência, não implica corresponsabilidade da Contratante, de seus empregados, prepostos ou contratados.
13.6 Todas as ordens de fornecimento, instruções, reclamações e, em geral, quaisquer entendimentos entre a Fiscalização e o Contratado serão formalizadas por escrito, nas ocasiões devidas, não sendo tomadas em consideração quaisquer alegações fundamentadas em ordens ou declarações verbais.
13.7 A fiscalização, entre outras responsabilidades estabelecidas em norma legal e/ou regulamentar, deverá:
13.7.1 transmitir ao Contratado as determinações que julgar necessárias à boa execução contratual;
13.7.2 recusar produtos e/ou bens entregues em desconformidade com este Contrato e requerer a substituição deles;
13.7.3 acusar a falta de atendimento às solicitações da Contratante por parte do Contratado, bem como o atendimento inadequado, incompleto e/ou retardatário, notificando-a para que proceda à imediata regularização, sob pena de serem aplicadas as sanções e penalidades previstas neste instrumento e na lei.

CLÁUSULA DÉCIMA QUARTA – DA FONTE DE RECURSOS

14.1 As despesas decorrentes dos serviços, objeto desta contratação, correrão por conta da Disponibilidade Financeira e Orçamentária no Orçamento Geral da EMAP, natureza de despesa 44.90.51- Obras e Instalações, exercícios financeiros – 2022/2023/2024/2025, fonte 227 – recursos de empresas estatais – CAPEX: Projeto e Construção Berço 98.

CLÁUSULA DÉCIMA QUINTA – DA SUBCONTRATAÇÃO

15.1 É facultativa a subcontratação parcial do objeto, respeitadas as condições e obrigações estabelecidos no Edital, no Termo de Referência e na proposta do Contratado.

CLÁUSULA DÉCIMA SEXTA – DA MATRIZ DE RISCOS

16.1 Os riscos e responsabilidades das partes, bem como o ônus financeiro decorrente de eventos supervenientes à contratação, estão definidos no item "8. Matriz de Risco" do Termo de Referência e no Anexo II deste Edital.

CLÁUSULA DÉCIMA SÉTIMA – CLÁUSULA ANTICORRUPÇÃO

17.1 Em demonstração de comprometimento e responsabilidade, as Partes declaram conhecer e concordar integralmente com o estabelecido na Lei nº 12.846/2013, que dispõe sobre a responsabilização administrativa e civil de pessoas jurídicas pela prática de atos contra a administração pública, e se comprometem a observar e a fazer observar, inclusive por seus subcontratados, se admitida subcontratação, o mais alto padrão de ética durante todo o processo de contratação e de execução do objeto contratual. Sendo assim, na execução do presente Contrato, é vedado à Empresa Maranhense de Administração Portuária e ao Contratado e/ou a empregado, preposto e/ou gestor seu:

17.1.1 ao longo da vigência deste ajuste e após, prometer, oferecer ou dar, direta ou indiretamente, vantagem indevida a agente público, ou a terceira pessoa a ele relacionada, ou a quem quer que seja;

17.1.2 comprovadamente, financiar, custear, patrocinar ou de qualquer modo subvencionar a prática dos atos ilícitos previstos na Lei nº 12.846/2013;

17.1.3 criar, de modo fraudulento ou irregular, pessoa jurídica para celebrar o presente Contrato;

17.1.4 obter vantagem ou benefício indevido, de modo fraudulento, de modificações ou prorrogações do presente Contrato, sem autorização em lei, no ato convocatório da licitação pública ou nos respectivos instrumentos contratuais;

17.1.5 manipular ou fraudar o equilíbrio econômico-financeiro do presente Contrato;

17.1.6 dificultar atividade de investigação ou fiscalização de órgãos, entidades ou agentes públicos, ou intervir em sua atuação, inclusive no âmbito das agências reguladoras e dos órgãos de fiscalização do sistema financeiro nacional; e/ou,

17.1.7 de qualquer maneira fraudar o presente Contrato, assim como realizar quaisquer ações ou omissões que constituam prática ilegal ou de corrupção, nos termos da Lei nº 12.846/2013 (conforme alterada), do Decreto nº 8.420/2015 (conforme alterado) ou de quaisquer outras leis ou regulamentos aplicáveis ("Leis Anticorrupção"), ainda que não relacionadas com o presente Contrato.

17.2 Constatada administrativamente qualquer prática contrária aos deveres estipulados nesta cláusula, a Parte poderá notificar a outra e exigir que essa Parte tome as medidas corretivas necessárias em um prazo razoável.

17.3 Se a Parte notificada falhar ao tomar as medidas corretivas necessárias, ou se essas medidas não forem possíveis, poderá invocar defesa, provando que, quando as evidências da

violação surgiram, tinha colocado em prática medidas preventivas anticorrupção, capazes de detectar o ato de corrupção e promover uma cultura de integridade na organização.
17.4 Se nenhuma medida corretiva for tomada, a Parte notificante poderá, a seu critério, independentemente das sanções aplicáveis à conduta, proceder à imediata rescisão deste Contrato, sem prejuízo da aplicação das penalidades devidas.

CLÁUSULA DÉCIMA OITAVA – DA VIGÊNCIA CONTRATUAL
18.1 O prazo de vigência deste contrato é de 42 (quarenta e dois) meses, com início na data de sua assinatura.

CLÁUSULA DÉCIMA NONA – DA PUBLICAÇÃO
19.1 Incumbirá à Contratante providenciar a publicação deste instrumento, por extrato, na imprensa oficial.

CLÁUSULA VIGÉSIMA – DA LEGISLAÇÃO
20.1 O presente contrato regula-se por suas cláusulas, pela Lei nº 13.303/2016, pelo Regulamento de Licitações e Contratos, pelo Código de Conduta, pela Política de Integridade, pelo Guia de Clientes e Fornecedores, pela Política de Transação com Partes Relacionadas, todos documentos produzidos pela Empresa Maranhense de Administração Portuária, publicados no site institucional (*www.emap.ma.gov.br*), seção *Transparência*, subseção *Compliance*, e por outras leis, quando couber.

CLÁUSULA VIGÉSIMA PRIMEIRA – DA VINCULAÇÃO
21.1 Integram o presente contrato, com força de cláusula contratual, gerando direitos e obrigações, o Edital e respectivos anexos, a proposta do Contratado e a(s) ordem(ns) de serviço e/ou de suspensão.
21.1.1 Os documentos referidos na presente cláusula são considerados suficientes para, em complemento a este contrato, definir a sua extensão e intenção, e, dessa forma, reger a execução adequada do objeto contratual.
21.1.2 No caso de dúvida e/ou divergência entre os documentos integrantes do contrato, prevalecerão as condições constantes no edital de licitação.

CLÁUSULA VIGÉSIMA SEGUNDA – DA PROTEÇÃO DE DADOS PESSOAIS
22.1 Para os fins desta Cláusula, aplicam-se as definições constantes da Lei n.º 13.709, de 2018 (Lei Geral de Proteção de Dados) e as diretrizes da Política de Privacidade de Dados da EMAP, disponível em: https://www.portodoitaqui.ma.gov.br/transparencia/politica-de-privacidade-de-dados.
22.2 Declaração de Adequação e Conformidade. A Contratada declara que cumpre integralmente a legislação de proteção de dados, incluindo, mas não se limitando à Lei n.º 13.709/2018 (LGPD) e, caso ainda não esteja em conformidade, deverá implementar medidas de segurança de acordo com as diretrizes mínimas de segurança da informação e proteção de dados pessoais adotados pela Contratante, com base na lei em referência, protegendo os dados pessoais contra divulgação ou acesso não autorizados, bem como incidentes, acidentais ou provocados, que possam provocar a perda, alteração, comunicação ou qualquer outra forma de tratamento inadequado ou ilícito, incluindo a implantação de medidas administrativas, técnicas e organizacionais apropriadas à categoria de dados pessoais, cujo tratamento seja realizado como resultado deste contrato.

22.2.1 Para dar cumprimento às medidas descritas no item 22.2 a contratada deverá apresentar à fiscalização no prazo de até 10 (dez) dias úteis após a assinatura do contrato, os procedimentos internos referentes a entrada, ao tratamento e à saída dos dados pessoais a que tiver acesso em razão desta contratação, obrigando-se a apresentar atualização à EMAP sempre que promover modificações.
22.2.2 A não apresentação das medidas no prazo previsto na Cláusula 22.2.1 importará na aplicação de penalidades ao Contratado, nos termos da Clausula que trata das sanções.
22.3 Em atenção às diretrizes da Política de Privacidade de Dados da EMAP, a Contratada reconhece que para a Contratante cumprir com suas obrigações legais e contratuais efetuará efetuará o tratamento de dados pessoais dos seus sócios e representantes legais, bem como de seus colaboradores, prestadores de serviços e/ou terceiros contratados para fins exclusivos de execução do objeto deste contrato e para a realização de procedimentos internos de registro, cadastro e demais trâmites internos de verificação de conformidade legal e pagamento decorrente de sua execução. Em qualquer dessas hipóteses, a Contratada declara que:
a) Possui todos os direitos, consentimentos e salvaguardas exigidas pela LGPD para compartilhar, transferir, divulgar, e autorizar o tratamento de dados pessoais de seus sócios, representantes, colaboradores, prestadores de serviços e terceiros contratados à Contratante, de modo a permitir e possibilitar que esta realize o tratamento de dados pessoais para o cumprimento de suas obrigações contratuais e legais;
b) Informará aos seus sócios, representantes, colaboradores, prestadores de serviços e terceiros contratados sobre o tratamento de dados pessoais necessários ao cumprimento deste contrato e se comprometerá em realizar treinamentos, apresentando em até 10 dias após a assinatura deste instrumento, Declaração de Treinamento em LGPD e de Conhecimento da Política de Privacidade de Dados da EMAP (https://www.portodoitaqui.ma.gov.br/transparencia/politica-de-privacidade-de-dados)
d) Garantirá que os dados pessoais a serem tratados pela Contratante estejam corretos e atualizados;
e) Caso haja tratamento de dados pessoais sensíveis, estes serão objeto de comunicação prévia, expressa e destacada entre as partes, de modo a ajustar a ciência e autorização mútua para o tratamento;
f) Notificará, no prazo de até 24h (vinte e quatro horas), a Contratante, sobre o protesto, pedido de acesso ou requisição feita por qualquer pessoa e/ou autoridade governamental, aos dados pessoais que tenha acesso em razão do presente contrato;
g) Notificará a Contratante sobre qualquer incidente de segurança de dados pessoais em até 24h (vinte e quatro horas), contados do momento em que tomou conhecimento, por qualquer meio, do referido incidente.
22.4 Em decorrência das obrigações deste contrato e seus anexos, a Contratada poderá realizar o tratamento de dados pessoais disponibilizados pela Contratante. Neste caso, a Contratada declara que:
a) Realizará o tratamento de dados pessoais estritamente de acordo com as instruções da Contratante, se for o caso;
b) Irá alterar, corrigir, apagar, dar acesso, anonimizar e/ou realizar a portabilidade para terceiros de dados pessoais mediante solicitação da Contratante;
c) Contribuirá com a Contratante, a partir de solicitação desta, no cumprimento de obrigações que decorram de solicitações ou reivindicações feitas à EMAP por pessoa e/ou autoridade governamental, sobre dados pessoais cujo tratamento seja realizado pela Contratada;

d) Cooperará na realização de avaliação de impacto na proteção de dados e consulta relacionadas a autoridade governamental, para garantir o tratamento de dados pessoais;
e) Eliminará, de ofício, os dados pessoais que excedam a finalidade prevista no contrato ou cujo tratamento tenha se encerrado, avaliando a necessidade e adequação de sua retenção periodicamente;
f) Excluirá definitivamente de suas bases de dados os dados pessoais retidos em razão da execução do presente contrato e por outras avenças, por solicitação da Contratante a qualquer tempo, salvo nas hipóteses legalmente previstas ou por ordem judicial.
20.5 Em razão deste contrato, a Contratante poderá realizar o tratamento dos seguintes dados pessoais:
a) Dados pessoais de sócios e dos representantes legais da Contratada, a seguir listados: nome completo, RG, CPF, cargo ocupado na Contratada, e-mail, telefone;
22.5.1 Os procedimentos de tratamentos realizados com os dados acima listados serão os seguintes; coleta, armazenamento e utilização para processamento de atividades internas e obrigações legais da EMAP e terão por base legal o art. 7º, II e V da LGPD, bem como a Lei n.º 13.303, de 2016 (Lei das Estatais).
22.5.2 O compartilhamento de dados pessoais decorrentes da execução deste contrato, inclusive em razão de requisição ou solicitação de autoridade governamental, serão comunicados à Contratada e, quando necessário, solicitado o consentimento, ressalvadas as hipóteses legais autorizadoras ou determinação judicial.
22.5.3 Nos termos do Art. 86 da Lei n.º 13.303/2016, e, portanto, tendo por base legal o Art. 7º, II da Lei n.º 13.709/2018, os dados pessoais advindos da execução deste contrato poderão ser compartilhados, a qualquer tempo, com os seguintes órgãos de controle: Tribunal de Contas do Estado do Maranhão, Tribunal de Contas da União, órgãos do Ministério Público, por meio de requisição, e órgãos do Poder Judiciário, por meio de decisão judicial.
22.5.4 Por força da Lei de Acesso à Informação – LAI, este contrato e seus anexos poderão ser compartilhados com terceiros. Nestas situações, será obedecida a regra de confidencialidade de dados pessoais constantes da referida lei, conforme os art. 31 e seguintes.
22.6 A contratada deverá se abster de subcontratar ou delegar o tratamento de dados pessoais decorrente do presente contrato, sem o consentimento prévio, expresso e por escrito da Contratante. Caso seja autorizada, a Contratada deverá responsabilizar-se pelas ações e omissões do subcontratado ou delegatário, impondo as obrigações contratuais aqui previstas e fazendo valer as diretrizes e normas emitidas pela Contratante na condição de controladora.
22.6.1 Em eventual incidente de dados pessoais ou violação de direito da Contratante ou de terceiros que tenha sido dado causa pela subcontratada ou delegatária, a Contratada assume integralmente a responsabilidade pela reparação dos danos perante terceiros e, inclusive, perante a Contratante.
22.7 No caso de término contratual, expiração de prazo sem renovação e/ou rescisão de contrato, a Contratada se compromete a, por solicitação da Contratante, independente de motivo específico: cessar o tratamento de dados pessoais, inclusive qualquer uso destes; devolver à Contratante todos os dados pessoais e cópias de documentos referentes a estes ou, por opção da Contratante, destruir os documentos físicos e excluir da base dedados, caso eletrônicos, os dados pessoais que estejam sob sua guarda, certificando a realização do procedimento de destruição por escrito.
22.7.1 Após o término do contrato, caso a Contratada tenha acesso às bases de dados que contenham ou possam conter dados pessoais ou segredos de negócio esta e seus prepostos

deverão resguardar o mais absoluto sigilo de tais informações pelo prazo de até 10 anos contados do seu encerramento.

CLÁUSULA VIGÉSIMA TERCEIRA – DOS CASOS OMISSOS

23.1 Os casos omissos serão decididos segundo as disposições contidas na Lei nº 13.303/2016, no Regulamento de Licitações e Contratos e no Código de Conduta da Empresa Maranhense de Administração Portuária, na Lei nº 8.078/1990 (Código de Defesa do Consumidor) e nas normas e princípios gerais dos contratos.

CLÁUSULA VIGÉSIMA QUARTA – DO FORO

24.1 As partes contratantes elegem o foro de São Luís, Maranhão, como único competente para dirimir as questões que porventura surgirem na execução do presente Contrato, com renúncia a qualquer outro, por mais privilegiado que seja.

E, por estarem justas e Contratadas, assinam as partes, depois de lido e achado conforme, o presente contrato em três vias de igual teor, para a sua validade e eficácia jurídicas.

São Luís, DD de MMMMM de AAAA.

_____ _____

Presidente da EMAP Diretoria da EMAP

_____

Representante Legal da **CONTRATADA**

Testemunhas:

_____ _____

CPF: CPF:

RG: RG:

LICITAÇÃO LRE ELETRÔNICA Nº 001/2022

ANEXO XII

NORMAS DE MEIO AMBIENTE E SEGURANÇA DO TRABALHO PARA EMPRESAS CONTRATADAS E PRESTADORAS DE SERVIÇO NO PORTO DO ITAQUI

01 - OBJETIVO

Estas instruções visam orientar e definir procedimentos para as Empresas Contratadas, no que se refere às diretrizes Básicas de Segurança do Trabalho, Higiene Industrial na área do Porto Organizado do Itaqui, com o objetivo de preservar a integridade do trabalhador, meio ambiente e o patrimônio, assegurando a continuidade das atividades.

02 - CONCEITUAÇÃO

Para os fins desta Norma, Empresas e Contratadas ou, simplesmente Contratados, são as empresas que, mediante um instrumento contratual, executem serviços para a EMAP e tenham empregados trabalhando nas dependências da mesma.

Prestadoras de Serviço são todas as empresas que prestam serviços nas áreas sobre administração da EMAP, incluindo: Operadores, Arrendatários e prestadores de serviço.

03 - APLICAÇÃO

Estas instruções aplicam-se às Empresas referidas no item 02 e devem, obrigatoriamente, ser parte integrante dos Editais de Licitação e anexo ao contrato.

Na execução do objeto do contrato, obrigam-se, ainda, as Contratadas a respeitar a legislação vigente sobre a Engenharia de Segurança e Medicina do Trabalho, Portaria 3214/78, Programa de Gerenciamento de Segurança e Saúde Ocupacional, acatando, também, outras recomendações específicas que sejam feitas pela COSET – Coordenadoria de Saúde e Segurança do Trabalho.

04 - CONDIÇÕES GERAIS E ESPECÍFICAS

4.1 - Precauções

A Contratada juntamente com o fiscal do contrato (EMAP), deverá comparecer junto a Coordenadoria de Saúde e Segurança do Trabalho - COSET, antes do início das obras ou serviços, a fim de tomarem ciência das medidas a serem adotadas durante a execução dos mesmos.

Apresentar os seguintes documentos:

DOCUMENTOS	PRAZO
PCMAT	Até 48 horas antes de iniciar os serviços
PCMSO	Até 48 horas antes de iniciar os serviços
Exames médicos e ASO	Antes do início dos serviços
Certificado de treinamento 6 (seis horas)	Antes do início dos serviços
Vínculo empregatício	Antes do início dos serviços
Relação de EPI´S com os CA'S	Antes do início dos serviços

4.2 - Vistorias de Segurança

A COSET realizará, podendo ter o acompanhamento dos membros da CIPA, no desempenho de suas funções inspeções periódicas nos canteiros de obras/serviços da Contratada, visando verificar o cumprimento das determinações legais referentes à Engenharia de Segurança e Medicina do Trabalho e Meio Ambiente, assim como normas, instruções, recomendações e outros atos da EMAP sobre o assunto.

Constatadas quaisquer irregularidades, a COSET, CIPA e demais empregados da EMAP, deverão notificar o Fiscal do Contrato, que providenciará para que sejam sanadas as irregularidades apontadas, sob pena de aplicação das penalidades cabíveis.

A EMAP poderá a qualquer tempo, solicitar a presença de representantes da Superintendência Regional do Trabalho - SRT, em suas obras, a fim de auxiliar na orientação e fiscalização do cumprimento de todas as disposições legais.

Além dos relatórios que a Contratada está obrigada a fornecer ao Ministério do Trabalho, conforme legislação vigente, obriga-se também a enviar mensalmente a EMAP, o Relatório Mensal de Acidentes. Os Relatórios deverão ser enviados a COSET, no máximo até o 3º dia útil do mês subsequente, conforme Ficha de Controle de Acidentes do PSSO.

Obs. A ocorrência de qualquer acidente deve ser comunicado a COSET de imediato (mesmo turno da ocorrência), através do telefone 3216 -6053 e 3216-6087.

4.3 - Suspensão dos Trabalhos por Motivo de Segurança

4.3.1 - A EMAP se reserva o direito de suspender qualquer trabalho em que se evidencie risco iminente de ameaça à segurança e/ou danos às pessoas, bem como no ambiente de trabalho, ficando estabelecido que estas suspensões não eximem a Contratada das obrigações e penalidades estabelecidas no Contrato, referentes a prazos e multas.

4.3.2 - O não cumprimento das Normas acarretará à Contratada a suspensão de medições, pagamentos e/ou serviços pela EMAP, sem prejuízo das obrigações e penalidades contratuais referentes a prazo.

05 - CIPA

Conforme o quadro I da NR5, a Contratada procederá da forma abaixo.

5.1.1 - Com número inferior a 20 (vinte) empregados, deverá escolher um **responsável** pelo **cumprimento** das atribuições da NR 05 e, consequentemente oficializá-los perante a COSET e CIPA da EMAP.

5.1.2 - Com número igual ou superior a 20 (vinte) empregados deverá formar sua CIPA e, oficializá-la em 30 dias após mobilizações dos canteiros de obra.

Nota:

As Contratadas deverão apresentar a COSET e CIPA evidências objetivas de suas CIPA's, obedecendo rigorosamente a NR 05. Também deverá constar programa de conscientização de seus empregados, quanto à prática de segurança, por exemplo: reuniões periódicas, campanhas, treinamentos, etc.

06 - SESMT

6.1- As Contratadas deverão possuir Serviço Especializado em Segurança e Medicina do Trabalho – SESMT, de acordo com o Quadro I, da NR 4, Portaria 3.214/78.

6.2 - As Contratadas deverão apresentar registro profissional dos integrantes de seus respectivos SESMT na SRT à COSET.

07. TREINAMENTO DE SEGURANÇA

As Contratadas que possuírem o SESMT deverão apresentar cronograma de treinamento, contendo local, conteúdo programático, carga horária, antes do início das atividades na EMAP. Após realização dos cursos deverão ser enviadas as listas de presença para a COSET.

O treinamento ministrado pelo SESMT das Contratadas deverá conter no mínimo o conteúdo e carga horária do programa definido na NR 18.

Quando necessário a COSET, convocará novamente os empregados das Contratadas para o treinamento de reciclagem.

O Crachá definitivo para acesso a EMAP só será reconhecido após conclusão do curso citado acima, onde a COSET emitirá selo de validade.

8 - PROGRAMA DE GERENCIAMENTO DE SEGURANÇA DO TRABALHO – PGSSO.

As Contratadas obrigatoriamente deverão fazer uso das ferramentas de prevenção de acidentes, constantes do Programa de Gestão de Segurança e Saúde Ocupacional da EMAP.

9 - EQUIPAMENTOS DE PROTEÇÃO INDIVIDUAL – EPI's

A partir do Portão de acesso a área primária os empregados deverão fazer uso obrigatório de **capacete de segurança, botina de segurança e óculos de segurança**, não sendo permitido o acesso a pé sem uso dos mesmos.

9.1 - É obrigação da Contratada envidar todos os esforços no sentido de eliminar quaisquer riscos de acidentes e danos à saúde de seus empregados, através de medidas de proteção coletiva.

9.2 - Quando as medidas de proteção coletiva forem tecnicamente inviáveis, ou não oferecerem completa proteção aos empregados, ou enquanto estas medidas estiverem sendo implantadas e/ou em situações de emergência, a Contratada obriga-se a fornecer aos seus empregados Equipamentos de Proteção Individual - **EPI's,** conforme NR 6 da portaria 3.214 de 08.06.1978.

9.3 - As Contratadas deverão treinar seus empregados quanto ao uso dos EPI's e torná-lo obrigatório.

9.4 - É obrigação da Contratada o fornecimento gratuito aos seus empregados e de Equipamentos de Proteção Individual – EPI's, com certificado de aprovação (CA) emitido pelo Ministério do Trabalho, em perfeito estado de conservação e funcionamento, conforme a norma Regulamentadora NR 06 , da portaria 3.214/78 e/ou normas internas que possam vir a ser estabelecidas pela EMAP.

9.5 - As Contratadas antes do início das atividades deverão apresentar a COSET (Segurança do Trabalho) amostras dos EPI's a serem utilizados, onde o Engenheiro de Segurança analisará, podendo ou não aprová-los.

Os serviços só poderão ser iniciados quando os empregados das Contratadas ou Subcontratadas estiverem equipados com os EPI's adequados.

10 - INSTALAÇÕES PROVISÓRIAS NO CANTEIRO DE OBRAS

10.1 - Não é permitida a construção de qualquer alojamento, escritório de campo, depósito ou barracão em área da EMAP sem a sua autorização, por escrito, através do órgão responsável pela obra.

10.2 - Os alojamentos, escritórios de campo, depósitos ou barracões devem ser identificados com emblemas ou logotipo da Contratada.

10.3 - Os alojamentos, escritórios de campo, devem ser mantidos pintados, limpos, arrumados em perfeitas condições de segurança, cabendo ao fiscal do contrato e a **COSET** e/ou **CIPA** da EMAP, fazer a devida fiscalização.

11 - INSTALAÇÕES SANITÁRIAS/VESTIÁRIOS

A Contratada obriga-se a adquirir ou construir instalações sanitárias no seu canteiro de obras ou áreas de atuação, de conformidade com a legislação vigente, obedecendo as instruções especificadas na NR-18.

12- LOCAL PARA REFEIÇÃO / ÁGUA POTÁVEL

12.1 - A Contratada deve providenciar, em seu canteiro de obras, dependências que atendam aos requisitos de limpeza, arejamento e iluminação, onde seus empregados possam guardar e fazer suas refeições, de forma a atender a NR-18 -

Condições e Meio Ambiente de Trabalho na Indústria da Construção - Portaria 3.214.

Nota

Quando houver locais com instalações já definidas para empresas Contratadas, a EMAP, durante a vigência do contrato, colocará aquelas instalações à disposição da Contratada, responsabilizando-a por quaisquer danos às referidas instalações.

13 - RESÍDUOS E ENTULHO DE OBRAS

13.1 A Contratada é responsável pela coleta seletiva de Resíduos e limpeza de entulho de obras em seus acampamentos, escritórios e frentes de serviços, devendo ser obedecidas as Normas Regulamentadora NR-24 e 25, da Portaria 3.124, do Ministério do Trabalho e orientação da COSET (Meio Ambiente).

13.2 É de responsabilidade da Contratada providenciar vasilhames descartáveis e sacos plásticos para coleta e acondicionamento dos resíduos e resto de alimentos, os quais deverão ser destinados a um aterro sanitário, em locais a serem definidos pela fiscalização do contrato e a COSET (Meio Ambiente), onde não houver ponto de coleta de Resíduos.

13.3 Os Resíduos e o entulho de obras só poderão ser depositados na EMAP, nos locais determinado pela gerencia de contrato, podendo ainda a EMAP proibir o depósito em locais fora de sua área uma vez comprovado que a comunidade vizinha possa ser prejudicada.

13.4 A responsabilidade pela manutenção da ordem nos locais de depósito de Resíduos e de entulhos de obras é exclusiva das Contratadas que os utilizam, devendo as áreas ser mantidas permanentemente limpas.

14 - ELETRICIDADE

14.1 A ligação à rede de distribuição de energia elétrica da EMAP somente poderá ser feita pelo Setor de Manutenção da área da EMAP através da solicitação do fiscal do contrato.

14.2 Somente é permitida a execução de serviços em redes de alta tensão, ou próximo às mesmas, após desenergizar o sistema elétrico em questão, com a autorização do Setor de Manutenção da área.

14.3 A troca de fusíveis somente pode ser feita pelo setor de Manutenção da EMAP.

14.4 Qualquer ligamento ou desligamento de painel elétrico, somente poderá ser efetuado pelo setor de Manutenção da EMAP, provido com cartão de bloqueio e solicitado pelo Fiscal do Contrato.

14.5 A execução de instalações elétricas provisórias no canteiro de obras deve atender, quanto à segurança, ao disposto na Norma Regulamentadora nº 18 - Condições e Meio Ambiente de Trabalho na Indústria da Construção e NR 10 - Instalações e Serviços de Eletricidades - com redação dada pela Portaria 3.214.

14.6 Os profissionais da Contratada que exerçam atividades relacionadas com eletricidade deverão atender todas as exigências da NR 10 Instalações e Serviços com Eletricidade e conhecimento da Norma de Bloqueio da EMAP.

15- ÁGUA / ESGOTO / GÁS/ AR COMPRIMIDO

15.1 As ligações de água, esgoto, gás e ar comprimido, somente podem ser executadas pelos órgãos competentes da EMAP, ou sob sua orientação direta.

15.2 Os trabalhos sob ar comprimido devem, obrigatoriamente, obedecer aos dispositivos legais vigentes (NR 15), bem como as Normas oriundas da EMAP.

15.3 - É obrigatório o uso de unidade purificadora de ar comprimido nos serviços de jateamento para trabalhos com duração acima de 02 horas, sendo aconselhável o uso do unificador de ar. A saída do ar para o usuário deve ser feita através de engate rápido, ou por um bico. A regulagem do fluxo do ar pode ser feita no painel de distribuição, ou no conjunto do cinto do usuário.

16 - DEPÓSITO, MANUSEIO, TRANSPORTE E AVISO APROPRIADOS PARA PRODUTOS INFLAMÁVEIS/CORROSIVOS E TÓXICOS.

16.1 O manuseio, transporte, armazenamento e uso de produtos inflamáveis, corrosivos e tóxicos deverão ser feitos de acordo com a Norma Regulamentadora 19, da Portaria 3.214, de 08/06/78, do Ministério do Trabalho. A Contratada será a única responsável por qualquer dano ou conseqüência de acidentes em quaisquer destas atividades.

16.2 Os depósitos de inflamáveis, corrosivos e tóxicos devem situar-se em locais apropriados, determinados pelo Fiscal do contrato, ouvido a COSET (Segurança do Trabalho), e devidamente protegidos, sinalizados e isolados, de conformidade com a legislação e normas vigentes. A esses locais só deverão ter acesso às pessoas credenciadas e que percebem o Adicional de Periculosidade ou Insalubridade, se devido.

16.3 - O transporte de inflamáveis deve ser feito, obrigatoriamente, em recipientes e/ou carros-tanques apropriados e equipados com extintores de incêndio adequados e devidamente sinalizados.

16.4 - Avisos de "É PROIBIDO FUMAR" e "INFLAMÁVEIS" devem ser colocados em locais de fácil visibilidade, onde haja perigo de presença de vapores ou materiais inflamáveis.

17 - OBRAS DE CONSTRUÇÃO, DEMOLIÇÃO E REPAROS.

17.1- Armazenamento e Estocagem de Materiais

Os materiais empregados nas construções devem ser arrumados de modo a não prejudicar o trânsito de pessoas, a circulação de materiais, o acesso aos equipamentos de combate a incêndio, não obstruir portas ou saídas de emergências e não provocar empuxos ou sobrecargas em paredes ou lajes, além dos previstos em seus dimensionamentos, obedecendo as instruções especificadas na NR-18.

17.2- Demolição

Antes de ser iniciada qualquer obra de demolição, as linhas de abastecimento de energia elétrica, água, gás e as canalizações de esgotos e de escoamento de água devem ser desligadas, retiradas ou protegidas, respeitando-se normas e determinações especificadas na NR-18.

17.3 - Andaimes

Os andaimes devem ser dimensionados e construídos de modo a suportar, com segurança, as cargas de trabalho a que estarão sujeitos, respeitando-se normas e determinações especificadas na NR-18.

17.4 - Manuseio de Materiais e Transporte de Pessoas e de Materiais

Nos trabalhos de aplicação de laminados e pisos fixados por cola, bem como em qualquer trabalho que utilize solvente inflamável ou tóxico, devem respeitar as normas e determinações especificadas na NR-18.

17.5 - Serviço de Jateamento e Pintura

Os serviços de Jateamento devem ser executados dentro da condição de segurança exigida, respeitando as normas e determinações especificadas na NR-18.

18 - PROTEÇÃO CONTRA INCÊNDIO

A Contratada deve dispor de equipamentos de proteção e combate a incêndios, mantidos nas instalações provisórias do canteiro de obras, nos diversos locais de trabalho, veículos e equipamentos de sua propriedade, cuja execução deve estar de acordo com orientação da COSET ((Segurança do Trabalho), respeitando as normas e determinações especificadas na NR-23 e NR 18.

19- NORMAS LEGAIS DE SEGURANÇA EM SERVIÇOS DE CONSTRUÇÃO CIVIL

Visando prevenir acidentes com seus empregados, bem como o pessoal da EMAP que transita ou trabalha em área adjacentes às obras, a Contratada deve, obrigatoriamente adotar as medidas de proteção constantes da Norma Regulamentadora NR 18 - Condições e Meio Ambiente de Trabalho na Indústria da Construção - com redação pela Portaria nº 4/95.

20- PCMSO- PROGRAMA DE CONTROLE MÉDICO E SAÚDE OCUPACIONAL

Contratada deverá proceder aos exames médicos admissionais, periódicos, demissionais, de retorno ao trabalho e de mudança de função, conforme especificado na NR 7 – PCMSO.

21 - COMUNICAÇÃO DE ACIDENTES

21.1- A Contratada deverá comunicar a COSET (Segurança do Trabalho), todo acidente grave ou não que implique lesão pessoal, dano à propriedade perda material ou de tempo ocorrido com o seu pessoal por escrito ou por meio eletrônico, no máximo até 12 horas após o ocorrido.

21.2 - Informar a COSET, a entidade médica à qual deverá ser encaminhado seu pessoal em caso de acidentes do trabalho.

22 - PROTEÇÃO CONTRA AGRESSÃO AMBIENTAL

22.1- Cumprir e fazer cumprir a legislação pertinente ao assunto.

22.2- É terminantemente proibido:

⇒ Lançar quaisquer produtos agressivos (sabão, óleo, combustíveis, detergentes), resíduos líquidos ou sólidos de qualquer espécie, nocivos à vida animal e vegetal em geral, em águas interiores, no solo, no ar e mar.

23 - RESPONSABILIDADE DA CONTRATADA

23.1- Caso haja alguma situação provocada direta ou indiretamente pela Contratada, de forma que as consequências venham recair ou serem incutidas a EMAP, sem prévia consulta relativa ao problema, à Contratada será responsabilizada pelo fato, por omissão de informação.

23.2- As irregularidades encontradas serão notificadas ao Órgão de Contratação, sendo adotadas, conforme a gravidade do problema levantado, medidas cabíveis, podendo inclusive ser efetuadas multas ou rescisão do contrato.

23.3 - Obrigam-se ainda, as Contratadas a respeitar a Legislação vigente sobre Segurança e Medicina do Trabalho, acatando outras recomendações específicas que, nesse sentido, sejam determinadas pela EMAP através da COSET, no documento Contratual.

23.4- A Contratada deverá através do **SESMT e/ou CIPA**, desenvolver as atividades pertinentes às áreas de Segurança e Medicina do Trabalho de forma a cumprir a Legislação e atender às solicitações da contratante, no caso de inspeção da DRT da Região, incluindo-se, por exemplo, o MAPA DE RISCO AMBIENTAL (NR 9 - com redação dada pela Portaria nº 25 - 29/12/94).

24 - VEÍCULO DE GRANDE PORTE

Todos os veículos de grande porte tais como: moto niveladoras, tratores, pás mecânicas, carregadeiras, caminhões, guindastes e outros deverão possuir sinalização sonora quando estiverem em marcha ré.

24.1 O deslocamento de veículo de grande porte com excesso lateral ou de altura, fora das áreas operacionais, deverão se fazer com o auxílio de batedor e devidamente sinalizado.

25- VISITAS TÉCNICAS

Por ocasião das visitas Técnicas das Contratadas nas áreas operacionais da EMAP, os seus representantes deverão portar e usar equipamentos de proteção individual básicos (capacete, sapato fechado, e óculos de segurança) e outros, conforme recomendação da área.

26 - TRÂNSITO- VEÍCULO MOTORIZADO- TRANSPORTE DE PESSOAS

Os veículos de propriedade da Contratada ou a seu serviço somente podem transitar pelas áreas da EMAP quando devidamente autorizados pelo órgão competente, que deve fornecer identificação especial, a ser afixada em local bem visível desses veículos, respeitando as normas e determinações especificadas na NR-18.

26.1- Transporte de empregados

O transporte de pessoas só poderá ser executado em veículo destinado a esse fim, ficando vedado o transporte em veículo adaptado, carroceria de camionetas etc.

26.2- Crachá

É obrigatório o uso do crachá por parte dos empregados da Contratada, sendo necessário a sua apresentação sempre que solicitados por parte da segurança patrimonial da EMAP.

26.3- Veículos

A Contratada deve informar antes do início da obra a relação de veículos com suas respectivas características: tipo, marcas, cor e placa, todos acompanhados do xerox do DUT e conter a logomarca da empresa ao qual presta serviço.

27 - CONSIDERAÇÕES FINAIS

27.1- A ação ou omissão da EMAP não anula nem invalida a responsabilidade da Contratada, quanto à prevenção e/ou conseqüência de acidentes ocasionais por seu pessoal, veículos e equipamentos.

27.2- A presente Norma aplica-se igualmente a qualquer outra pessoa física ou jurídica devidamente autorizada pela EMAP ou pela Contratada, que se encontrar dentro de sua área.

27.3- A EMAP se reserva ao direito de modificar ou acrescentar novas exigências sobre Segurança e Medicina do Trabalho sempre que julgar necessário para aperfeiçoamento das condições de segurança e proteção de pessoal, equipamentos, materiais e instalações.

27.4- Relacionamento EMAP/Contratadas - todos os assuntos entre a EMAP e Contratadas deverão ser tratados através do fiscal de Contrato, que terá assistência de todos os órgãos da empresa.

27.5- As Empresas Contratadas deverão conhecer e seguir os Procedimentos de Segurança legais e Normas da EMAP.

27.7- A Contratada deverá elaborar Ordem de Serviço, conforme determina a NR 01, item 1.7 e entregar uma cópia, solicitando conhecimento de todos os seus empregados e enviar um modelo dessa O.S. para a Segurança do Trabalho **da EMAP**.

27.8- As empresas Contratadas, Operadoras Portuárias e Arrendatários que sub-contratarem mão de obra, equipamentos e veículos para executar trabalhos na área alfandegada do Porto do Itaqui, deverão garantir boas condições de operacionabilidade dos equipamentos e veículos, bem como, a identificação da empresa tomadora dos serviços nos veículos e equipamentos de forma indelével, bem visível; garantir também que a mão de obra use os EPI's obrigatórios para as áreas operacionais, não sendo permitido o uso de bermudas, chinelos e camisetas.

27.9- Toda e qualquer dúvida pertinente ao assunto, deverá ser dirimida sob consulta à COSET.

LICITAÇÃO LRE ELETRÔNICA N° 001/2022-EMAP

ANEXO XIII

REGRAS DE TRÂNSITO DO PORTO DO ITAQUI

Portaria nº 358/2015 – PRE

O Presidente da Empresa Maranhense de Administração Portuária – EMAP, no uso de suas atribuições que lhe são conferidas pela Lei nº 12.815/13, que estabelece na esfera de atuação da Administração do Porto a fiscalização das operações portuárias, com zelo para que os serviços se realizem com regularidade, eficiência, segurança e respeito ao meio ambiente;

RESOLVE:

I - Determinar a obrigatoriedade o cumprimento das **Regras de Trânsito do Porto do Itaqui, a saber:**

- Manter os faróis sempre acessos, mesmo que de dia;
- Estacionar o veiculo sempre a ré;
- Estacionar somente nos estacionamentos regulamentados;
- Proibido o transporte de pessoas nas carrocerias dos veículos utilitários e caminhões;
- Manter todos os dispositivos de funcionamento e sinalização do veículo em perfeito estado de conservação;
- Dê preferencia aos pedestres;
- Proibido o uso de rádios, celulares ou dispositivos "mão livre" (viva voz, fones de ouvido, bluetooth), enquanto estiver dirigindo;
- Ao desembarcar os passageiros do veículo dê a preferencia em locais onde haja acostamento ou calçadas. Evite com que eles desçam para a pista, proporcionando assim perigos de colisão;
- Ao observar as placas de PARE, não quer dizer que é somente para reduzir, mesmo que nenhum veículo esteja atravessando a via, você deve parar;
- Carros de passeio devem dar prioridade aos veículos pesados e máquinas;
- Fique atento a sinalização da linha férrea, pois, há movimentação de trens dentro da poligonal;
- Não conduzir veículos utilizando chinelos;

II – Revogar disposições em contrário.

Dê-se ciência, registre-se e cumpra-se.

São Luís, 19 de agosto de 2015.

Eduardo de Carvalho Lago Filho
Presidente da EMAP

Empresa Maranhense de Administração Portuária-EMAP | Porto do Itaqui | São Luís | Maranhão | Brasil
Av. dos Portugueses s/nº | CEP 65085-370 | Tel.: +55 (98) 3216-6000 | Fax: 3222-4807
comunicacao@emap.ma.gov.br | emap.ma.gov.br
AUTORIDADE PORTUÁRIA