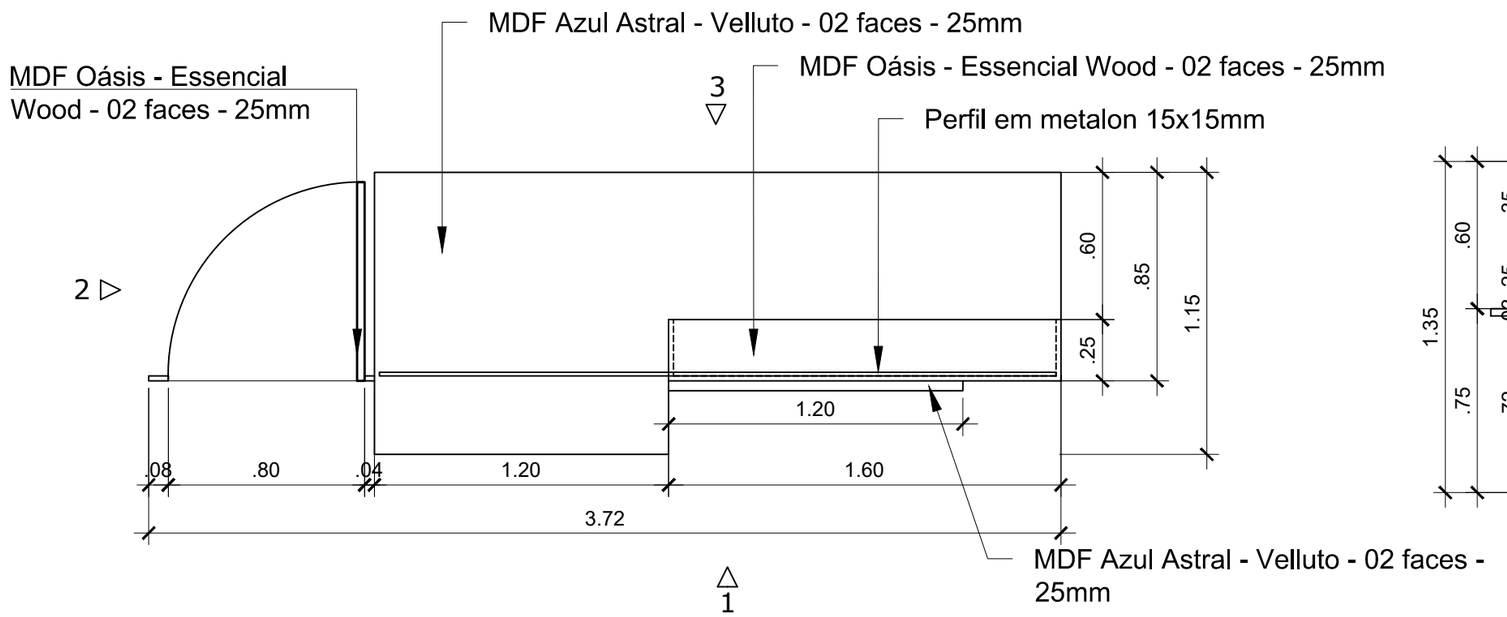

01 PLANTA BAIXA (BALCÃO + BANCADA)

ESC: 1/25

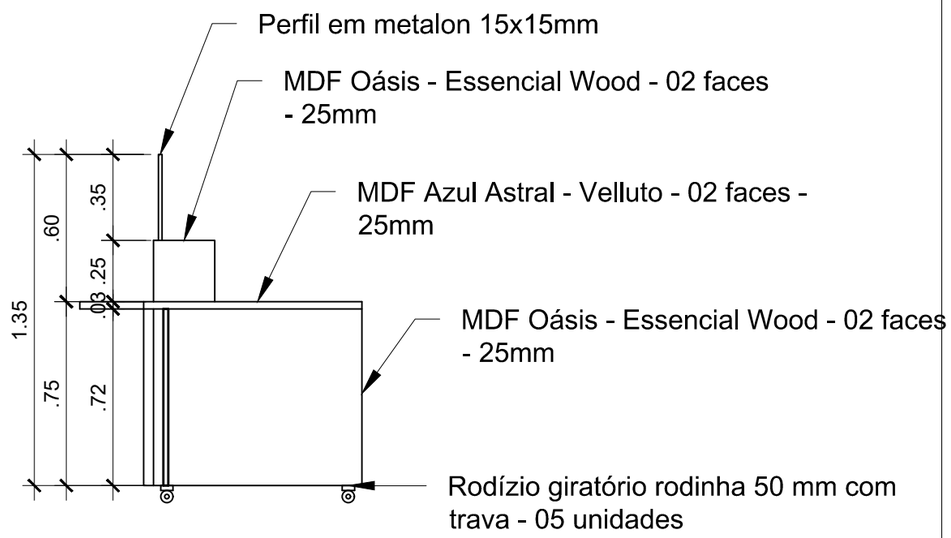

03 VISTA 02 (BALCÃO + BANCADA)

ESC: 1/25

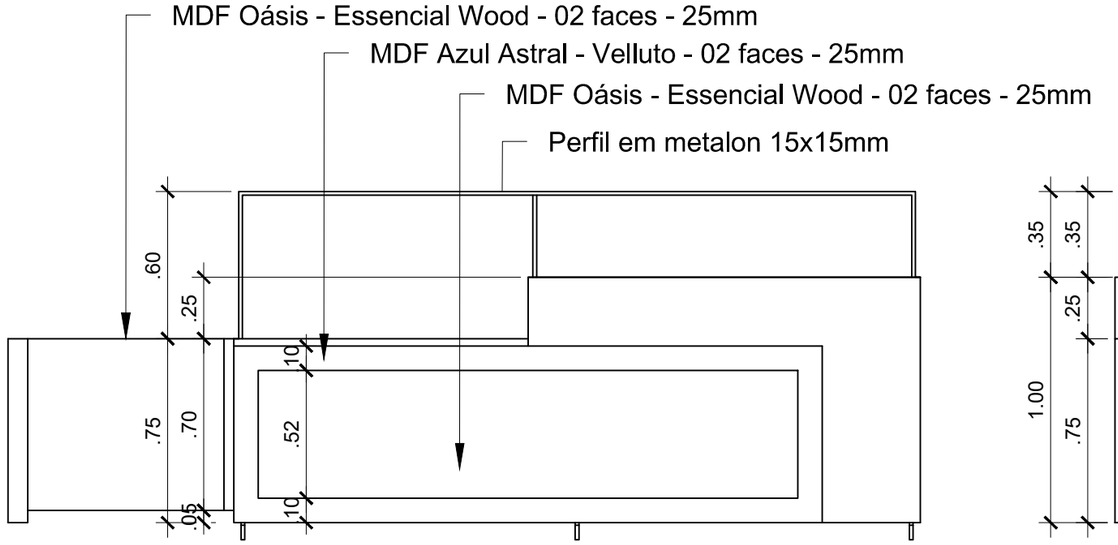

02 VISTA 01 (BALCÃO + BANCADA)

ESC: 1/25

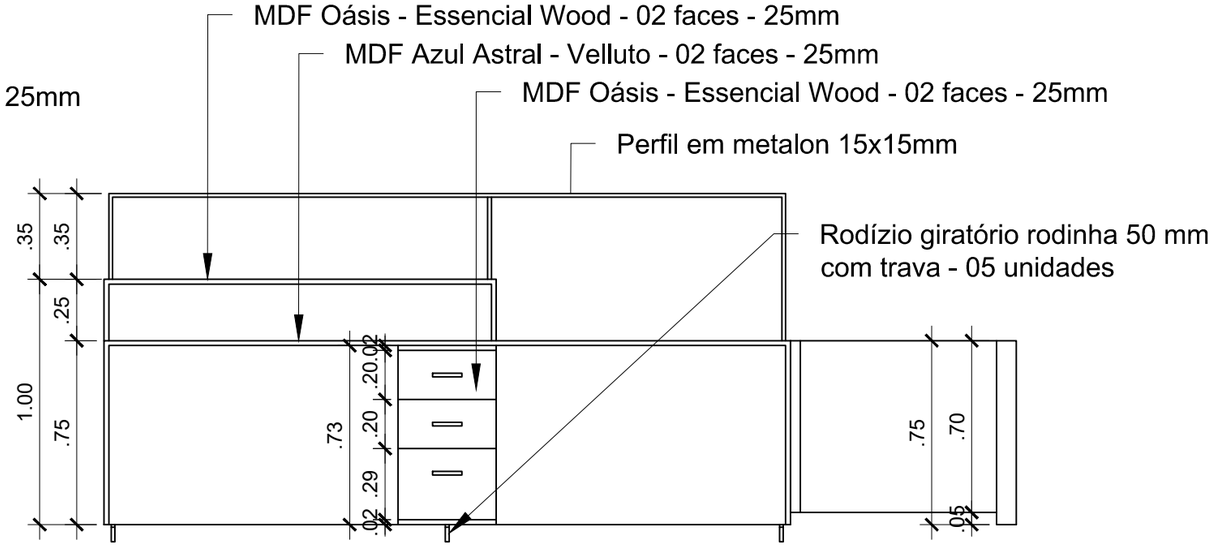

04 VISTA 03 (BALCÃO + BANCADA)

ESC: 1/25

PENA	ESP.
7	0,10
7	0,20
7	0,30
7	0,40
7	0,50
7	0,60
7	0,10
7	0,05
252	0,10
253	0,10

A3
1/50

PORTO DO ITAQUI
EMAP

EMPRESA MARANHENSE DE ADMINISTRAÇÃO PORTUÁRIA
E M A P
GOVERNO DO ESTADO DO MARANHÃO

TÍTULO: PROPOSTA DE NOVO LAYOUT PARA O CADASTRO - PAN

PROJETO: PROJETO ARQUITETÔNICO - CADASTRO PAN - DETALHE 01 (BALCÃO + BANCADA)

RESP. TÉCNICO: ----------

Nº EMAP: ----------

ESCALA : 1/25

Nº PRANCHA: 03 / 05

RESGISTRO CREA/CAU: ----------

DATA: SETEMBRO 2022

REVISÃO: 00

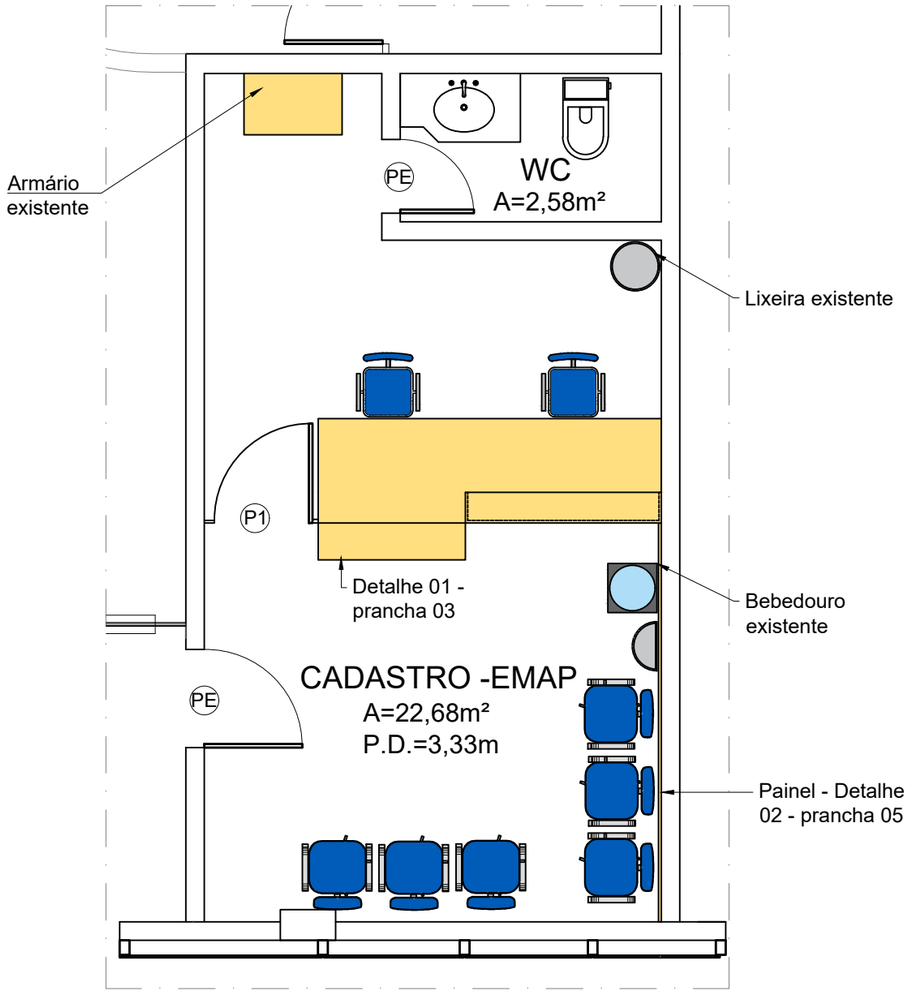

NOVO LAYOUT
Esc.... 1/50

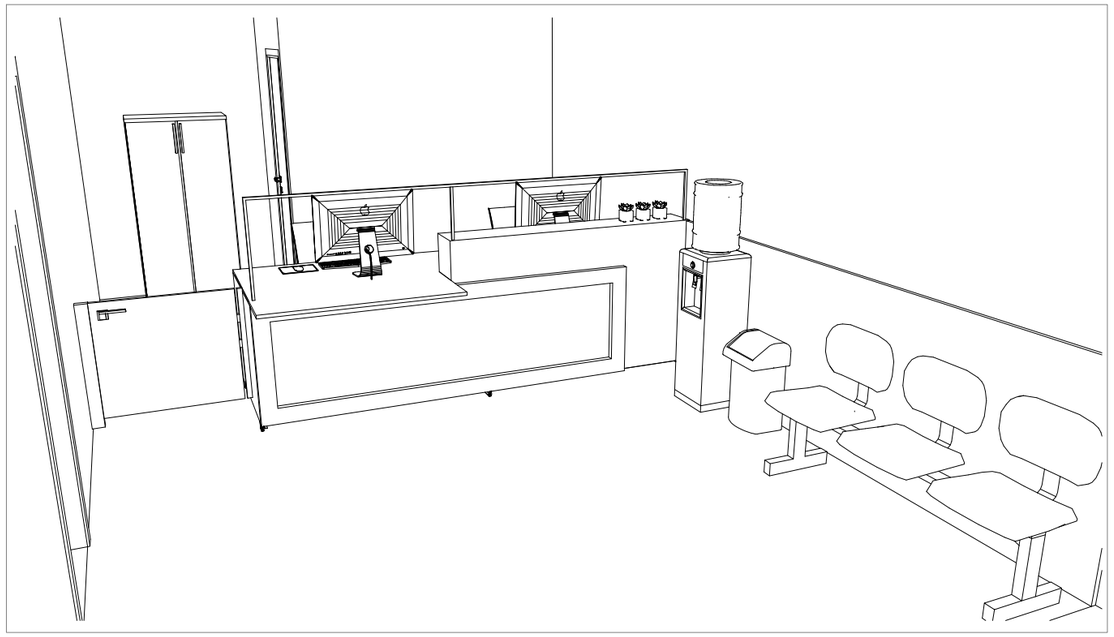

PERSPECTIVA
S/ESCALA

	LEGENDA - PORTAS	
CÓD.	ESPECIFICAÇÃO	QUANT.(un)
P1	PORTINHOLA MDF OÁSIS - ESENCIAL WOOD - 02 faces - 25mm DIMENSÕES: (0,80X0,70m)	01
PE	PORTA EXISTENTE	02

PENA	ESP.
7	0,10
7	0,20
7	0,30
7	0,40
7	0,50
7	0,60
7	0,10
7	0,05
252	0,10
253	0,10

A3
1/50

PORTO DO ITAQUI
EMAP

EMPRESA MARANHENSE DE ADMINISTRAÇÃO PORTUÁRIA
E M A P
GOVERNO DO ESTADO DO MARANHÃO

TÍTULO:
PROPOSTA DE NOVO LAYOUT PARA O CADASTRO - PAN

PROJETO:
PROJETO ARQUITETÔNICO - CADASTRO PAN - LAYOUT E PERSPECTIVA

RESP. TÉCNICO: ----------
Nº EMAP: ----------
ESCALA : 1/50
Nº PRANCHA: 02/05
RESGISTRO CREA/CAU: ----------
DATA: SETEMBRO 2022
REVISÃO: 00

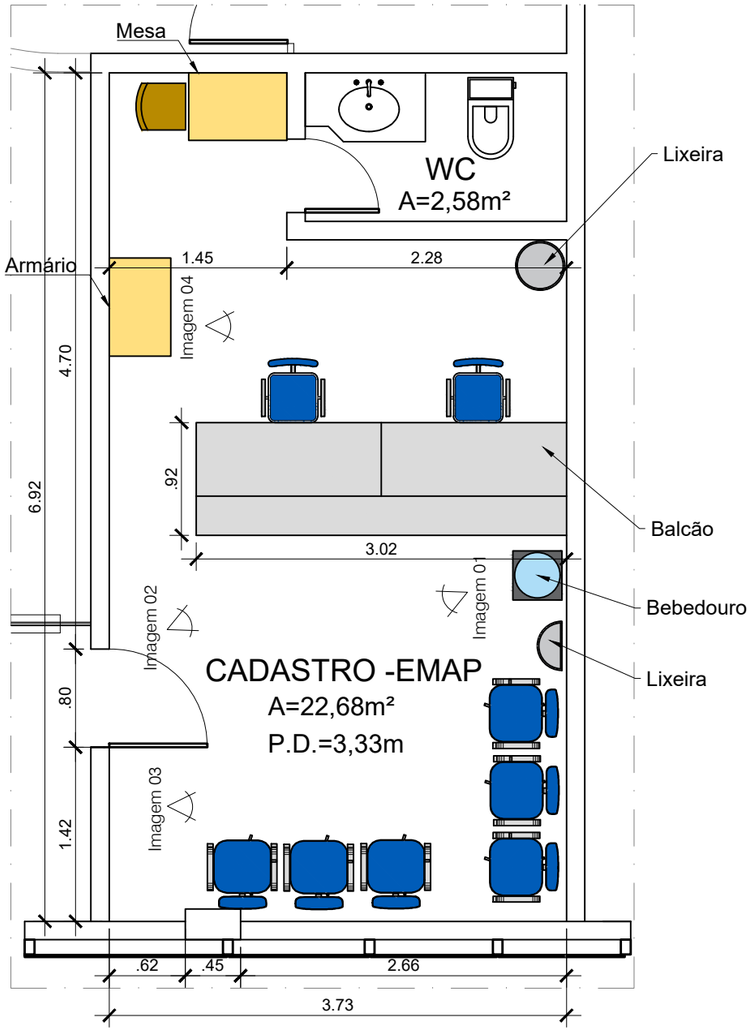

LEVANTAMENTO
Esc.... 1/50

Imagem 01

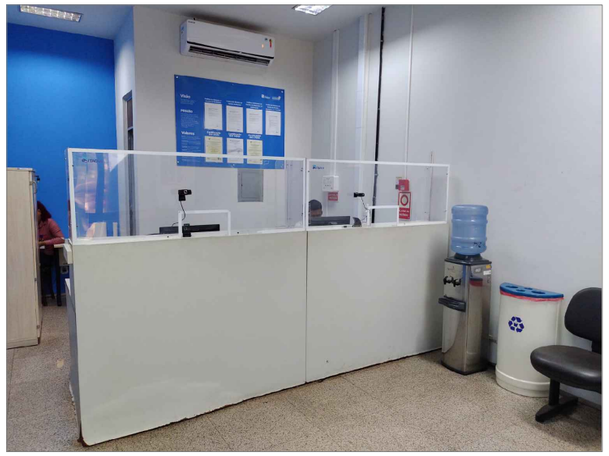

Imagem 02

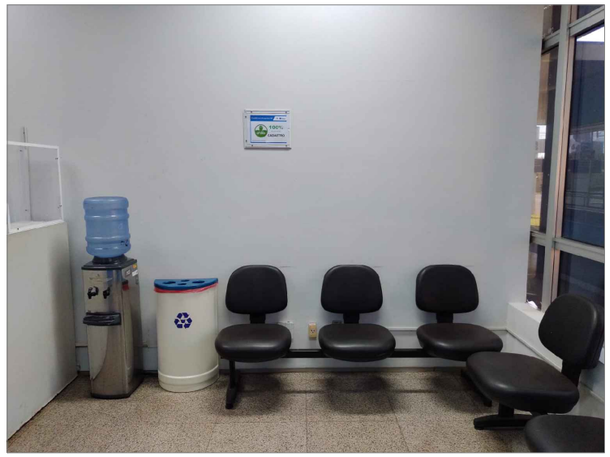

Imagem 03

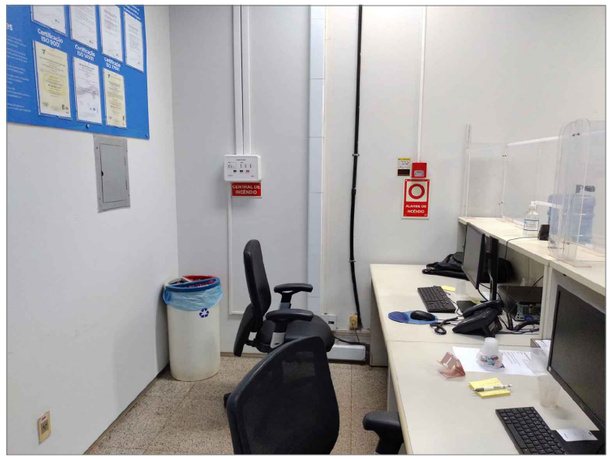

Imagem 04

PENA	ESP.
7	0,10
7	0,20
7	0,30
7	0,40
7	0,50
7	0,60
7	0,10
7	0,05
252	0,10
253	0,10

A3
1/50

PORTO DO ITAQUI
EMAP

EMPRESA MARANHENSE DE ADMINISTRAÇÃO PORTUÁRIA
E M A P
GOVERNO DO ESTADO DO MARANHÃO

TÍTULO:
PROPOSTA DE NOVO LAYOUT PARA O CADASTRO - PAN

PROJETO:
PROJETO ARQUITETÔNICO - CADASTRO PAN - LEVANTAMENTO MOBILIÁRIO

RESP. TÉCNICO: ----------
Nº EMAP: ----------
ESCALA : 1/50
Nº PRANCHA: 01/05
RESGISTRO CREA/CAU: ----------
DATA: SETEMBRO 2022
REVISÃO: 00

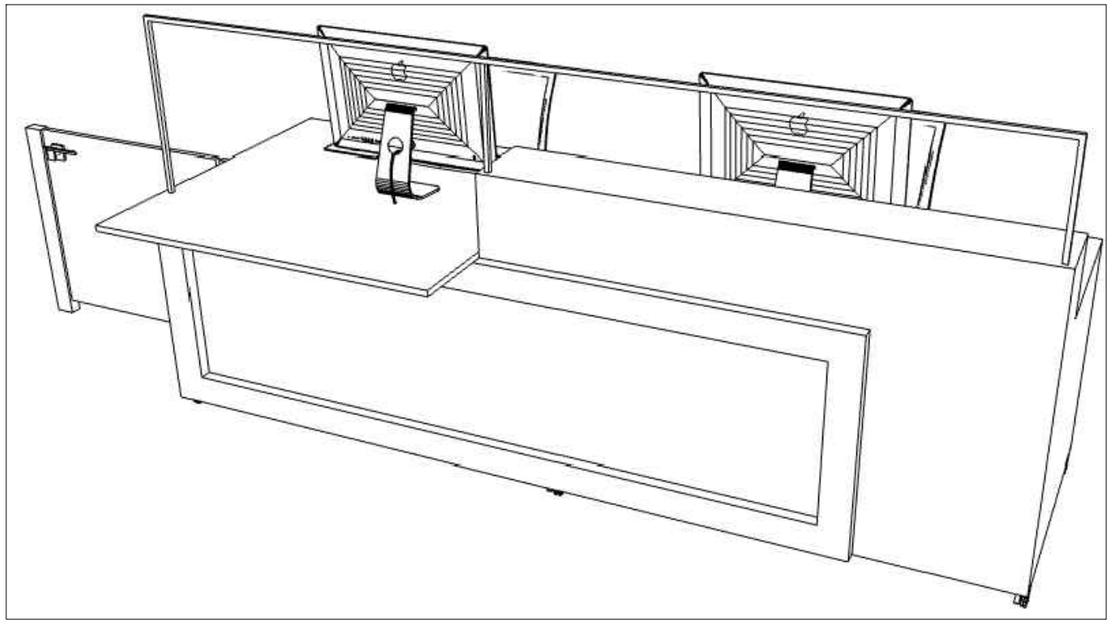

05 PERSPECTIVA 01 (BALCÃO + BANCADA)

ESC: S/E

08 DETALHE 01

ESC: S/E

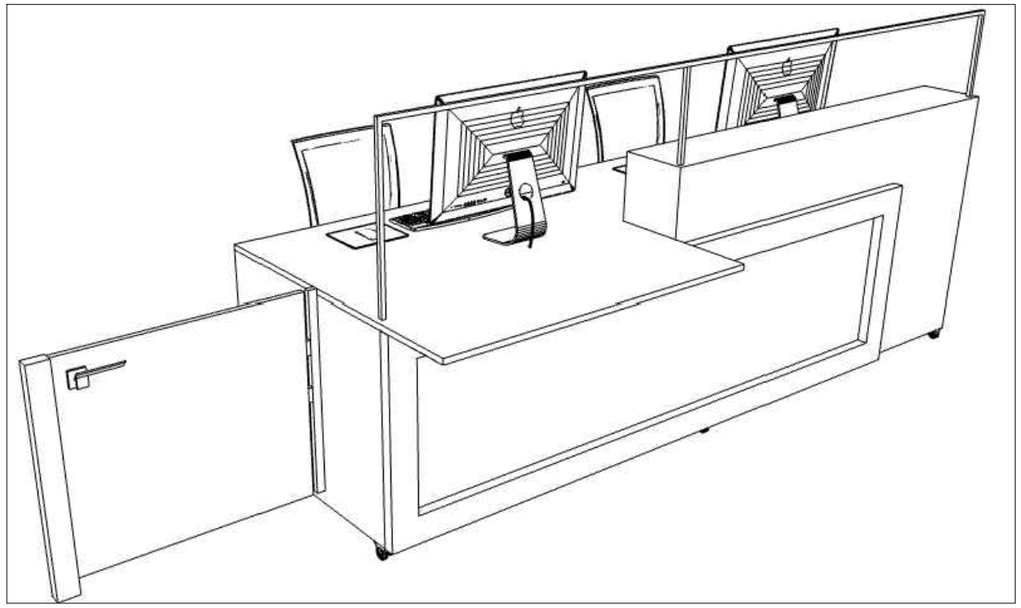

06 PERSPECTIVA 02 (BALCÃO + BANCADA)

ESC: S/E

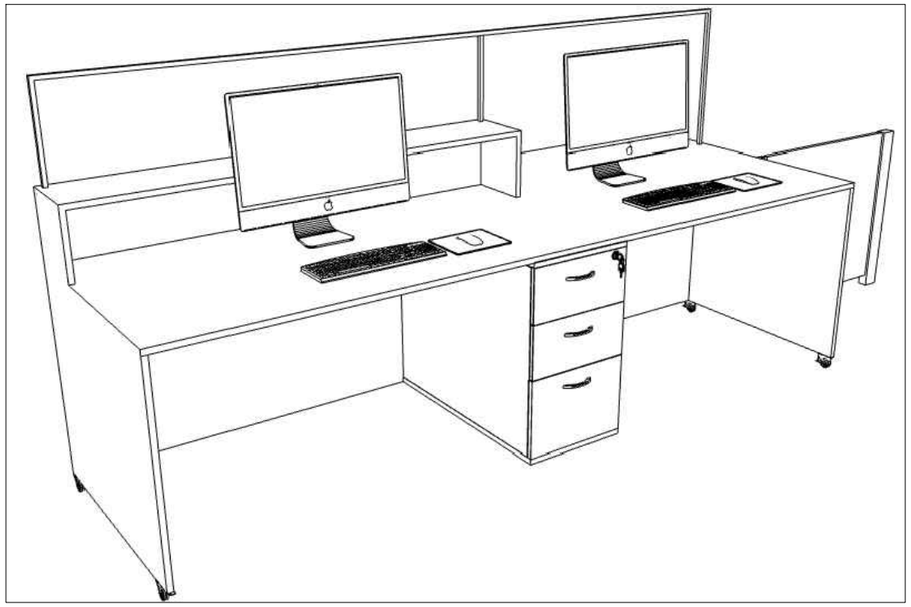

07 PERSPECTIVA 03 (BALCÃO + BANCADA)

ESC: S/E

PENA	ESP.
7	0,10
7	0,20
7	0,30
7	0,40
7	0,50
7	0,60
7	0,10
7	0,05
252	0,10
253	0,10

A3
1/50

PORTO DO ITAQUI
EMAP

EMPRESA MARANHENSE DE ADMINISTRAÇÃO PORTUÁRIA
E M A P
GOVERNO DO ESTADO DO MARANHÃO

TÍTULO:
PROPOSTA DE NOVO LAYOUT PARA O CADASTRO - PAN

PROJETO:
PROJETO ARQUITETÔNICO - CADASTRO PAN - DETALHE 01 (BALCÃO + BANCADA)

RESP. TÉCNICO:	Nº EMAP:	ESCALA :	Nº PRANCHA:
----------	----------	1/25	04 / 05
RESGISTRO CREA/CAU: ----------	DATA: SETEMBRO 2022	REVISÃO: 00	

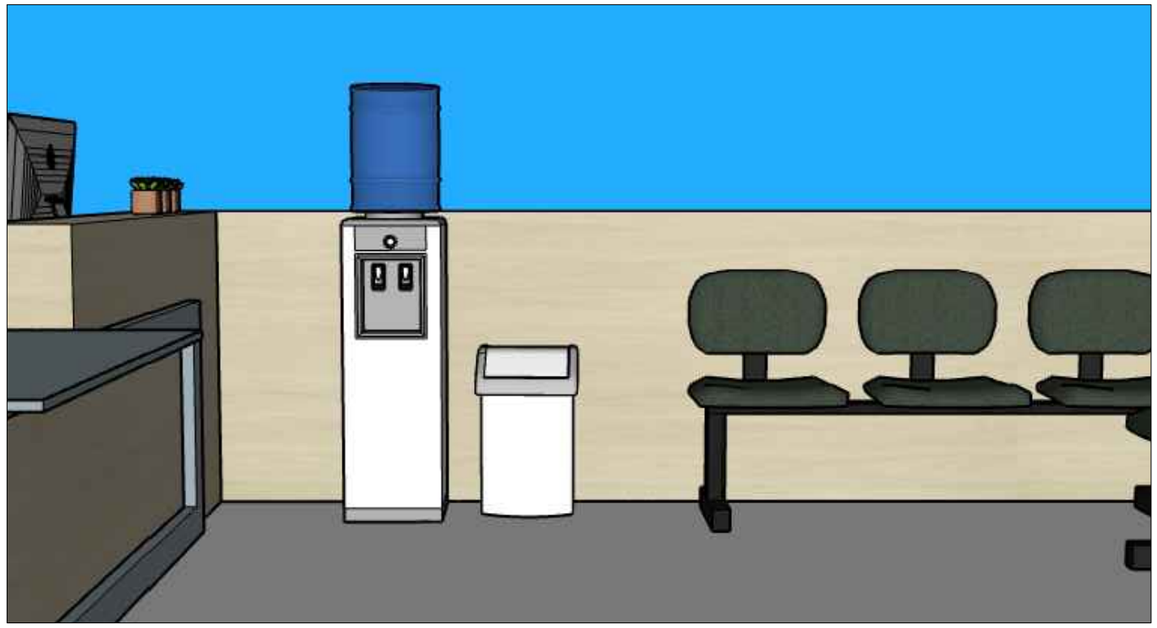

01 PESPECTIVA 01 - PAINEL

ESC: S/E

02 PESPECTIVA 02 - PAINEL

ESC: S/E

	LEGENDA - PAINEL	
CÓD.	ESPECIFICAÇÃO	QUANT.(un)
P1	PAINEL EM MDF OÁSIS - ESENCIAL WOOD - 02 faces - 25mm DIMENSÕES: (3,25X1,05m)	01

PENA	ESP.
7	0,10
7	0,20
7	0,30
7	0,40
7	0,50
7	0,60
7	0,10
7	0,05
252	0,10
253	0,10

A3
1/50

PORTO DO ITAQUI
EMAP

EMPRESA MARANHENSE DE ADMINISTRAÇÃO PORTUÁRIA
E M A P
GOVERNO DO ESTADO DO MARANHÃO

TÍTULO:
PROPOSTA DE NOVO LAYOUT PARA O CADASTRO - PAN

PROJETO:
PROJETO ARQUITETÔNICO - CADASTRO PAN - DETALHE 01 (BALCÃO + BANCADA)

RESP. TÉCNICO: ----------

Nº EMAP: ----------

ESCALA : 1/25

Nº PRANCHA: 04 / 05

RESGISTRO CREA/CAU: ----------

DATA: SETEMBRO 2022

REVISÃO: 00